ANEST IWATA

PROFESSIONAL COATING EQUIPMENT SPECIALIST

PREISLISTE 2019

LACKIERPISTOLEN & ZUBEHÖR FÜR DIE

FAHRZEUGLACKIERUNG

Lackieren ist unsere Leidenschaft. Die Forschung & Entwicklung ist unser Motor.
Wir konstruieren fortschrittlichste Lackierpistolen, mit denen Sie jede Grenze überschreiten.

Anest Iwata Unternehmensgruppe

Anest Iwata hat mehr als 90 Jahre Erfahrung in der Oberflächentechnik und kombiniert anspruchsvolle japanische Handwerkskunst mit der ständigen Suche nach Spitzentechnologien.

Als globale Unternehmensgruppe wollen wir dem Markt immer die technisch fortschrittlichste Lackierausrüstung anbieten. Bei der Konstruktion unserer Produkte denken wir an hochprofessionelle und kreative Menschen mit Leidenschaft für das Lackieren, die nach bester Performance streben. In diesem Sinne versuchen wir stets höchste Ansprüche an Raffinesse, Kreativität und technische Umsetzung zu stellen.

Unsere Produktpalette umfasst verschiedene Lackierpistolenlinien, Pumpen sowie Lackierzubehör, geeignet für den Einsatz in den unterschiedlichsten Applikationsbereichen mit der jederzeit besten Lösung für den Kunden.

Die Fahrzeuglackierung sowie die Industrie- und Holzlackierung sind nur einige der Bereiche, in denen die Anest Iwata Erfahrung Anerkennung gefunden hat, nicht nur aufgund der Qualität unserer Lackierwerkzeuge, sondern auch wegen des qualitativ hochwertigen Service für unsere Kunden.

Anest Iwata bemüht sich neben des Erreichens der besten Performance auch um die Optimierung der Ressourcen und Materialien in Bezug auf die Schonung unserer Umwelt.

VORZERSTÄUBER TECHNOLOGIE

STANDARD

SCHLITZDÜSE

0,05 bar

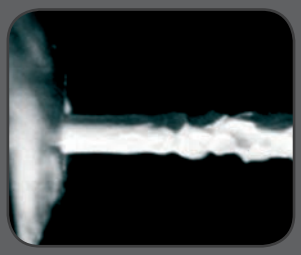

0,1 bar

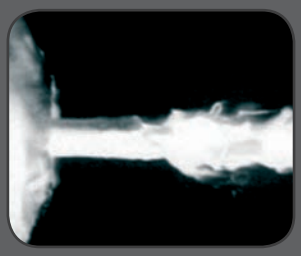

0,2 bar

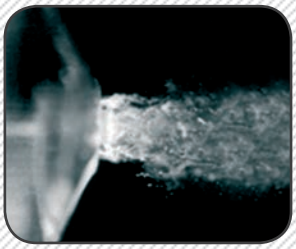

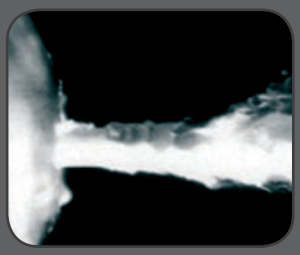

0,3 bar

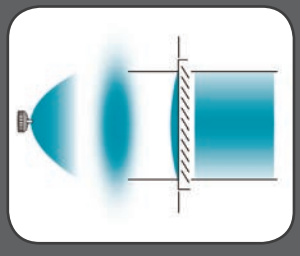

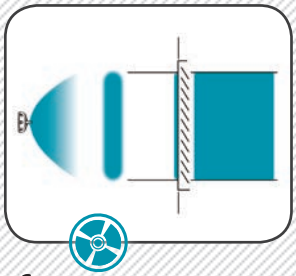

SPLITNOZZLE™

LACKIERPISTOLENMATRIX

		Premium Quality		High Quality		Standard Quality	
		FLIEßBECHER	KESSELPISTOLE	FLIEßBECHER	KESSELPISTOLE	FLIEßBECHER	KESSELPISTOLE
DECKLACK	KLARLACK	S. 12 WS-400 evo clear	S. 64 WS-200 Serie	S. 14 W-400 WBX	S. 66 W-200 Serie	S. 46 AZ3 HTE2	S. 68 AZ1 HTE2P
	BASISLACK	S. 16 / S.18 LS-400 entech WS-400 evo base	S. 64 WS-200 Serie	S. 20 W-400 WB2	S. 66 W-200 Serie		S. 68 AZ1 HTE2 P
GRUNDMATERIALIEN	FÜLLER & PRIMER	S. 22 LPH-300	S. 64 WS-200 Serie	S. 24 W-400 BELLARIA	S. 66 W-200 Serie	S. 26 impact AZ3 HTE-S	S. 68 AZ1 HTE2P
	HOCHVISKOSE MATERIALIEN					S. 28 AZ3 HTE2 HVLP	S. 30 concept AZ3 HTE P.A.S.
KLEINSTLACKIERUNG	SPOT REPAIR	S. 36 LPH-80					
	SMART REPAIR	S. 32 W-300 WB				NEW S. 34 impact junior AZ4 HTE-S	
DEKOR	DEKORLACKIERUNG			S. 38 RG-3L		S. 40 AZ5	

INHALT

1 LACKIERPISTOLEN

KLARLACK

PREMIUM Quality
- WS-400 evo clear (Compliant) SPLITNOZZLE™ 12

HIGH Quality
- W-400 WBX classic plus SPLITNOZZLE™ 14

BASISLACK

PREMIUM Quality
- LS-400 entech (HVLP) SPLITNOZZLE™ 16
- WS-400 evo base (Compliant) SPLITNOZZLE™ 18

HIGH Quality
- W-400 WB2 classic plus SPLITNOZZLE™ 20

FÜLLER & PRIMER

PREMIUM Quality
- LPH-300 SPLITNOZZLE™ 22

HIGH Quality
- W-400 BellAria classic plus 24

STANDARD Quality
- impact AZ3 HTE-S 26

HOCHVISKOSE MATERIALIEN

STANDARD Quality
- AZ3 HTE2 HVLP 28
- concept AZ3 HTE P.A.S. 30

SMART REPAIR

PREMIUM Quality
- W-300 WB SPLITNOZZLE™ 32

STANDARD Quality
- impact junior AZ4 HTE-S NEW 34

SPOT REPAIR

PREMIUM Quality
- LPH-80 36

DEKORLACKIERUNG

HIGH Quality
- RG-3L 38

STANDARD Quality
- AZ5 40

UNIVERSAL

HIGH Quality
- W-400 classic plus 42

STANDARD Quality
- impact junior AZ4 HTE-S NEW 44
- AZ3 HTE2 46

AIRBRUSH
- Pistolen: custom micron 2 Serie, eclipse Serie, neo Serie 48
- Airbrush Sets 52
- Kompressoren 53
- Kupplungen, Schläuche, sonstiges Zubehör 53

2 DRUCKGESPEISTE LACKIERSSYSTEME

DOPPELMEMBRANPUMPEN
- DPS-120 & Ersatzteile & Zubehör (Zweifachanschluss, Schlauchpakete, etc.) .. 56

MATERIALDRUCKBEHÄLTER
- PET-N Serie (max. 7.0 bar) 10lt.| 30lt.| 50lt. 60
- PET-10 (max. 4.0 bar) 10lt. 62
- PC-18D (max. 3.5 bar) 2lt. 63

KESSELPISTOLEN

PREMIUM Quality
- WS-200SP I WS-200FT 64

HIGH Quality
- W-200 WB I W-200 66

STANDARD Quality
- AZ1 HTE2 P 68

3 LACKIERPISTOLENZUBEHÖR

BECHER& FILTER & ADAPTER
- Fließbechermatrix 72
- Tropfsperren, Filter, Adapter für Fließbecher 73
- UV Fließbecher NEW 74
- Aluminiumbecher, Deckel 74

4 ZUBEHÖR

REINIGUNG & WARTUNG
- Reinigungsset, Bürsten, Schlüssel, Fett, Luftausblaspistole 76
- Pumpsprühflasche PCA12.0 & HCA12.0 (max. 12.0 bar) 78

LUFTFILTERUNG
- Luftfilter (einstufig, zweistufig, dreistufig) 80

LUFTVERSORGUNG
- Lackierluftschläuche (Premium, Standard), Kupplungen 82

DRUCKEINSTELLUNG
- Druckregler (AFV-1, AFV-2, impact controller2) 83

ARBEITSSCHUTZ
- AIRFED 2010 Atemschutzvollmaske 84
- VIPER Atemschutzhalbmaske 85
- VISIONSHIELD Schutzbrillen Serie 86
- PREMIUM Lackieranzug 87

AUFBEWAHRUNG
- Magnetische- und Standard Lackierpistolenhalter 88

SPRITZBILDKONTROLLE
- Magnetischer Spritzbildtester 89

INHALT

4 ZUBEHÖR

TROCKNUNGSSYSTEM FÜR WASSERBASISLACK

- AQUADRY Trockner 90

SONSTIGES ZUBEHÖR

- AZ PVA TN für Unterbodenschutzarbeiten 91
- ST Serie für Sandstrahlarbeiten 92
- Luftausblaspistolen 93
- Markierungskappen für Lackierpistolen 93
- Demokoffer 94

5 GENERELLE INFORMATIONEN

TECHNISCHE TIPPS

- Justierung der Nadeldichtungspatrone 95
- Ersatzteilmatrix für Fließbecherpistolen 96
- Reparaturformular NEW 98

VERKAUFSBEDINGUNGEN & AGB

- Verkaufsbedingungen 99
- AGB 100

SCHNITTMODELLE LACKIERPISTOLEN

- Schnittmodell Supernova Serie (LS-400 entech / WS-400 evo) 102
- Schnittmodell WS-200 Kesselpistolen Serie 104

AUFSTEIGENDE ARTIKELNUMMERN

- Aufsteigende Artikelnummern 106

NOTIZEN

- Notizen 123

RABATTGRUPPEN

PRODUKTGRUPPE		RABATTGRUPPE (RG)
ANEST IWATA	Lackierpistolen	A1
	Lackierpistolen als Sonderedition	A1.1
	Automatik Lackierpistolen	A1.2
	Ersatzteile für Lackierpistolen & Zubehör	A2
	Pumpen und Druckbehälter	A3
	Ersatzteile für Pumpen und Druckbehälter & Zubehör	A4
iwata Airbrush	Airbrushpistolen	B1
	Airbrush Zubehör und Kompressoren	B2
AirGunsa	Lackierpistolen, Unterbodenschutz, Korrosionsschutz	C1
	Ersatzteile für Lackierpistolen & Zubehör	C2
Arbeitsschutz	Masken, Schutzkleidung	D1
	Ersatzteile für Arbeitsschutz	D2
Sonderartikel	Maschinen, Geräte, Zubehör	E1
	Ersatzteile	E2
Serviceleistung	Serviceleistung	F

WIE WIRD DIE PREISLISTE GELESEN

ZEICHEN

Ø mm	No.	bar	mℓ/min	Nℓ/min	mm
DÜSENGRÖßE	LUFTKAPPE	LUFTDRUCK	MATERIAL-AUSFLUSS	LUFT-VERBRAUCH	FLACH-STRAHLWEITE

PREISLISTE

1. MODELL
2. BESCHREIBUNG
3. DÜSENGRÖßE
4. ARTIKELNUMMER
5. PREIS
6. LUFTKAPPE
7. DÜSE + NADEL
8. RABATTGRUPPE

BESTELLINFORMATION			
1 **LS-400 entech**	3 ø 1,2 ET	5 €	8 RG
2 PRO KIT inkl. Luftkappe, Düse/Nadel	4 13186521P	**525,00**	A1
MASTER KIT inkl. Luftkappe, Düse/Nadel	13186521D	**592,00**	A1
6 LUFTKAPPE einzeln	93512100	**100,00**	A2
7 DÜSE + NADEL einzeln	93512140	**124,00**	A2

CE ATEX

Vorhandensein von EXplosiver ATmosphäre	Zone	Produktkategorie
konstant	0	1
gelegentlich	1	2
für kurze Zeit	2	3

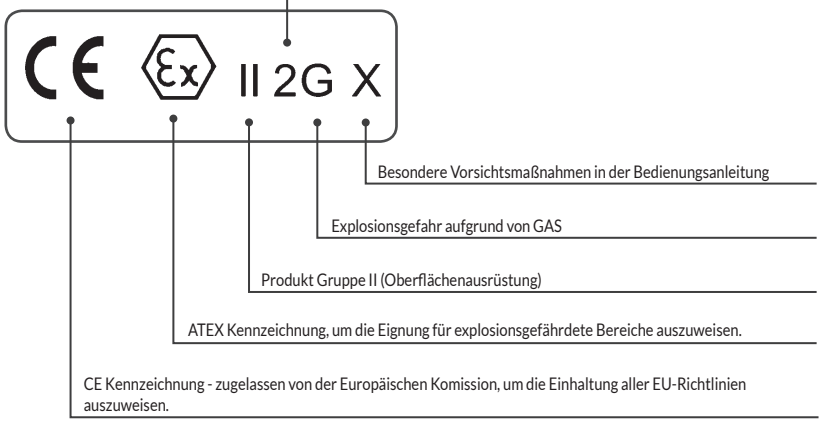

SUPERNOVA SERIE

- WS-400 evo clear (Compliant) 12
- LS-400 entech (HVLP) 16
- WS-400 evo base (Compliant) 18

Zum Anschauen des Videos zur SUPERNOVA SERIE QR-Code nutzen.

VS-400-01
ANEST IWATA
ANEST IWATA

LACKIERPISTOLEN

KLARLACK
- WS-400 evo clear (Compliant) 12
- W-400 WBX classic plus 14

BASISLACK
- LS-400 entech (HVLP) 16
- WS-400 evo base (Compliant) 18
- W-400 WB2 classic plus 20

FÜLLER & PRIMER
- LPH-300 22
- W-400 Bellaria classic plus 24
- impact AZ3 HTE-S 26

HOCHVISKOSE MATERIALIEN
- AZ3 HTE2 HVLP 28
- concept AZ3 HTE P.A.S. 30

SMART REPAIR
- W-300 WB 32
- impact junior AZ4 HTE-S NEW 34

SPOT REPAIR
- LPH-80 36

DEKOR
- RG-3L 38
- AZ5 40

UNIVERSAL
- W-400 classic plus 42
- impact junior AZ4 HTE-S NEW 44
- AZ3 HTE2 46

AIRBRUSH
- Airbrush 48

WS-400 evo clear (Compliant)

SPLITNOZZLE™

Premium Quality

SPLITNOZZLE™

WS-400 evo

Super NOVA™

designed by pininfarina

mit PC-G600P-2
Fließbecher 600ml

EIGENSCHAFTEN

- perfekte Oberflächen durch Vorzerstäuber Technologie
- VOC-konforme Profi- Lackierpistole, deutlich mehr als 65% Wirkungsgrad
- Materialersparnis durch sehr hohe Übertragungsrate
- Verminderung der Gefahr von Überbeschichtung
- gleichmäßig großes, weiches Spritzbild (Flachstrahlkern) bei reduziertem Objektabstand
- kontrollierte Applikation durch reduzierten Spritzabstand (ca. 15 cm)
- sehr feine Zerstäubung
- deutlich sichtbare Reduzierung von sogenannten Fettkanten
- bessere Durchtrocknung => schneller im Finish
- Einsatz verschiedener Düsensetups unter Verwendung von nur einer Luftkappe

- für ANEST IWATA- typisch: leise und angenehme Geräuschkulisse
- anatomisch leichter Lackierpistolenkörper
- einfache Bedienung der Einstellknöpfe, für Rechts- und Linkshänder
- konisch dichtende Materialdüse, wenig Verschleißteile
- übersichtlicher Pistolenaufbau, einfache Instandhaltung
- hochwertige Oberfläche für eine einfache Pistolenreinigung
- kompatibel zum 3M PPS Wechselbechersystem (Adapter Typ 43)

SCHLITZDÜSE
VORZERSTÄUBER TECHNOLOGIE

PRO KIT — Karton

- WS-400 evo clear
- PC-G600P-2 600 ml
- Luftnippel selbstdichtend
- Reinigungsbürstenset
- Pistolenschlüssel

PRO KIT PPS — Karton

- WS-400 evo clear
- PPS Becher 600ml
- Adapter Typ 43
- Luftnippel selbstdichtend
- Reinigungsbürstenset
- Pistolenschlüssel

MASTER KIT — Kunststoffkoffer

- WS-400 evo clear
- PC-G600P-2 600 ml
- 1x Druckregler AFV-2
- Luftnippel selbstdichtend
- Reinigungsbürstenset
- Pistolenschlüssel

SUPER KIT — Kunststoffkoffer

- 2 Supernova Pistolen
- 2x PC-G600P-2 600 ml
- 1x Druckregler AFV-2
- Luftnippel selbstdichtend
- Reinigungsbürstenset
- Pistolenschlüssel

Technische Daten	Ø mm	No.	bar	ml/min	Nl/min	mm	mm
WS-400 -1201HD EVO*	1.2 HD*	WS-400-01	2.0	160	356	130 mm	260	200 mm	365
WS-400 -1301HD EVO	1.3 HD			220			265		365
WS-400 -1401HD EVO	1.4 HD			240			270		370
WS-400 -1501HD EVO	1.5 HD			260			275		

• HD (High Delivery) • Luftanschlussnippel: G1/4" • Farbanschlussnippel: G1/4"
***ACHTUNG:** 1.2 HD nur für spezielle Klarlacke geeignet

BESTELLINFORMATION

WS-400 evo clear	ø 1,2 HD*	ø 1,3 HD	ø 1,4 HD	ø 1,5 HD	€	RG
PRO KIT inkl. Luftkappe, Düse/Nadel	13244111P	13244122EP	13244124EP	13244126EP	**515,00**	A1
PRO KIT PPS inkl. Luftkappe, Düse/Nadel	13244111M	13244122M	13244124M	13244126M	**475,00**	A1
MASTER KIT inkl. Luftkappe, Düse/Nadel	13244111D	13244122D	13244124D	13244126D	**582,00**	A1
LUFTKAPPE einzeln	93505300				**100,00**	A2
DÜSE + NADEL einzeln	93505880	93506910	93506920	93506930	**124,00**	A2

***ACHTUNG:** 1.2 HD nur für spezielle Klarlacke geeignet

SUPER KITS inkl. Luftkappe, Düse/Nadel	ø 1,3 HD clear 1.3 HD base	ø 1,3 HD clear 1.3 OBS	€	RG
WS-400 evo SUPER KIT	13244183D	13244181D	**1.069,00**	A1

SUPER KITS inkl. Luftkappe, Düse/Nadel	ø 1,3 HD clear 1.2 ET	ø 1,3 HD clear 1.3 ETS	ø 1,3 HD clear 1.4 ETS	€	RG
WS-400 evo clear + LS-400 entech SUPER KIT	13244162D	13244161D	13244158D	**1.079,00**	A1

Siehe auch Seiten 16 und 18.
Weitere Düsengrößen und SUPER KIT Kombinationen auf Anfrage erhältlich.

WS-400 evo clear (Compliant)

Richtiges Einsetzen
des Filters

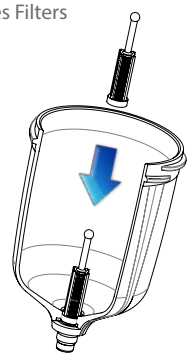

1-1 Luftkappendichtung weiß:
dichtet Luftkappe zur Anzugsmutter

1-2 Luftkappendichtung schwarz:
dichtet Luftkappe zum Pistolenkörper (schwarze Dichtung muss von innen in der Luftkappe sichtbar sein)

TIPP:
immer beide Luftkappendichtungen als Paar wechseln

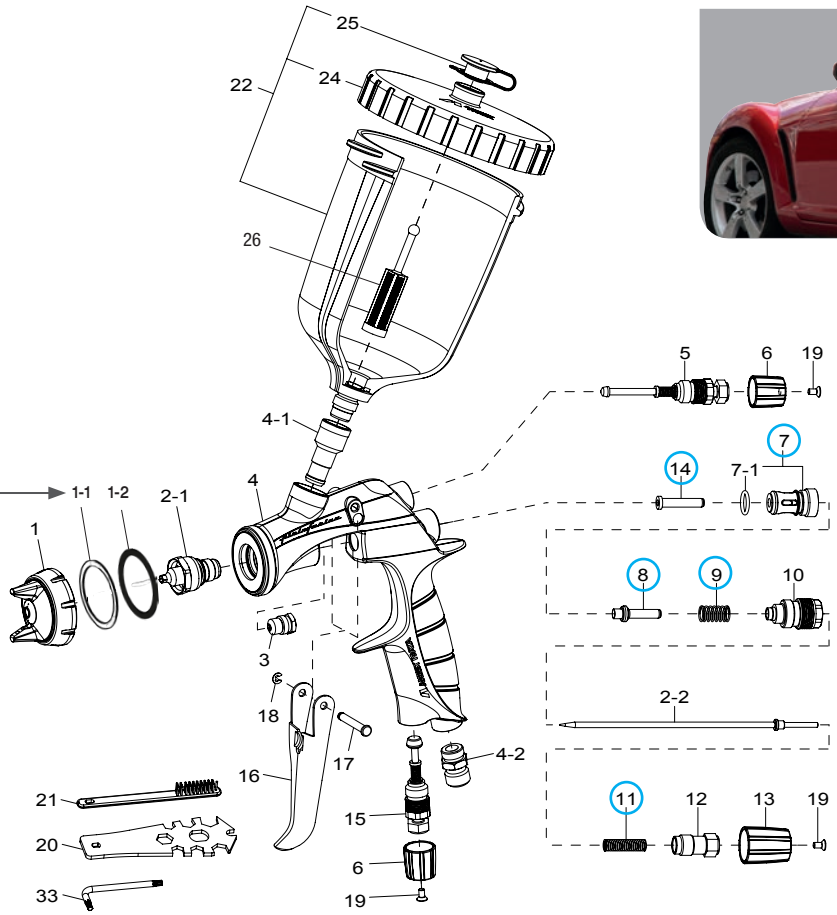

Ersatzteile

Pos.	Art.-Nr.	Beschreibung	€	RG
1		LUFTKAPPE einzeln	**100,00**	A2
1-1	DE120003	LUFTKAPPENDICHTUNG WEIß (1VE=5St.)	**23,40**	A2
1-2	DE120004	LUFTKAPPENDICHTUNG SCHWARZ (1VE=5St.)	**30,05**	A2
2-1+ 2-2		DÜSE + NADEL einzeln	**124,00**	A2
3	03810620	NADELDICHTUNGSPATRONE	**20,55**	A2
4-1	93505421	FARBANSCHLUSSNIPPEL G1/4"	**53,50**	A2
4-2	03660300	LUFTANSCHLUSSNIPPEL G1/4"	**8,55**	A2
5	93505432	FLACHSTRAHLREGLER	**43,35**	A2
6	93505471	KAPPE KLEIN CHROM	**11,65**	A2
(7)	03843530	LUFTVENTILSITZ	**23,25**	A2
7-1	06638008	O RING	**1,85**	A2
(8)	93505480	LUFTVENTIL	**14,50**	A2
(9)	03719530	FEDER LUFTVENTIL	**6,65**	A2
10	93505492	FARBNADELFÜHRUNG	**31,85**	A2
(11)	03593530	FEDER FARBNADEL	**6,65**	A2
12	93505822	MATERIALREGULIERUNG	**11,65**	A2
13	93505831	KAPPE GROß CHROM	**11,65**	A2
(14)	93935430	STECKACHSE LUFTVENTIL	**12,70**	A2
15	93505842	LUFTREGLER	**32,60**	A2
16	93505850	ABZUGSHEBEL	**14,50**	A2
17	93505860	BOLZEN ABZUGSHEBEL	**4,50**	A2
18	96612025	SPRENGRING	**2,35**	A2
19	93506970K	SENKSCHRAUBE CHROM (1VE=3St.)	**10,75**	A2
20	93505910	PISTOLENSCHLÜSSEL UNIVERSAL	**6,85**	A2
21	W2COM6163	FLACHBÜRSTE (1VE=5St.)	**10,55**	A2

Pos.	Art.-Nr.	Beschreibung	€	RG
22	14019100	FLIEßBECHER PC-G600P-2 600ml	**54,70**	A2
24	94011220	DECKEL	**30,25**	A2
25	DE120005	TROPFSPERRE (1VE=5St.)	**7,50**	A2
26	DE120006	FILTER 60 Mesh (250µ) (1VE=10St.)	**17,50**	A2
33	03506480K	INBUSSCHLÜSSEL (1VE=3St.)	**4,80**	A2

Zubehör

Pos.	Art.-Nr.	Beschreibung	€	RG
○	938941602	REPARATURSET 2 (inkl. Luftventilsitz, Luftventil, Feder Luftventil, Feder Farbnadel, Steckachse Luftventil)	**62,90**	A2
	V3M000A43	PPS ADAPTER TYP 43	**29,50**	E1

W-400 WBX classic plus

SPLITNOZZLE™

High Quality

SPLITNOZZLE™

Classic plus

mit PCG-6-PE
Fließbecher 600ml

optional:
UV Fließbecher 600ml
(Becher einzeln bestellbar
Art.-Nr. 13000330,
siehe auch Seite 74)

EIGENSCHAFTEN

- perfekte Oberflächen durch Vorzerstäuber Technologie zum besten Preis
- Einsteigermodell in die Welt der Vorzerstäuber Technologie
- VOC-konforme Profi- Lackierpistole, deutlich mehr als 65% Wirkungsgrad
- Materialersparnis durch sehr hohe Übertragungsrate
- Verminderung der Gefahr von Überbeschichtung
- gleichmäßig großer Nasskern
- kontrollierte Applikation durch reduzierten Spritzabstand (ca. 15 cm)
- sehr feine Zerstäubung
- deutlich sichtbare Reduzierung von sogenannten Fettkanten
- bessere Durchtrocknung => schneller im Finish
- Einsatz verschiedener Düsensetups unter Verwendung von nur einer Luftkappe

- für ANEST IWATA- typisch: leise und angenehme Geräuschkulisse
- mit 380g eine der leichtesten Lackierpistolen am Markt (auch für große Flächen)
- konisch dichtende Materialdüse, wenig Verschleißteile
- übersichtlicher Pistolenaufbau, einfache Instandhaltung
- hochwertige Oberfläche für eine einfache Pistolenreinigung
- kompatibel zum 3M PPS Wechselbechersystem (Adapter Typ 2)

SCHLITZDÜSE
VORZERSTÄUBER TECHNOLOGIE

WBX
MBX

Technische Daten

	Ø mm	No.	bar	mℓ/min	Nℓ/min	mm
W-400 WBX-134G	1.3	WBX	2.0	195	370	390
W-400 WBX-144G	1.4			200		
W-400 WBX-164G	1.6			230		

• Luftanschlussnippel: G1/4" • Farbanschlussnippel: M16 x 1.5mm

PRO KIT

Karton

- W-400 WBX
- PCG 6 PE 600 ml
- Luftnippel selbstdichtend
- Reinigungsbürstenset
- Pistolenschlüssel

BESTELLINFORMATION

W-400 WBX	ø 1,3	ø 1,4	ø 1,6	€	RG
PRO KIT inkl. Luftkappe, Düse/Nadel	13241423P	13241424P	13241426P	**406,00**	A1
LUFTKAPPE einzeln		93622630		**92,50**	A2
DÜSE + NADEL einzeln	93634610	93628610	93622620	**119,50**	A2

W-400 WBX classic plus

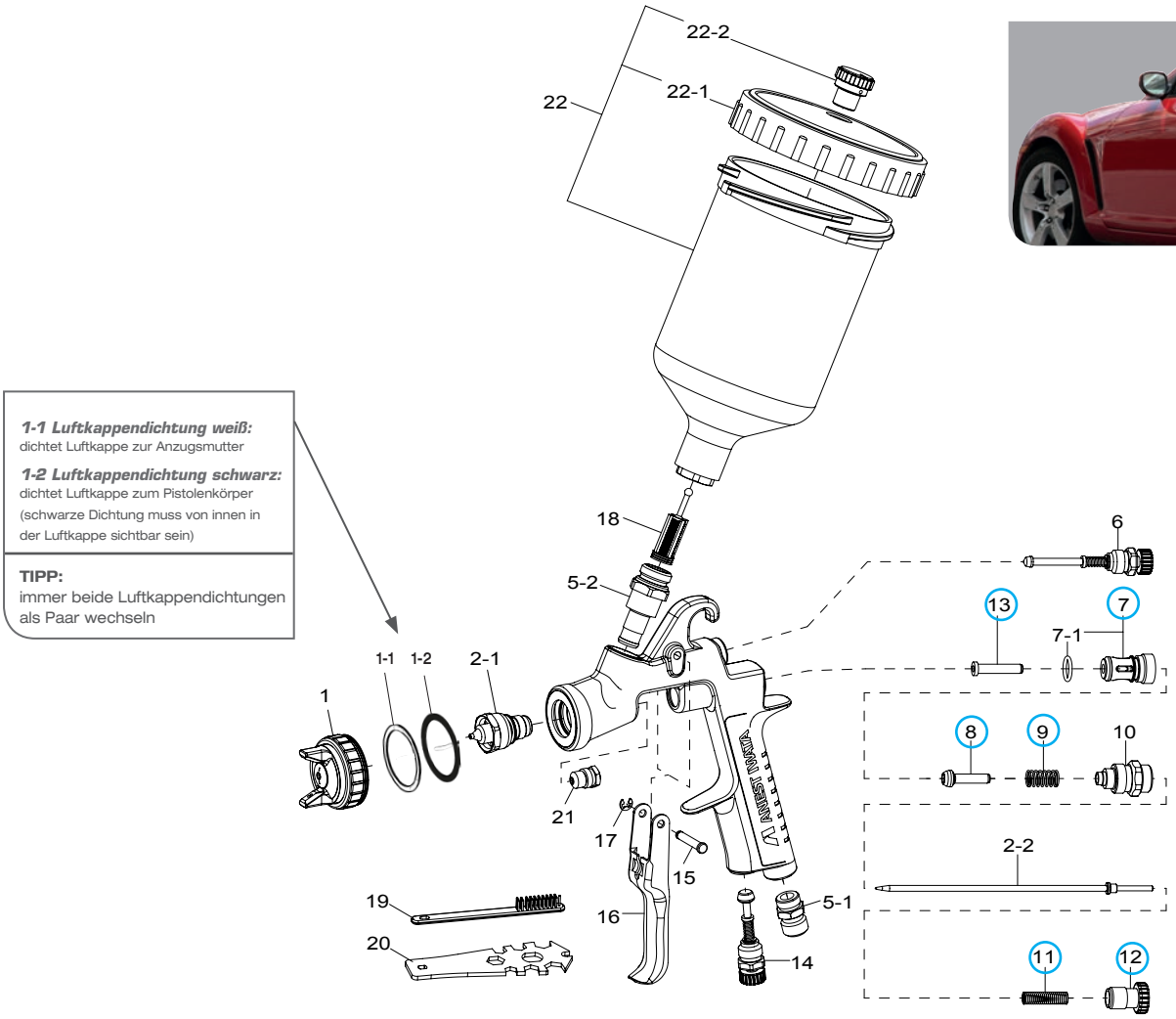

1-1 Luftkappendichtung weiß:
dichtet Luftkappe zur Anzugsmutter

1-2 Luftkappendichtung schwarz:
dichtet Luftkappe zum Pistolenkörper (schwarze Dichtung muss von innen in der Luftkappe sichtbar sein)

TIPP:
immer beide Luftkappendichtungen als Paar wechseln

Ersatzteile

Pos.	Art.-Nr.	Beschreibung	€	RG
1		LUFTKAPPE einzeln	**92,50**	A2
1-1	DE120007	LUFTKAPPENDICHTUNG Weiß (1VE=5St.)	**13,45**	A2
1-2	DE120008	LUFTKAPPENDICHTUNG SCHWARZ (1VE=5St.)	**23,70**	A2
2-1+ 2-2		DÜSE + NADEL einzeln	**119,50**	A2
5-1	03660300	LUFTANSCHLUSSNIPPEL G1/4"	**8,55**	A2
5-2	93650531	FARBANSCHLUSSNIPPEL M16 x 1.5mm	**63,25**	A2
6	93842601	FLACHSTRAHLREGLER	**33,95**	A2
7	03843530	LUFTVENTILSITZ	**23,25**	A2
7-1	06638008	O RING	**1,85**	A2
8	03591530	LUFTVENTIL	**15,85**	A2
9	03719530	FEDER LUFTVENTIL	**6,65**	A2
10	93844532	FARBNADELFÜHRUNG	**36,30**	A2
11	03593530	FEDER FARBNADEL	**6,65**	A2
12	93594532	MATERIALREGULIERUNG	**14,00**	A2
13	93935430	STECKACHSE LUFTVENTIL	**12,70**	A2
14	93845531	LUFTREGLER	**35,30**	A2
15	03667360	BOLZEN ABZUGSHEBEL	**3,50**	A2
16	03517600	ABZUGSHEBEL	**16,45**	A2
17	03912030	SPRENGRING (1VE=2St.)	**3,45**	A2
18	DE120009	FILTER 60 Mesh (250µ) (1VE=10St.)	**17,50**	A2
19	W2COM6163	FLACHBÜRSTE (1VE=5St.)	**10,55**	A2

Pos.	Art.-Nr.	Beschreibung	€	RG
20	93505910	PISTOLENSCHLÜSSEL UNIVERSAL	**6,85**	A2
21	03810620	NADELDICHTUNGSPATRONE	**20,55**	A2
22	14011001	FLIEßBECHER PCG-6-PE 600ml	**50,00**	A2
22-1	04002300	DECKEL	**8,60**	A2
22-2	DE120010	TROPFSPERRE (1VE=5St.)	**9,50**	A2

Zubehör

Pos.	Art.-Nr.	Beschreibung	€	RG
○	938941601	REPARATURSET 1 (inkl. Luftventilsitz, Luftventil, Feder Luftventil, Feder Farbnadel, Einstellknopf Farbnadel, Steckachse Luftventil)	**73,75**	A2
	13000330	UV FLIEßBECHER PCG-6P-M-S1 600ml	**50,00**	A2
	V3M000A02	PPS ADAPTER TYP 2	**29,50**	E1

LS-400 entech (HVLP) SPLITNOZZLE™

Premium Quality

SPLITNOZZLE™

LS-400 entech

Super NOVA™

designed by pininfarina

mit PC-G600P-2
Fließbecher 600ml

EIGENSCHAFTEN

- perfekte Oberflächen und feinste Zerstäubung durch Vorzerstäuber Technologie
- VOC-konforme Profi- Lackierpistole, deutlich mehr als 65% Wirkungsgrad
- materialeffizienter Lackauftrag durch feine, gleichmäßige Tröpfchenbildung => schnelle Deckkraft
- sehr hohe Materialübertragung, maximale Materialeinsparungen
- weiches Spritzbild für einfache Handhabung bei der „Einlackierung“ von Basislacken
- großer, gleichmäßiger Nasskern mit sehr geringer Overspray-Bildung
- kontrollierte Applikation durch reduzierten Spritzabstand
- einfachere Applikation des Effekt-bildenden Spritzganges
- reduzierte Ablüftzeit, dadurch Zeit- und Energieersparnis
- sehr glatter Basislackfilm => schönes Oberflächenfinish des Klarlackes
- Einsatz verschiedener Düsensetups unter Verwendung von nur einer Luftkappe

- für ANEST IWATA- typisch: leise und angenehme Geräuschkulisse
- anatomisch leichter Lackierpistolenkörper
- einfache Bedienung der Einstellknöpfe, für Rechts- und Linkshänder
- konisch dichtende Materialdüse, wenig Verschleißteile
- übersichtlicher Pistolenaufbau, einfache Instandhaltung
- hochwertige Oberfläche für eine einfache Pistolenreinigung
- kompatibel zum 3M PPS Wechselbechersystem (Adapter Typ 43)

PRO KIT — Karton

- LS-400 entech
- PC-G600P-2 600 ml
- Luftnippel selbstdichtend
- Reinigungsbürstenset
- Pistolenschlüssel

PRO KIT PPS — Karton

- LS-400 entech
- PPS Becher 600ml
- Adapter Typ 43
- Luftnippel selbstdichtend
- Reinigungsbürstenset
- Pistolenschlüssel

MASTER KIT

- LS-400 entech
- PC-G600P-2 600 ml
- 1x Druckregler AFV-2
- Luftnippel selbstdichtend
- Reinigungsbürstenset
- Pistolenschlüssel

Kunststoffkoffer

SUPER KIT

- 2 Supernova Pistolen
- 2x PC-G600P-2 600 ml
- 1x Druckregler AFV-2
- Luftnippel selbstdichtend
- Reinigungsbürstenset
- Pistolenschlüssel

Kunststoffkoffer

SCHLITZDÜSE
VORZERSTÄUBER TECHNOLOGIE

Technische Daten	Ø mm	No.	bar	mℓ/min	Nℓ/min	mm		mm		mm	
LS-400-1205	1.2 ET	LS-400-05	1.8	150	400	130 mm	250	200 mm	350	300 mm	-
LS-400-1305	1.3 ET			160			250		350		-
LS-400-ETS13	1.3 ETS			160	420		235		310		400
LS-400-ETS14	1.4 ETS			180			235		310		410
LS-400-ETS15	1.5 ETS			190			240		320		425

• Luftanschlussnippel: G1/4" • Farbanschlussnippel: G1/4"

BESTELLINFORMATION

LS-400 entech	ø 1,2 ET	ø 1,3 ET	€	RG
PRO KIT inkl. Luftkappe, Düse/Nadel	13186521P	13186533P	**525,00**	A1
PRO KIT PPS inkl. Luftkappe, Düse/Nadel	13186521M	13186533M	**485,00**	A1
MASTER KIT inkl. Luftkappe, Düse/Nadel	13186521D	13186533D	**592,00**	A1
LUFTKAPPE einzeln	93512100		**100,00**	A2
DÜSE + NADEL einzeln	93512140	93512160	**124,00**	A2

LS-400 entech	ø 1,3 ETS	ø 1,4 ETS	ø 1,5 ETS	€	RG
PRO KIT inkl. Luftkappe, Düse/Nadel	13186534P	13186545P	13186552P	**525,00**	A1
PRO KIT PPS inkl. Luftkappe, Düse/Nadel	13186534M	13186545M	13186552M	**485,00**	A1
MASTER KIT inkl. Luftkappe, Düse/Nadel	13186534D	13186545D	13186552D	**592,00**	A1
LUFTKAPPE einzeln	93512100			**100,00**	A2
DÜSE + NADEL einzeln	93512780	93513120	93513140	**124,00**	A2

SUPER KITS inkl. Luftkappe, Düse/Nadel	ø 1,3 HD clear 1.2 ET	ø 1,3 HD clear 1.3 ETS	ø 1,3 HD clear 1.4 ETS	€	RG
WS-400 evo clear + LS-400 entech SUPER KIT	13244162D	13244161D	13244158D	**1.079,00**	A1

Siehe auch Seite 12.
Weitere Düsengrößen und SUPER KIT Kombinationen auf Anfrage erhältlich.
Geeignete Düsensetups erfragen beim autorisierten Fachhändler oder beim Lackhersteller.

SPLITNOZZLE™

LS-400 entech (HVLP)

Richtiges Einsetzen
des Filters

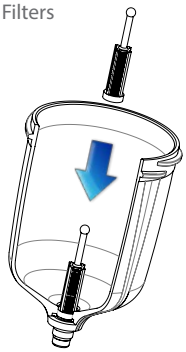

1-1 Luftkappendichtung weiß:
dichtet Luftkappe zur Anzugsmutter

1-2 Luftkappendichtung schwarz:
dichtet Luftkappe zum Pistolenkörper (schwarze Dichtung muss von innen in der Luftkappe sichtbar sein)

TIPP:
immer beide Luftkappendichtungen als Paar wechseln

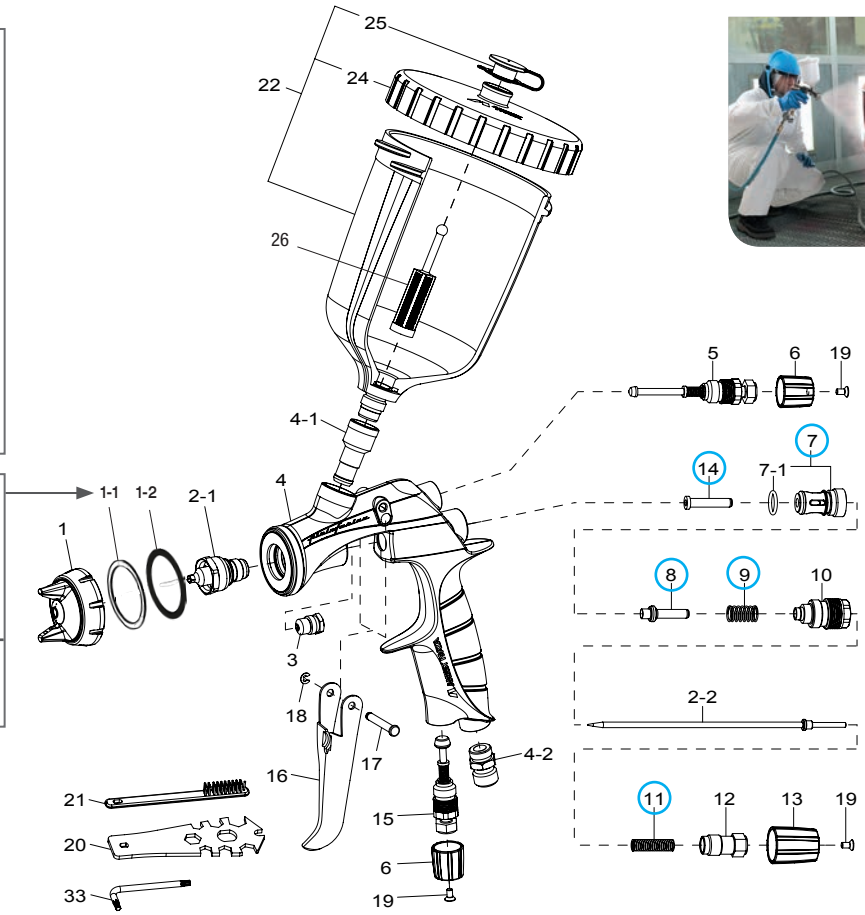

Ersatzteile

Pos.	Art.-Nr.	Beschreibung	€	RG
1		LUFTKAPPE einzeln	**100,00**	A2
1-1	DE120003	LUFTKAPPENDICHTUNG WEIß (1VE=5St.)	**23,40**	A2
1-2	DE120004	LUFTKAPPENDICHTUNG SCHWARZ (1VE=5St.)	**30,05**	A2
2-1+ 2-2		DÜSE + NADEL einzeln	**124,00**	A2
3	03810620	NADELDICHTUNGSPATRONE	**20,55**	A2
4-1	93505421	FARBANSCHLUSSNIPPEL G1/4"	**53,50**	A2
4-2	03660300	LUFTANSCHLUSSNIPPEL G1/4"	**8,55**	A2
5	93505432	FLACHSTRAHLREGLER	**43,35**	A2
6	93512290	KAPPE KLEIN GRÜN	**12,55**	A2
(7)	03843530	LUFTVENTILSITZ	**23,25**	A2
7-1	06638008	O RING	**1,85**	A2
(8)	93505480	LUFTVENTIL	**14,50**	A2
(9)	03719530	FEDER LUFTVENTIL	**6,65**	A2
10	93505492	FARBNADELFÜHRUNG	**31,85**	A2
(11)	03593530	FEDER FARBNADEL	**6,65**	A2
12	93505822	MATERIALREGULIERUNG	**11,65**	A2
13	93512730	KAPPE GROß GRÜN	**12,55**	A2
(14)	93935430	STECKACHSE LUFTVENTIL	**12,70**	A2
15	93505842	LUFTREGLER	**32,60**	A2
16	93505850	ABZUGSHEBEL	**14,50**	A2
17	93505860	BOLZEN ABZUGSHEBEL	**4,50**	A2
18	96612025	SPRENGRING	**2,35**	A2
19	93512740K	SENKSCHRAUBE SCHWARZ (1VE=3St.)	**11,25**	A2
20	93505910	PISTOLENSCHLÜSSEL UNIVERSAL	**6,85**	A2
21	W2COM6163	FLACHBÜRSTE (1VE=5St.)	**10,55**	A2

Pos.	Art.-Nr.	Beschreibung	€	RG
22	14019100	FLIEßBECHER PC-G600P-2 600ml	**54,70**	A2
24	94011220	DECKEL	**30,25**	A2
25	DE120005	TROPFSPERRE (1VE=5St.)	**7,50**	A2
26	DE120006	FILTER 60 Mesh (250µ) (1VE=10St.)	**17,50**	A2
33	03506480K	INBUSSCHLÜSSEL (1VE=3St.)	**4,80**	A2

Zubehör

Pos.	Art.-Nr.	Beschreibung	€	RG
○	938941602	REPARATURSET 2 (inkl. Luftventilsitz, Luftventil, Feder Luftventil, Feder Farbnadel, Steckachse Luftventil)	**62,90**	A2
	V3M000A43	PPS ADAPTER TYP 43	**29,50**	E1

WS-400 evo base (Compliant)

SPLITNOZZLE™

Premium Quality

SPLITNOZZLE™
WS-400 evo
Super nova™

designed by pininfarina

mit PC-G600P-2
Fließbecher 600ml

EIGENSCHAFTEN

- perfekte Oberflächen und feinste Zerstäubung durch Vorzerstäuber Technologie
- VOC-konforme Profi- Lackierpistole, deutlich mehr als 65% Wirkungsgrad
- sehr hohe Materialübertragung, maximale Materialeinsparungen
- weiches Spritzbild für einfache Handhabung bei der „Einlackierung“ von Basislacken
- großer gleichmäßiger Flachstrahlkern
- Einsatz verschiedener Düsensetups unter Verwendung von nur einer Luftkappe

- für ANEST IWATA- typisch: leise und angenehme Geräuschkulisse
- anatomisch leichter Lackierpistolenkörper
- einfache Bedienung der Einstellknöpfe, für Rechts- und Linkshänder
- konisch dichtende Materialdüse, wenig Verschleißteile
- übersichtlicher Pistolenaufbau, einfache Instandhaltung
- hochwertige Oberfläche für eine einfache Pistolenreinigung
- kompatibel zum 3M PPS Wechselbechersystem (Adapter Typ 43)

SCHLITZDÜSE
VORZERSTÄUBER TECHNOLOGIE

PRO KIT — Karton

- WS-400 evo base
- PC-G600P-2 600 ml
- Luftnippel selbstdichtend
- Reinigungsbürstenset
- Pistolenschlüssel

PRO KIT PPS — Karton

- WS-400 evo base
- PPS Becher 600ml
- Adapter Typ 43
- Luftnippel selbstdichtend
- Reinigungsbürstenset
- Pistolenschlüssel

MASTER KIT — Kunststoffkoffer

- WS-400 evo base
- PC-G600P-2 600 ml
- 1x Druckregler AFV-2
- Luftnippel selbstdichtend
- Reinigungsbürstenset
- Pistolenschlüssel

SUPER KIT — Kunststoffkoffer

- 2 Supernova Pistolen
- 2x PC-G600P-2 600 ml
- 1x Druckregler AFV-2
- Luftnippel selbstdichtend
- Reinigungsbürstenset
- Pistolenschlüssel

Technische Daten	Ø mm	No.	bar	ml/min	Nl/min	mm		mm	
WS-400 -1301OBS EVO	1.3 OBS	WS-400-01	2.0	160	370	130 mm	260	200 mm	365
WS-400 -1301HD EVO	1.3 HD			220			265		
WS-400 -1401HD EVO	1.4 HD			240			270		370

• HD (High Delivery) • OBS (Optimised Basecoat Setting)
• Luftanschlussnippel: G1/4” • Farbanschlussnippel: G1/4”

BESTELLINFORMATION

WS-400 evo base	ø 1,3 OBS	ø 1,3 HD	ø 1,4 HD	€	RG
PRO KIT inkl. Luftkappe, Düse/Nadel	13244118EP	13244121EP	13244123EP	**515,00**	A1
PRO KIT PPS inkl. Luftkappe, Düse/Nadel	13244118M	13244121M	13244123M	**475,00**	A
MASTER KIT inkl. Luftkappe, Düse/Nadel	13244118D	13244121D	13244123D	**582,00**	A1
LUFTKAPPE einzeln		93505300		**100,00**	A2
DÜSE + NADEL einzeln	93506850	93506910	93506920	**124,00**	A2

SUPER KITS inkl. Luftkappe, Düse/Nadel	ø 1,3 HD clear 1.3 HD base	ø 1,3 HD clear 1.3 OBS	€	RG
WS-400 evo SUPER KIT	13244183D	13244181D	**1.069,00**	A1

Siehe auch Seite 12.
Weitere Düsengrößen und SUPER KIT Kombinationen auf Anfrage erhältlich.
Geeignete Düsensetups erfragen beim autorisierten Fachhändler oder beim Lackhersteller.

WS-400 evo base (Compliant)

Richtiges Einsetzen
des Filters

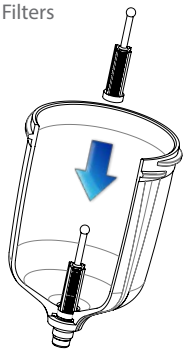

1-1 Luftkappendichtung weiß:
dichtet Luftkappe zur Anzugsmutter

1-2 Luftkappendichtung schwarz:
dichtet Luftkappe zum Pistolenkörper (schwarze Dichtung muss von innen in der Luftkappe sichtbar sein)

TIPP:
immer beide Luftkappendichtungen als Paar wechseln

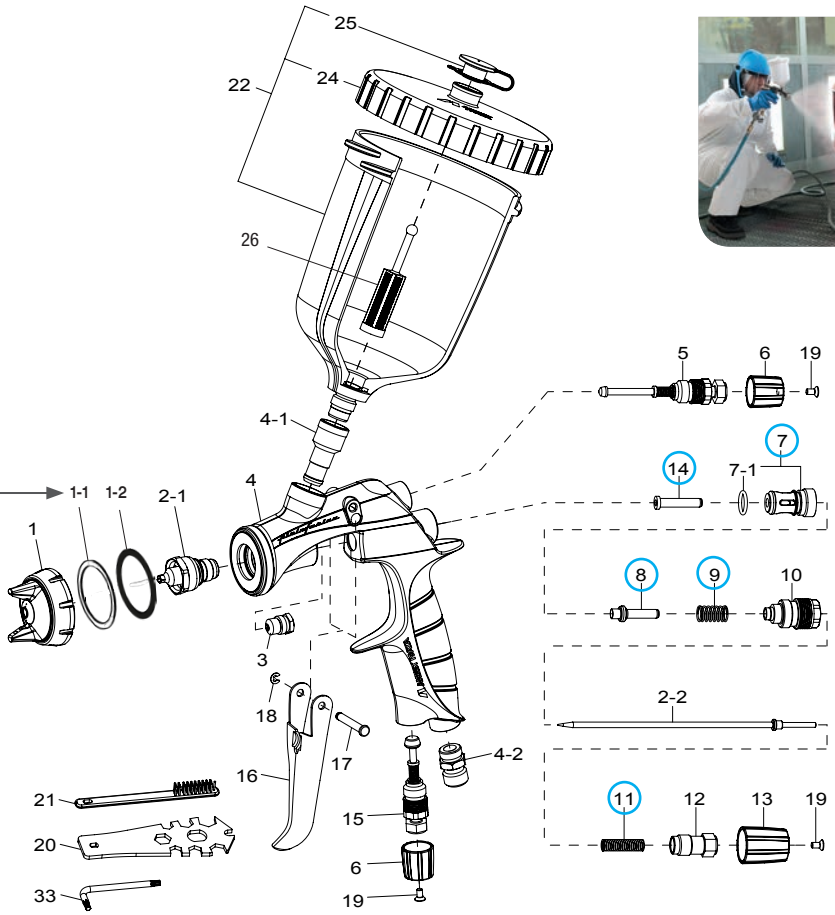

Ersatzteile

Pos.	Art.-Nr.	Beschreibung	€	RG
1		LUFTKAPPE einzeln	**100,00**	A2
1-1	DE120003	LUFTKAPPENDICHTUNG WEIß (1VE=5St.)	**23,40**	A2
1-2	DE120004	LUFTKAPPENDICHTUNG SCHWARZ (1VE=5St.)	**30,05**	A2
2-1+ 2-2		DÜSE + NADEL einzeln	**124,00**	A2
3	03810620	NADELDICHTUNGSPATRONE	**20,55**	A2
4-1	93505421	FARBANSCHLUSSNIPPEL G1/4"	**53,50**	A2
4-2	03660300	LUFTANSCHLUSSNIPPEL G1/4"	**8,55**	A2
5	93505432	FLACHSTRAHLREGLER	**43,35**	A2
6	93506462	KAPPE KLEIN GOLD	**11,65**	A2
(7)	03843530	LUFTVENTILSITZ	**23,25**	A2
7-1	06638008	O RING	**1,85**	A2
(8)	93505480	LUFTVENTIL	**14,50**	A2
(9)	03719530	FEDER LUFTVENTIL	**6,65**	A2
10	93505492	FARBNADELFÜHRUNG	**31,85**	A2
(11)	03593530	FEDER FARBNADEL	**6,65**	A2
12	93505822	MATERIALREGULIERUNG	**11,65**	A2
13	93506471	KAPPE GROß GOLD	**11,65**	A2
(14)	93935430	STECKACHSE LUFTVENTIL	**12,70**	A2
15	93505842	LUFTREGLER	**32,60**	A2
16	93505850	ABZUGSHEBEL	**14,50**	A2
17	93505860	BOLZEN ABZUGSHEBEL	**4,50**	A2
18	96612025	SPRENGRING	**2,35**	A2
19	93506980K	SENKSCHRAUBE GOLD (1VE=3St.)	**10,75**	A2
20	93505910	PISTOLENSCHLÜSSEL UNIVERSAL	**6,85**	A2
21	W2COM6163	FLACHBÜRSTE (1VE=5St.)	**10,55**	A2

Pos.	Art.-Nr.	Beschreibung	€	RG
22	14019100	FLIEßBECHER PC-G600P-2 600ml	**54,70**	A2
24	94011220	DECKEL	**30,25**	A2
25	DE120005	TROPFSPERRE (1VE=5St.)	**7,50**	A2
26	DE120006	FILTER 60 Mesh (250µ) (1VE=10St.)	**17,50**	A2
33	03506480K	INBUSSCHLÜSSEL (1VE=3St.)	**4,80**	A2

Zubehör

Pos.	Art.-Nr.	Beschreibung	€	RG
○	938941602	REPARATURSET 2 (inkl. Luftventilsitz, Luftventil, Feder Luftventil, Feder Farbnadel, Steckachse Luftventil)	**62,90**	A2
	V3M000A43	PPS ADAPTER TYP 43	**29,50**	E1

W-400 WB2 classic plus

SPLITNOZZLE™

High Quality

SPLITNOZZLE™

Classic plus

mit PCG-6-PE
Fließbecher 600ml

optional:
UV Fließbecher 600ml
(Becher einzeln bestellbar
Art.-Nr. 13000330,
siehe auch Seite 74)

EIGENSCHAFTEN

- perfekte Oberflächen durch Vorzerstäuber Technologie zum besten Preis
- Einsteigermodell in die Welt der Vorzerstäuber Technologie
- VOC-konforme Profi- Lackierpistole, deutlich mehr als 65% Wirkungsgrad
- feines, weiches Spritzbild für einfache Handhabung bei der „Aus- bzw. Einlackierung“ von Basislacken
- gleichmäßiger Nassfilm
- universell einsetzbar auch für Nass- in Nass- Materialien

- für ANEST IWATA- typisch: leise und angenehme Geräuschkulisse
- mit 380g eine der leichtesten Lackierpistolen am Markt (auch für große Flächen)
- konisch dichtende Materialdüse, wenig Verschleißteile
- übersichtlicher Pistolenaufbau, einfache Instandhaltung
- hochwertige Oberfläche für eine einfache Pistolenreinigung
- kompatibel zum 3M PPS Wechselbechersystem (Adapter Typ 2)

SCHLITZDÜSE
VORZERSTÄUBER TECHNOLOGIE

WB2

Technische Daten

	Ø mm	No.	bar	mℓ/min	Nℓ/min	mm
W-400 WB-122G	1.2	WB2	1.8	160	390	290
W-400 WB-132G	1.3					300
W-400 WB-142G	1.4					310
W-400 WB-162G	1.6			250		340

• Luftanschlussnippel: G1/4” • Farbanschlussnippel: M16 x 1.5mm

PRO KIT

Karton

- W-400 WB2
- PCG 6 PE 600 ml
- Luftnippel selbstdichtend
- Reinigungsbürstenset
- Pistolenschlüssel

BESTELLINFORMATION

W-400 WB2	ø 1,2	ø 1,3	ø 1,4	ø 1,6	€	RG
PRO KIT inkl. Luftkappe, Düse/Nadel	13241415P	13241416P	13241417P	13241418P	**406,00**	A1
LUFTKAPPE einzeln	93624620				**92,50**	A2
DÜSE + NADEL einzeln	93627610	93634610	93628610	93622620	**119,50**	A2

SPLITNOZZLE™

W-400 WB2 classic plus

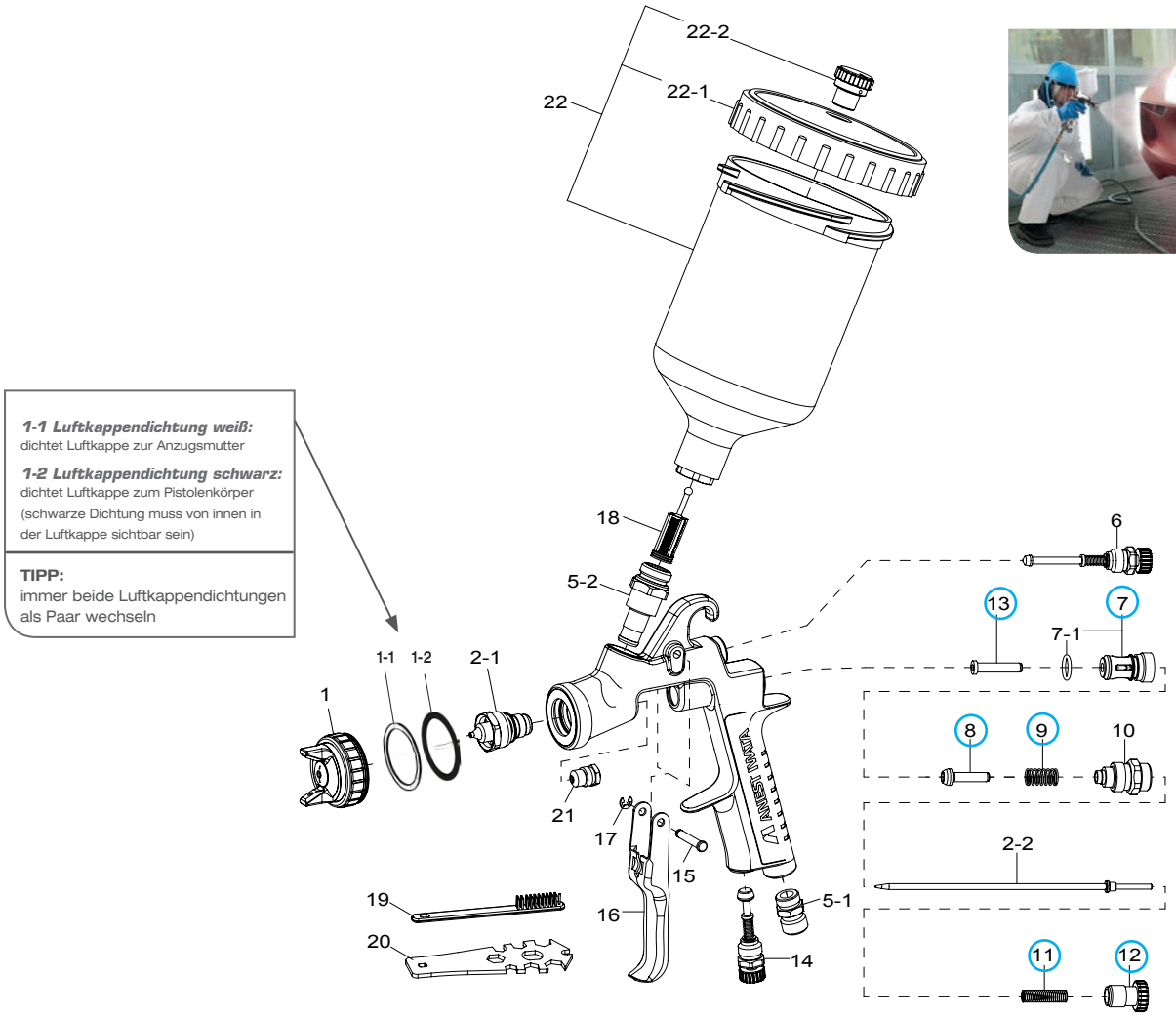

1-1 Luftkappendichtung weiß:
dichtet Luftkappe zur Anzugsmutter

1-2 Luftkappendichtung schwarz:
dichtet Luftkappe zum Pistolenkörper (schwarze Dichtung muss von innen in der Luftkappe sichtbar sein)

TIPP:
immer beide Luftkappendichtungen als Paar wechseln

Ersatzteile

Pos.	Art.-Nr.	Beschreibung	€	RG
1		LUFTKAPPE einzeln	**92,50**	A2
1-1	DE120007	LUFTKAPPENDICHTUNG Weiß (1VE=5St.)	**13,45**	A2
1-2	DE120008	LUFTKAPPENDICHTUNG SCHWARZ (1VE=5St.)	**23,70**	A2
2-1+ 2-2		DÜSE + NADEL einzeln	**119,50**	A2
5-1	03660300	LUFTANSCHLUSSNIPPEL G1/4"	**8,55**	A2
5-2	93650531	FARBANSCHLUSSNIPPEL M16 x 1.5mm	**63,25**	A2
6	93842601	FLACHSTRAHLREGLER	**33,95**	A2
7	03843530	LUFTVENTILSITZ	**23,25**	A2
7-1	06638008	O RING	**1,85**	A2
8	03591530	LUFTVENTIL	**15,85**	A2
9	03719530	FEDER LUFTVENTIL	**6,65**	A2
10	93844532	FARBNADELFÜHRUNG	**36,30**	A2
11	03593530	FEDER FARBNADEL	**6,65**	A2
12	93594532	MATERIALREGULIERUNG	**14,00**	A2
13	93935430	STECKACHSE LUFTVENTIL	**12,70**	A2
14	93845531	LUFTREGLER	**35,30**	A2
15	03667360	BOLZEN ABZUGSHEBEL	**3,50**	A2
16	03517600	ABZUGSHEBEL	**16,45**	A2
17	03912030	SPRENGRING (1VE=2St.)	**3,45**	A2
18	DE120009	FILTER 60 Mesh (250µ) (1VE=10St.)	**17,50**	A2
19	W2COM6163	FLACHBÜRSTE (1VE=5St.)	**10,55**	A2

Pos.	Art.-Nr.	Beschreibung	€	RG
20	93505910	PISTOLENSCHLÜSSEL UNIVERSAL	**6,85**	A2
21	03810620	NADELDICHTUNGSPATRONE	**20,55**	A2
22	14011001	FLIEßBECHER PCG-6-PE 600ml	**50,00**	A2
22-1	04002300	DECKEL	**8,60**	A2
22-2	DE120010	TROPFSPERRE (1VE=5St.)	**9,50**	A2

Zubehör

Pos.	Art.-Nr.	Beschreibung	€	RG
○	938941601	REPARATURSET 1 (inkl. Luftventilsitz, Luftventil, Feder Luftventil, Feder Farbnadel, Einstellknopf Farbnadel, Steckachse Luftventil)	**73,75**	A2
	13000330	UV FLIEßBECHER PCG-6P-M-S1 600ml	**50,00**	A2
	V3M000A02	PPS ADAPTER TYP 2	**29,50**	E1

LPH-300

SPLITNOZZLE™

Premium Quality

SPLITNOZZLE™

LVLP

mit PC-G600P-2
Fließbecher 600ml

optional:
PCG 2P-2
Fließbecher 200ml
(Becher einzeln bestellbar
Art.-Nr. W0CUPAZ40IN, siehe auch Seite 72)

EIGENSCHAFTEN

- Niederdruck-Lackierpistole für den Füllerauftrag mit Feinzerstäubung einer Hochdruck-Lackierpistole
- hohe Materialeinsparung durch Vorzerstäuber Technologie mit Schlitzdüse und LVLP Technologie (niedriges Luftvolumen, niedriger Druck)
- spürbar niedrige Overspray Bildung, reduzierter Abdeckaufwand für partielle Füllerarbeiten
- sehr gut geeignet für das Füllern bei schlechter Absaugung am Arbeitsplatz, Verschmutzung des Arbeitsplatzes durch „Lacknebel“ deutlich geringer
- extrem niedriger Lufteingangsdruck von nur 1.0 bar - 1.5 bar
- sehr niedriger Luftverbrauch von nur 200Nl/min
- angenehmes leichtes Handling
- perfekte Lackierübergänge (Auslaufzonen) bei der Ganzteil- oder Teilflächenlackierung - Applikation von Schleiffüller (1.8 mm)
- auf Grund feiner Zerstäubung auf Decklackniveau auch für Nass in Nass geeignet (1.4/1.6 mm)
- UV-Füller (1.2mm)
- Einsatz verschiedener Düsensetups unter Verwendung von nur einer Luftkappe

- für ANEST IWATA- typisch: leise und angenehme Geräuschkulisse
- einfache Bedienung der Einstellknöpfe, für Rechts- und Linkshänder
- konisch dichtende Materialdüse, wenig Verschleißteile
- übersichtlicher Pistolenaufbau, einfache Instandhaltung
- hochwertige Oberfläche für eine einfache Pistolenreinigung
- kompatibel zum 3M PPS Wechselbechersystem (Adapter Typ 6)

SCHLITZDÜSE
VORZERSTÄUBER TECHNOLOGIE

Weiterentwicklung der HVLP Technologie LVLP
Low Volume Low Pressure

Technische Daten

	Ø mm	No.	bar	mℓ/min	Nℓ/min	mm
LPH-300 -104LV	1.0	LV4	1.3	50	240	200
LPH-300 -124LV	1.2			70		210
LPH-300 -144LV	1.4			90		250
LPH-300 -164LV	1.6			110		230
LPH-300 -184LV	1.8			130		
LPH-300 -204LV	2.0			150		

• Luftanschlussnippel: G1/4” • Farbanschlussnippel: G1/4”

PRO KIT

Karton

- LPH-300
- PC-G600P-2 600 ml
- Luftnippel selbstdichtend
- Reinigungsbürstenset
- Pistolenschlüssel

BESTELLINFORMATION

LPH-300	ø 1,0	ø 1,2	ø 1,4	€	RG
PRO KIT inkl. Luftkappe, Düse/Nadel	13189063P	13189003P	13189034P	**323,00**	A1
LUFTKAPPE einzeln		93875602		**114,00**	A2
DÜSE + NADEL einzeln	93518650	93867600	93862600	**125,00**	A2

LPH-300	ø 1,6	ø 1,8	ø 2,0	€	RG
PRO KIT inkl. Luftkappe, Düse/Nadel	13189023P	13189033P	13189035P	**323,00**	A1
LUFTKAPPE einzeln		93875602		**114,00**	A2
DÜSE + NADEL einzeln	93869600	93871600	93621600	**125,00**	A2

Richtiges Einsetzen
des Filters

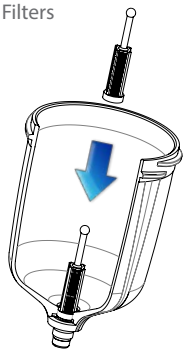

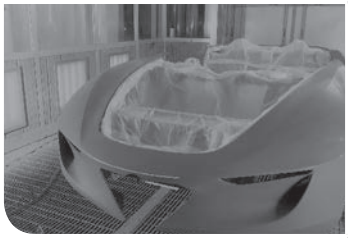

1-1 Luftkappendichtung weiß:
dichtet Luftkappe zur Anzugsmutter

1-2 Luftkappendichtung schwarz:
dichtet Luftkappe zum Pistolenkörper (schwarze Dichtung muss von innen in der Luftkappe sichtbar sein)

TIPP:
immer beide Luftkappendichtungen als Paar wechseln

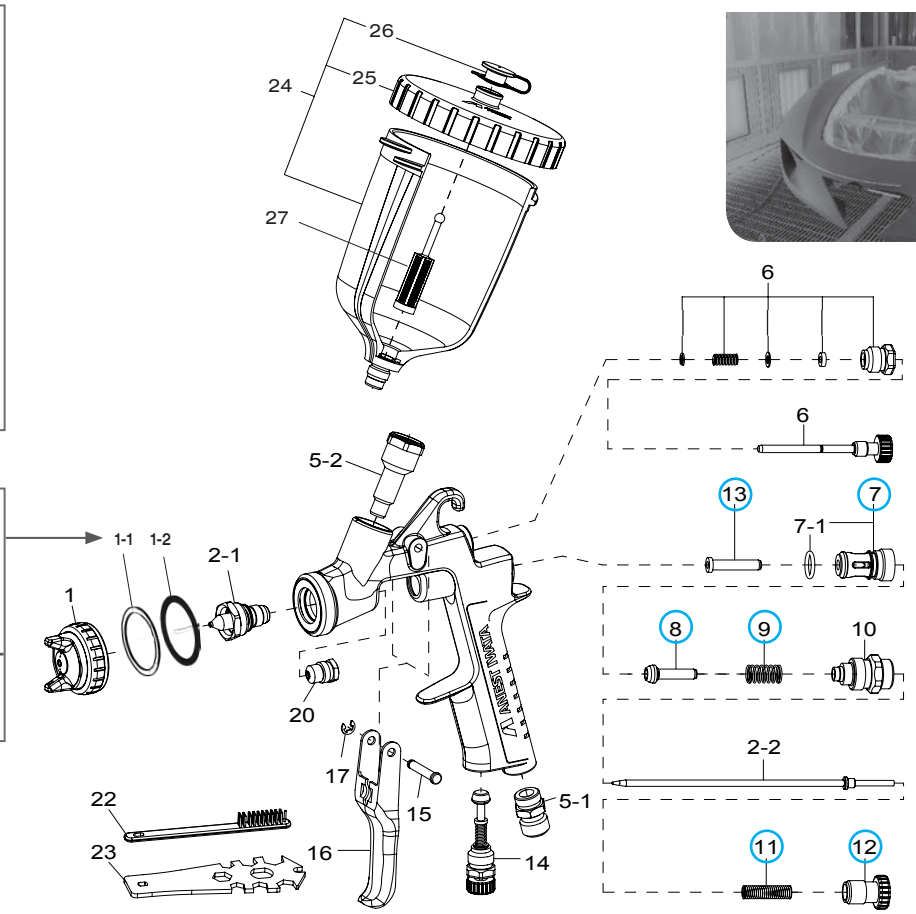

Ersatzteile

Pos.	Art.-Nr.	Beschreibung	€	RG
1		LUFTKAPPE einzeln	**114,00**	A2
1-1	DE120011	LUFTKAPPENDICHTUNG WEIß (1VE=5St.)	**20,80**	A2
1-2	DE120012	LUFTKAPPENDICHTUNG SCHWARZ (1VE=5St.)	**20,80**	A2
2-1+ 2-2		DÜSE + NADEL einzeln	**125,00**	A2
5-1	03660300	LUFTANSCHLUSSNIPPEL G1/4"	**8,55**	A2
5-2	03575620	FARBANSCHLUSSNIPPEL G1/4"	**93,35**	A2
6	03577620	FLACHSTRAHLREGLER	**47,80**	A2
7	03843530	LUFTVENTILSITZ	**23,25**	A2
7-1	06638008	O RING	**1,85**	A2
8	03591530	LUFTVENTIL	**15,85**	A2
9	03719530	FEDER LUFTVENTIL	**6,65**	A2
10	93844532	FARBNADELFÜHRUNG	**35,30**	A2
11	03593530	FEDER FARBNADEL	**6,65**	A2
12	93594532	MATERIALREGULIERUNG	**14,00**	A2
13	93935430	STECKACHSE LUFTVENTIL	**12,70**	A2
14	93845531	LUFTREGLER	**35,30**	A2
15	03667360	BOLZEN ABZUGSHEBEL	**3,50**	A2
16	03597530	ABZUGSHEBEL	**14,00**	A2
17	03912030	SPRENGRING (1VE=2St.)	**3,45**	A2
20	03810620	NADELDICHTUNGSPATRONE	**20,55**	A2
22	W2COM6163	FLACHBÜRSTE (1VE=5St.)	**10,55**	A2
23	93505910	PISTOLENSCHLÜSSEL UNIVERSAL	**6,85**	A2
24	14019100	FLIEßBECHER PC-G600P-2 600ml	**54,70**	A2

Pos.	Art.-Nr.	Beschreibung	€	RG
25	94011220	DECKEL	**30,25**	A2
26	DE120005	TROPFSPERRE (1VE=5St.)	**7,50**	A2
27	DE120006	FILTER 60 Mesh (250µ) (1VE=10St.)	**17,50**	A2

Zubehör

Pos.	Art.-Nr.	Beschreibung	€	RG
○	938941601	REPARATURSET 1 (inkl. Luftventilsitz, Luftventil, Feder Luftventil, Feder Farbnadel, Einstellknopf Farbnadel, Steckachse Luftventil)	**73,75**	A2
	V3M000A06	PPS ADAPTER TYP 6	**29,50**	E1

W-400 BellAria classic plus

High Quality

Classic plus

mit PCG-6-PE
Fließbecher 600ml

EIGENSCHAFTEN

- High Quality Füllerpistole für eine schnelle effiziente Beschichtung
- perfekte Oberflächen durch BA4 Luftkappe: Flat & Thin™ Technologie
- nur 270 l/min Luftverbrauch
- große und kompakte Flachstrahlform
- auf Grund feiner Zerstäubung auf Decklackniveau auch für Nass in Nass geeignet (1.3/1.4 mm)
- Einsatz verschiedener Düsensetups unter Verwendung von nur einer Luftkappe

- für ANEST IWATA- typisch: leise und angenehme Geräuschkulisse
- mit 380g eine der leichtesten Lackierpistolen am Markt
- konisch dichtende Materialdüse, wenig Verschleißteile
- übersichtlicher Pistolenaufbau, einfache Instandhaltung
- hochwertige Oberfläche für eine einfache Pistolenreinigung
- kompatibel zum 3M PPS Wechselbechersystem (Adapter Typ 2)

BellAria

optional:
UV Fließbecher 600ml
(Becher einzeln bestellbar
Art.-Nr. 13000330,
siehe auch Seite 74)

Technische Daten	Ø mm	No.	bar	m€/min	N€/min	mm
W-400 -134G	1.3	BA4-2	2.0	220	270	280
W-400 -144G	1.4			250		300
W-400 -164G	1.6			285		330
W-400 -184G	1.8			360		375
W-400 -204G	2.0			375		390

• Luftanschlussnippel: G1/4" • Farbanschlussnippel: M16 x 1.5mm

BESTELLINFORMATION

W-400 BellAria	ø 1,3	ø 1,4	ø 1,6	€	RG
PRO KIT inkl. Luftkappe, Düse/Nadel	13328513P	13328514P	13328516P	**352,00**	A1
LUFTKAPPE einzeln	93611710			**92,50**	A2
DÜSE + NADEL einzeln	93611740	93611750	93611760	**94,50**	A2

W-400 BellAria	ø 1,8	ø 2,0		€	RG
PRO KIT inkl. Luftkappe, Düse/Nadel	13328518P	13328519P		**352,00**	A1
LUFTKAPPE einzeln	93611710			**92,50**	A2
DÜSE + NADEL einzeln	93611770	93611780		**94,50**	A2

PRO KIT — Karton

- W-400 BellAria
- PCG 6 PE 600 ml
- Luftnippel selbstdichtend
- Reinigungsbürstenset
- Pistolenschlüssel

W-400 BellAria classic plus

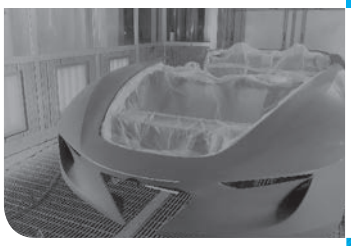

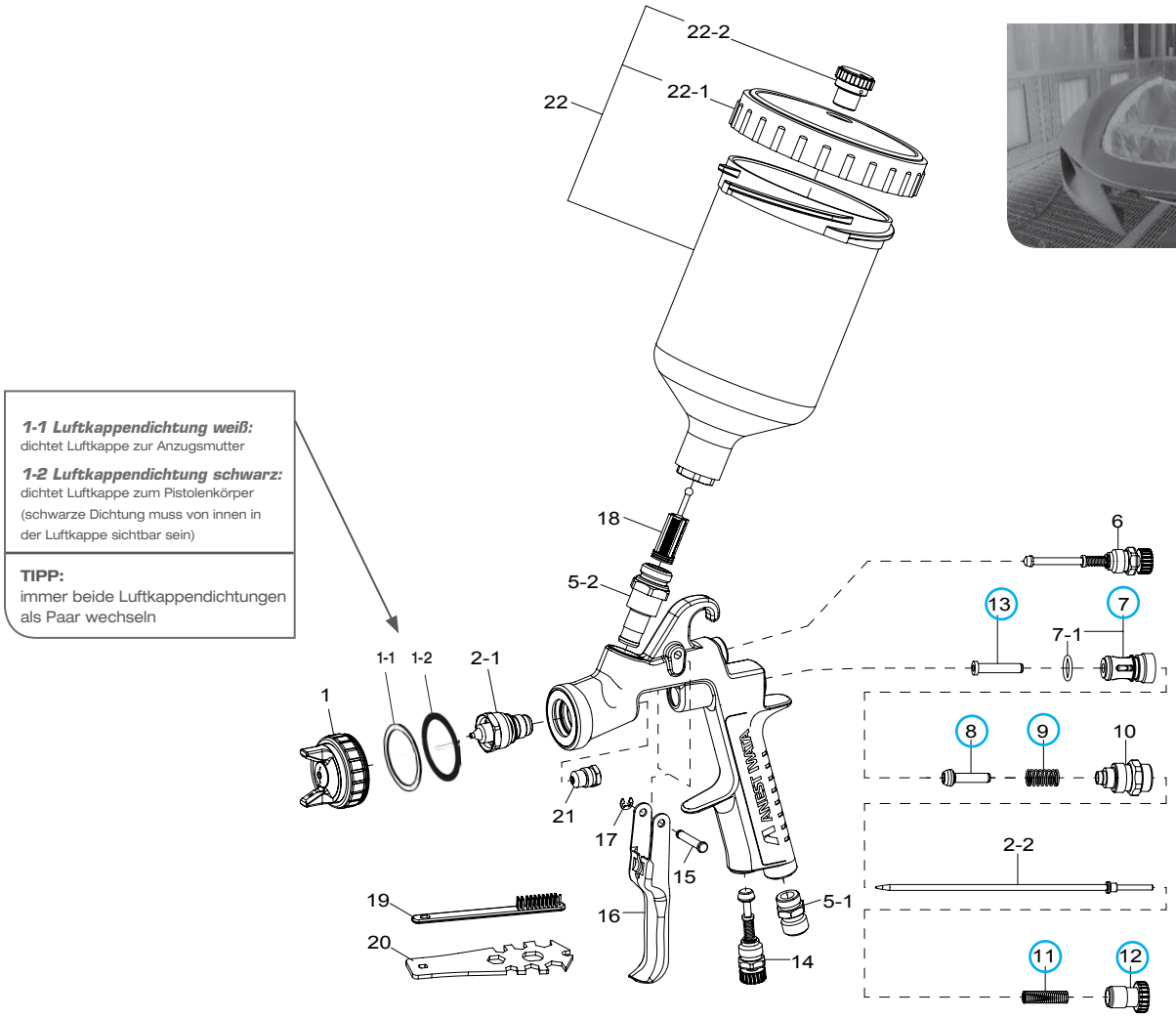

1-1 Luftkappendichtung weiß:
dichtet Luftkappe zur Anzugsmutter

1-2 Luftkappendichtung schwarz:
dichtet Luftkappe zum Pistolenkörper (schwarze Dichtung muss von innen in der Luftkappe sichtbar sein)

TIPP:
immer beide Luftkappendichtungen als Paar wechseln

Ersatzteile

Pos.	Art.-Nr.	Beschreibung	€	RG
1		LUFTKAPPE einzeln	**92,50**	A2
1.1	DE120007	LUFTKAPPENDICHTUNG Weiß (1VE=5St.)	**13,45**	A2
1.1	DE120008	LUFTKAPPENDICHTUNG SCHWARZ (1VE=5St.)	**23,70**	A2
2-1+ 2-2		DÜSE + NADEL einzeln	**94,50**	A2
5-1	03660300	LUFTANSCHLUSSNIPPEL G1/4"	**8,55**	A2
5-2	93650531	FARBANSCHLUSSNIPPEL M16 x 1.5mm	**63,25**	A2
6	93611930	FLACHSTRAHLREGLER	**37,70**	A2
7	03843530	LUFTVENTILSITZ	**23,25**	A2
7-1	06638008	O RING	**1,85**	A2
8	03591530	LUFTVENTIL	**15,85**	A2
9	03719530	FEDER LUFTVENTIL	**6,65**	A2
10	93844532	FARBNADELFÜHRUNG	**36,30**	A2
11	03593530	FEDER FARBNADEL	**6,65**	A2
12	93611900	MATERIALREGULIERUNG	**14,00**	A2
13	93935430	STECKACHSE LUFTVENTIL	**12,70**	A2
14	93611940	LUFTREGLER	**35,30**	A2
15	03667360	BOLZEN ABZUGSHEBEL	**3,50**	A2
16	03517600	ABZUGSHEBEL	**16,45**	A2
17	03912030	SPRENGRING (1VE=2St.)	**3,45**	A2
18	DE120009	FILTER 60 Mesh (250µ) (1VE=10St.)	**17,50**	A2
19	W2COM6163	FLACHBÜRSTE (1VE=5St.)	**10,55**	A2

Pos.	Art.-Nr.	Beschreibung	€	RG
20	93505910	PISTOLENSCHLÜSSEL UNIVERSAL	**6,85**	A2
21	03810620	NADELDICHTUNGSPATRONE	**20,55**	A2
22	14011001	FLIEßBECHER PCG-6-PE 600ml	**50,00**	A2
22-1	04002300	DECKEL	**8,60**	A2
22-2	DE120010	TROPFSPERRE (1VE=5St.)	**9,50**	A2

Zubehör

Pos.	Art.-Nr.	Beschreibung	€	RG
○	938941601	REPARATURSET 1 (inkl. Luftventilsitz, Luftventil, Feder Luftventil, Feder Farbnadel, Einstellknopf Farbnadel, Steckachse Luftventil)	**73,75**	A2
	13000330	UV FLIEßBECHER PCG-6P-M-S1 600ml	**50,00**	A2
	V3M000A02	PPS ADAPTER TYP 2	**29,50**	E1

impact AZ3 HTE-S

Air-Cleaner ANEST IWATA Group

Standard Quality

mit PCG-6P-2-AZ
Fließbecher 600ml

EIGENSCHAFTEN

- robuste Handwerker- Füllerpistole mit gutem Preis-/ Leistungsverhältnis
- großer, schlanker Flachstahl mit feiner Zerstäubung und guter Flächenleistung
- hohe Übertragungseffizienz (HTE-Technologie)
- gut einstell- und dosierbar
- alle materialführenden Teile in Edelstahl
- einfache Bedienung der Einstellknöpfe, für Rechts- und Linkshänder
- Kosten zur Wiederbeschaffung von Verschleißteilen äußerst kundenfreundlich
- kompatibel zum 3M PPS Wechselbechersystem (Adapter Typ 43)

Homogene und feine Zerstäubung

HTE HIGH TRANSFER EFFICIENCY

HTE-S IMPACT
High Perfomance Spray
TECHNOLOGIE

optional:
UV Fließbecher 600ml
(Becher einzeln bestellbar
Art.-Nr. W0CUPAZ91,
siehe auch Seite 74)

Technische Daten	Ø mm	No.	bar	ml/min	Nl/min	mm
AZ3 HTE-S IMPACT	1.4	HTE-S1	2.0	279	325	230
	1.6	HTE-S2		289	312	
	1.8			322		250
	2.0			361		270

• Luftanschlussnippel: G1/4" • Farbanschlussnippel: G1/4"

BESTELLINFORMATION

impact AZ3 HTE-S	ø 1,4	ø 1,6	ø 1,8	€	RG
PISTOLE inkl. Luftkappe, Düse/Nadel	W0SPG91AG14C	W0SPG91AG16C	W0SPG91AG18C	179,00	C1
LUFTKAPPE einzeln	W2CAP90AG12	W2CAP90AG16		49,90	C2
DÜSE + NADEL einzeln	W2ADU90AG14	W2ADU90AG16	W2ADU90AG18	34,00	C2

impact AZ3 HTE-S	ø 2,0			€	RG
PISTOLE inkl. Luftkappe, Düse/Nadel	W0SPG91AG20C			179,00	C1
LUFTKAPPE einzeln	W2CAP90AG16			49,90	C2
DÜSE + NADEL einzeln	W2ADU90AG20			34,00	C2

Karton

- impact AZ3 HTE-S
- PCG-6P-2-AZ 600 ml
- Luftnippel selbstdichtend
- Pistolenschlüssel

Ex CE

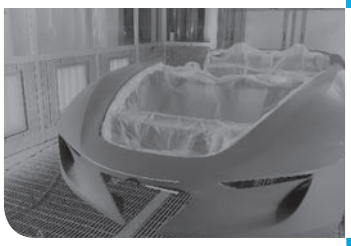

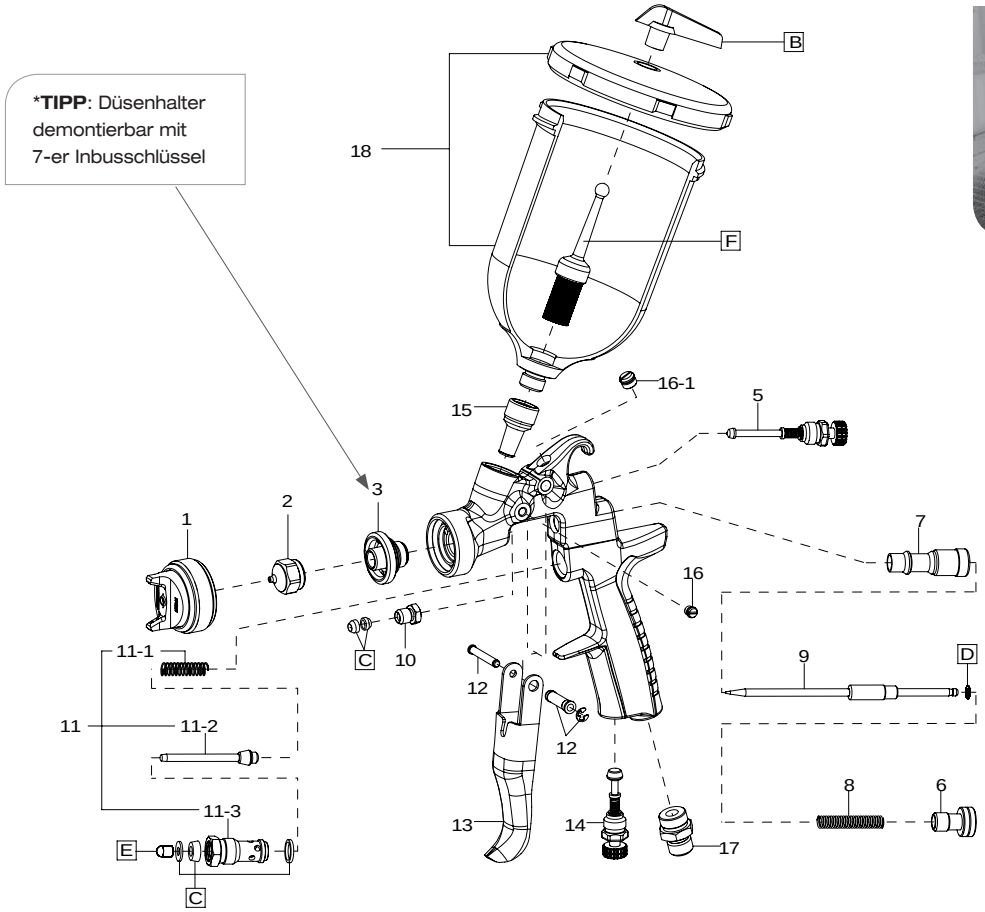

Ersatzteile

Pos.	Art.-Nr.	Beschreibung	€	RG
1		LUFTKAPPE einzeln	**49,90**	C2
2+9		DÜSE + NADEL einzeln	**34,00**	C2
3	W3COM3050	DÜSENHALTER*	**24,00**	C2
5	93842601	FLACHSTRAHLREGLER	**33,95**	A2
6	W2COM6077	MATERIALREGULIERUNG	**3,10**	C2
7	W2010140900	FARBNADELFÜHRUNG	**3,15**	C2
8	W2010140800	FEDER FARBNADEL	**1,75**	C2
10	W2010140600	DICHTUNGSSITZ	**2,05**	C2
11	W2COM6080	LUFTVENTILSET	**9,20**	C2
11-1	W2010141700	RÜCKHOLFEDER FÜR LUFTVENTIL	**1,45**	C2
11-2	W2010130600	LUFTVENTIL	**2,60**	C2
11-3	W2010130500	LUFTVENTILSITZ	**4,35**	C2
12	W2COM4041	BOLZEN ABZUGSHEBEL	**3,70**	C2
13	W2COM6051	ABZUGSHEBEL	**5,30**	C2
14	93845531	LUFTREGLER	**35,30**	A2
15	W3COM5038	FARBANSCHLUSSNIPPEL G1/4"	**12,10**	C2
16	W2COM5004	SCHRAUBE	**0,55**	C2
16-1	W2COM6050	VERSCHLUSSSCHRAUBE	**1,40**	C2
17	W2COM5039	LUFTANSCHLUSSNIPPEL G1/4"	**3,70**	C2
C	W2KIT56	DICHTUNGSSET	**4,20**	C2
D	W2KIT33	GLEITRINGSET (1VE=10St.)	**9,90**	C2
E	W2KIT37	RUTENSPITZESET (1VE=5St.)	**4,00**	C2
18	W0CUPAZ90	FLIEßBECHER PCG-6P-2-AZ 600ml	**35,00**	C2

Pos.	Art.-Nr.	Beschreibung	€	RG
B	W2KIT07	TROPFSPERRE (1VE=5St.)	**5,80**	A2
F	W2KIT06	FILTER 50 MESH (297µ) (1VE=5St.)	**17,35**	A2

Zubehör

Pos.	Art.-Nr.	Beschreibung	€	RG
	93505910	PISTOLENSCHLÜSSEL UNIVERSAL	**6,85**	A2
	W0CUPAZ91	UV FLIEßBECHER schwarz 600ml	**35,00**	C2
	V3M000A43	PPS ADAPTER TYP 43	**29,50**	E1

AZ3 HTE2 HVLP

Standard Quality

mit PCG-6P-2B-AZ
Fließbecher 600ml

EIGENSCHAFTEN

- robuste Handwerker- Lackierpistole für den **Spritzspachtel-Auftrag** mit gutem Preis-/ Leistungsverhältnis
- hohe Übertragungseffizienz (HTE-Technologie)
- gut einstell- und dosierbar
- nur 2.0 bar Arbeitsdruck
- einfache Bedienung der Einstellknöpfe, für Rechts- und Linkshänder
- Kosten zur Wiederbeschaffung von Verschleißteilen äußerst kundenfreundlich
- kompatibel zum 3M PPS Wechselbechersystem (Adapter Typ 43)

HVLP
High Volume Low Pressure
TECHNOLOGIE

HTE 2
HIGH TRANSFER EFFICIENCY

Technische Daten	Ø mm	No.	bar	mℓ/min	Nℓ/min	mm
AZ3 HTE2 HVLP	2.5	HVLP	2.0	240	340	360

• Luftanschlussnippel: G1/4" • Farbanschlussnippel: G1/4"

Karton

- AZ3 HTE2 HVLP
- PCG-6P-2B-AZ 600 ml
- Luftnippel selbstdichtend

BESTELLINFORMATION

AZ3 HTE2 HVLP	ø 2,5	€	RG
PISTOLE HVLP inkl. Luftkappe, Düse/Nadel	DE310005	**155,00**	C1
LUFTKAPPE HVLP einzeln	W2CAP84AG	**38,50**	C2
DÜSE + NADEL HVLP einzeln	W2010134000	**21,00**	C2

AZ3 HTE2 HVLP

*Spezialschlüssel

zur Demontage des Düsenhalters

ZUBEHÖR

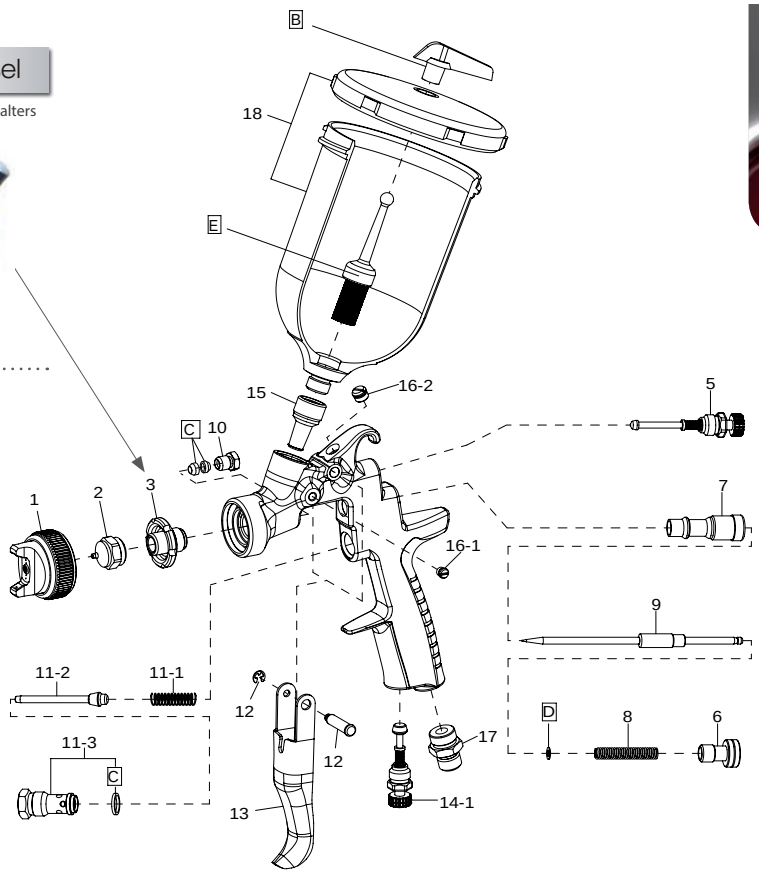

IPA

Ersatzteile

Pos.	Art.-Nr.	Beschreibung	€	RG
1		LUFTKAPPE HVLP einzeln	**38,50**	C2
2+9		DÜSE + NADEL HVLP einzeln	**21,00**	C2
3	W2010140200	DÜSENHALTER*	**6,80**	C2
5	93842601	FLACHSTRAHLREGLER	**33,95**	A2
6	W2010141000	MATERIALREGULIERUNG	**2,05**	C2
7	W2010140900	FARBNADELFÜHRUNG	**3,15**	C2
8	W2010140800	FEDER FARBNADEL	**1,75**	C2
10	W2010140600	DICHTUNGSSITZ	**2,05**	C2
11	W2010120100	LUFTVENTILSET	**7,90**	C2
11-1	W2010141700	RÜCKHOLFEDER FÜR LUFTVENTIL	**1,45**	C2
11-2	W2010130600	LUFTVENTIL	**2,60**	C2
11-3	W2010130500	LUFTVENTILSITZ	**4,35**	C2
12	W2COM4001	BOLZEN ABZUGSHEBEL	**3,60**	C2
13	W2COM6051	ABZUGSHEBEL	**5,30**	C2
14-1	93845531	LUFTREGLER	**35,30**	A2
15	W2013040100	FARBANSCHLUSSNIPPEL G1/4"	**1,85**	C2
16-1	W2COM5004	SCHRAUBE	**0,55**	C2
16-2	W2COM6050	VERSCHLUSSSCHRAUBE	**1,40**	C2
17	W2COM5000	LUFTANSCHLUSSNIPPEL G1/4"	**2,85**	C2
C	W2KIT56	DICHTUNGSSET	**4,20**	C2
D	W2KIT33	GLEITRINGSET (1VE=10St.)	**9,90**	C2
18	W0012820100	FLIEßBECHER PCG-6P-2B-AZ 600ml	**13,30**	C2
B	W2KIT07	TROPFSPERRE (1VE=5St.)	**5,80**	A2
E	W2KIT06	FILTER 50 Mesh (297µ) (1VE=5St.)	**17,35**	A2

Zubehör

Pos.	Art.-Nr.	Beschreibung	€	RG
	93505910	PISTOLENSCHLÜSSEL UNIVERSAL	**6,85**	A2
	W2503500100	SPEZIALSCHLÜSSEL DÜSENHALTER*	**40,25**	C2
	V3M000A43	PPS ADAPTER TYP 43	**29,50**	E1

concept AZ3 HTE P.A.S.

Air-Cleaner ANEST IWATA Group

Standard Quality

mit
PCGP-6P-2B-AZ
Druckbecher
600ml

optional:
mit
Druckbecher für
1L oder 0,7L PPS

EIGENSCHAFTEN

- robuste Handwerker- Lackierpistole mit Fließdruck mit gutem Preis-/ Leistungsverhältnis
- großes, gleichmäßiges Spritzbild bei sehr hochviskosen, aber auch thixotropen Materialien durch das druckunterstütze Pressure Assisted System (P.A.S.)
- geeignet für die großflächige Anwendung mit einer hohen Materialübertragungsrate
- verblüffend hoher Materialaustrag durch direkte Druckbeaufschlagung
- präziser Minidruckregler für Becherfließdruck
- sehr leichtes Modell in der Klasse der Druckbecherpistolen
- Pumpe oder Druckbehälter sind nicht erforderlich
- leicht zu dosierender Abzugshebel
- Kosten zur Wiederbeschaffung von Verschleißteilen äußerst kundenfreundlich
- alle materialführenden Teile in Edelstahl
- kompatibel mit 3M PPS Wechselbechersystem (Adapter Typ 43)

HTE-P1 CONCEPT

High Perfomance Spray

TECHNOLOGIE

Hoher Materialaustrag auch bei hochviskosen Materialien

METALLDECKEL robust und widerstandsfähig

Zum Anschauen des Videos zur concept AZ3 HTE P.A.S. nebenstehenden QR-Code nutzen.

YouTube

Pressure assisted SYSTEM

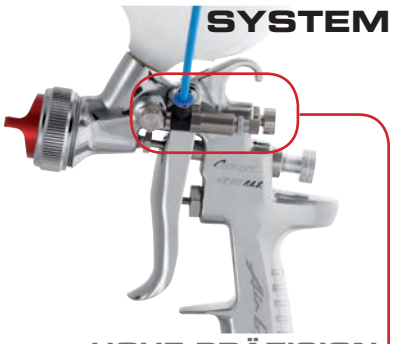

HOHE PRÄZISION
MINIDRUCKREGLER

Technische Daten	Ø mm	No.	bar	mℓ/min	Nℓ/min	mm
AZ3 HTE P.A.S. CONCEPT	1.3	P1 CONCEPT	2.5	190	286	270
	1.5			260		320

• Luftanschlussnippel: G1/4" • Farbanschlussnippel: G1/4"

Karton

- concept AZ3 HTE P.A.S.
- PCGP-6P-2B-AZ 600 ml oder Druckbecher PPS
- Luftnippel selbstdichtend
- Pistolenschlüssel

BESTELLINFORMATION

concept AZ3 HTE P.A.S.	ø 1,3	ø 1,5	€	RG
PISTOLE inkl. Luftkappe, Düse/Nadel	W0SPG88AG13C	W0SPG88AG15C	275,00	C1
PISTOLE DRUCKBECHER PPS inkl. Luftkappe, Düse/Nadel	DE310001	DE310002	295,00	C1
LUFTKAPPE einzeln	W2CAP83AG13		49,90	C2
DÜSE + NADEL einzeln	W2ADU83AG13	W2ADU83AG15	34,00	C2

Ex CE

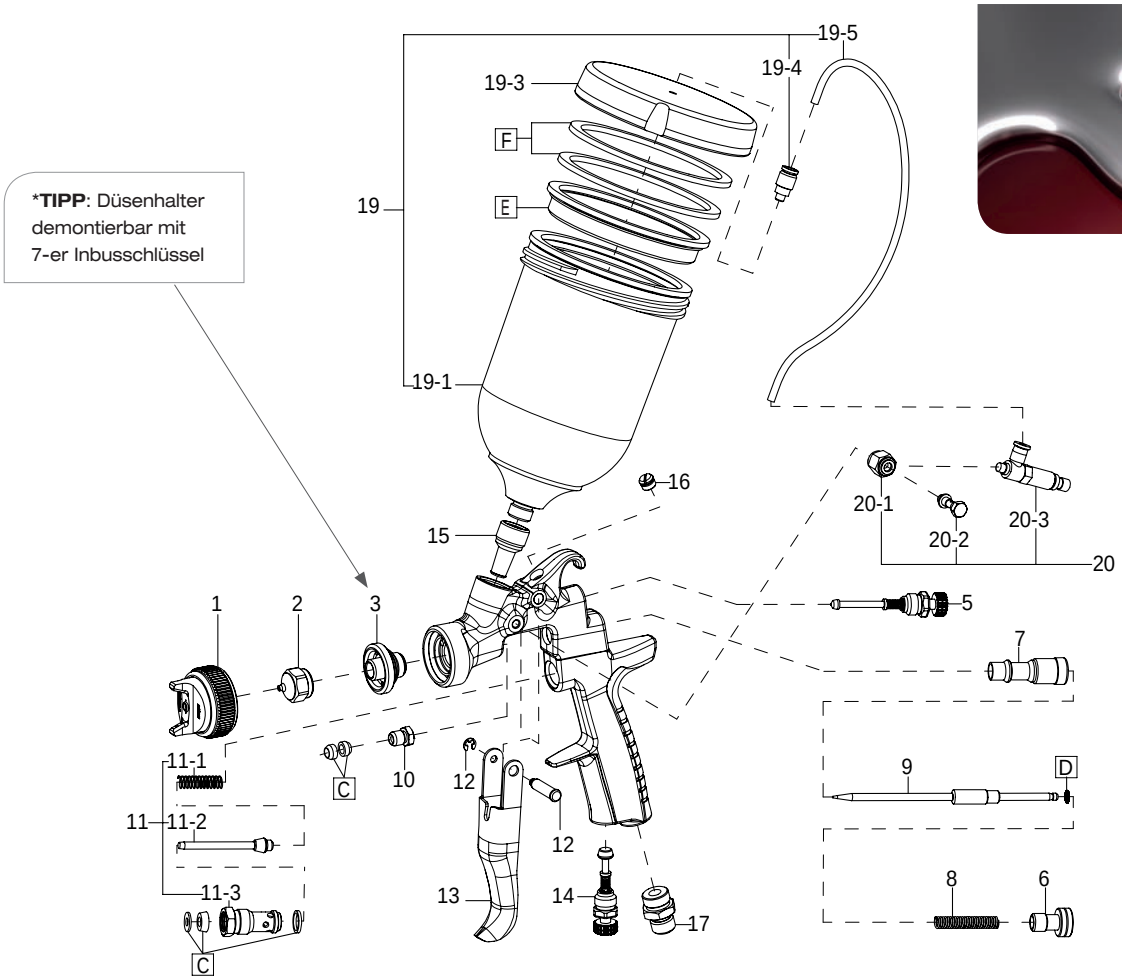

Ersatzteile

Pos.	Art.-Nr.	Beschreibung	€	RG
1		LUFTKAPPE einzeln	**49,90**	C2
2+9		DÜSE + NADEL einzeln	**34,00**	C2
3	W3COM3050	DÜSENHALTER*	**24,00**	C2
5	93842601	FLACHSTRAHLREGLER	**33,95**	A2
6	W2010141000	MATERIALREGULIERUNG	**2,05**	C2
7	W2010140900	FARBNADELFÜHRUNG	**3,15**	C2
8	W2010140800	FEDER FARBNADEL	**1,75**	C2
10	W2010140600	DICHTUNGSSITZ	**2,05**	C2
11	W2010120100	LUFTVENTILSET	**7,90**	C2
11-1	W2010141700	RÜCKHOLFEDER FÜR LUFTVENTIL	**1,45**	C2
11-2	W2010130600	LUFTVENTIL	**2,60**	C2
11-3	W2010130500	LUFTVENTILSITZ	**4,35**	C2
12	W2COM4001	BOLZEN ABZUGSHEBEL	**3,60**	C2
13	W2COM6051	ABZUGSHEBEL	**5,30**	C2
14	93845531	LUFTREGLER	**35,30**	A2
15	W3COM5038	FARBANSCHLUSSNIPPEL G1/4"	**12,10**	C2
16	W2COM6050	SCHRAUBE	**1,40**	C2
17	W2COM5000	LUFTANSCHLUSSNIPPEL G1/4"	**2,85**	C2
C	W2KIT56	DICHTUNGSSET	**4,20**	C2
D	W2KIT33	GLEITRINGSET (1VE=10St.)	**9,90**	C2

Pos.	Art.-Nr.	Beschreibung	€	RG
19	W0CUPAZ85	DRUCKBECHERSET PCGP-6P-2B-AZ 600ml	**91,65**	C2
19-1	W3COM1037	DRUCKBECHER	**35,80**	C2
19-3	W3COM1031	DECKEL	**44,75**	C2
19-4	W3COM5041	DRUCKBECHERANSCHLUSS	**4,40**	C2
19-5	0010002700	LUFTSCHLAUCH	**2,10**	C2
E	W2KIT38	TROPFSPERRE (1VE=3St.)	**5,00**	C2
F	W2KIT39	DICHTUNGSSET (1VE=4St.)	**6,25**	C2
20	W2SUB6066	DRUCKLUFTREGLERSET	**43,30**	C2
20-1	W3COM4030	DREHBARE MUTTER	**2,30**	C2
20-2	W3COM4033	SCHRAUBE BANJO	**1,90**	C2
20-3	W3COM5032	DRUCKLUFTREGLER	**39,95**	C2

Zubehör

Pos.	Art.-Nr.	Beschreibung	€	RG
	93505910	PISTOLENSCHLÜSSEL UNIVERSAL	**6,85**	A2
	DE510002	DRUCKBECHER FÜR 1L oder 0,7L PPS*	**70,00**	E1
	V3M000A43	PPS ADAPTER Typ 43	**29,50**	E1

***NICHT VERGESSEN:** Bei Bestellung des Druckbechers für 1L oder 0,7L PPS (Art.-Nr. DE510002) PPS Adapter Typ 43 (Art.-Nr. V3M000A43) mitbestellen.

W-300WB

SPLITNOZZLE™

Premium Quality

SPLITNOZZLE™

high T.E.C. Transfer Efficiency Control

mit PCG 2P-2
Fließbecher 200ml

optional:
PC-G600P-2
Fließbecher 600ml
(Becher einzeln bestellbar
Art.-Nr. 14019100, siehe auch Seite 72)

EIGENSCHAFTEN

- perfekte Oberflächen durch Vorzerstäuber Technologie
- speziell zum Beilackieren, bspw. Seitenwand oder Stoßfänger und kleinere Flächen
- kaum sichtbare Übergänge durch weiches und feines Spritzbild
- gleichmäßiger Nasskern und sehr feine Zerstäubung bei geringem Luftbedarf (190 Nl/min)
- sehr guter Verlauf bei äußerst geringem Materialverbrauch
- sehr gut kontrollierbare Applikation
- bereits bei 1.5 bar Arbeitsdruck einsetzbar
- Einsatz verschiedener Düsensetups unter Verwendung von nur einer Luftkappe

- für ANEST IWATA- typisch: leise und angenehme Geräuschkulisse
- mit 320g eine der leichtesten Smart- Lackierpistolen am Markt
- einfache Bedienung der Einstellknöpfe, für Rechts- und Linkshänder
- konisch dichtende Materialdüse, wenig Verschleißteile
- übersichtlicher Pistolenaufbau, einfache Instandhaltung
- hochwertige Oberfläche für eine einfache Pistolenreinigung
- kompatibel mit 3M PPS Wechselbechersystem (Adapter Typ 6)

Smart Repair

Beilackierung bzw. Farbtonangleichung, Basislack wird über die Schadstelle hinaus auslaufend lackiert und anschließend mit Klarlack vollständig überlackiert.

Volllackierung von Kleinteilen wie bspw. Felgen, Spiegelkappen und Spoilern

SCHLITZDÜSE
VORZERSTÄUBER TECHNOLOGIE

Technische Daten	Ø mm	No.	bar	mℓ/min	Nℓ/min	mm
W300 WB-061G	0.6	WB1	1.5	45	190	155
W300 WB-081G	0.8			55		190
W300 WB-101G	1.0			65		230
W300 WB-121G	1.2			100		240
W300 WB-141G	1.4			125		250

• Luftanschlussnippel: G1/4" • Farbanschlussnippel: G1/4"

PRO KIT

Karton

- W-300 WB
- PCG 2P-2 200 ml
- Luftnippel selbstdichtend
- Reinigungsbürstenset
- Pistolenschlüssel

BESTELLINFORMATION

W-300 WB	ø 0,6	ø 0,8	ø 1,0	€	RG
PRO KIT inkl. Luftkappe, Düse/Nadel	13241506P	13241509P	13241515P	**345,00**	A1
LUFTKAPPE einzeln	93592621			**94,00**	A2
DÜSE + NADEL einzeln	93671620	93673620	93602620	**117,00**	A2

W-300 WB	ø 1,2	ø 1,4		€	RG
PRO KIT inkl. Luftkappe, Düse/Nadel	13241525P	13241505P		**345,00**	A1
LUFTKAPPE einzeln	93592621			**94,00**	A2
DÜSE + NADEL einzeln	93591620	93595620		**117,00**	A2

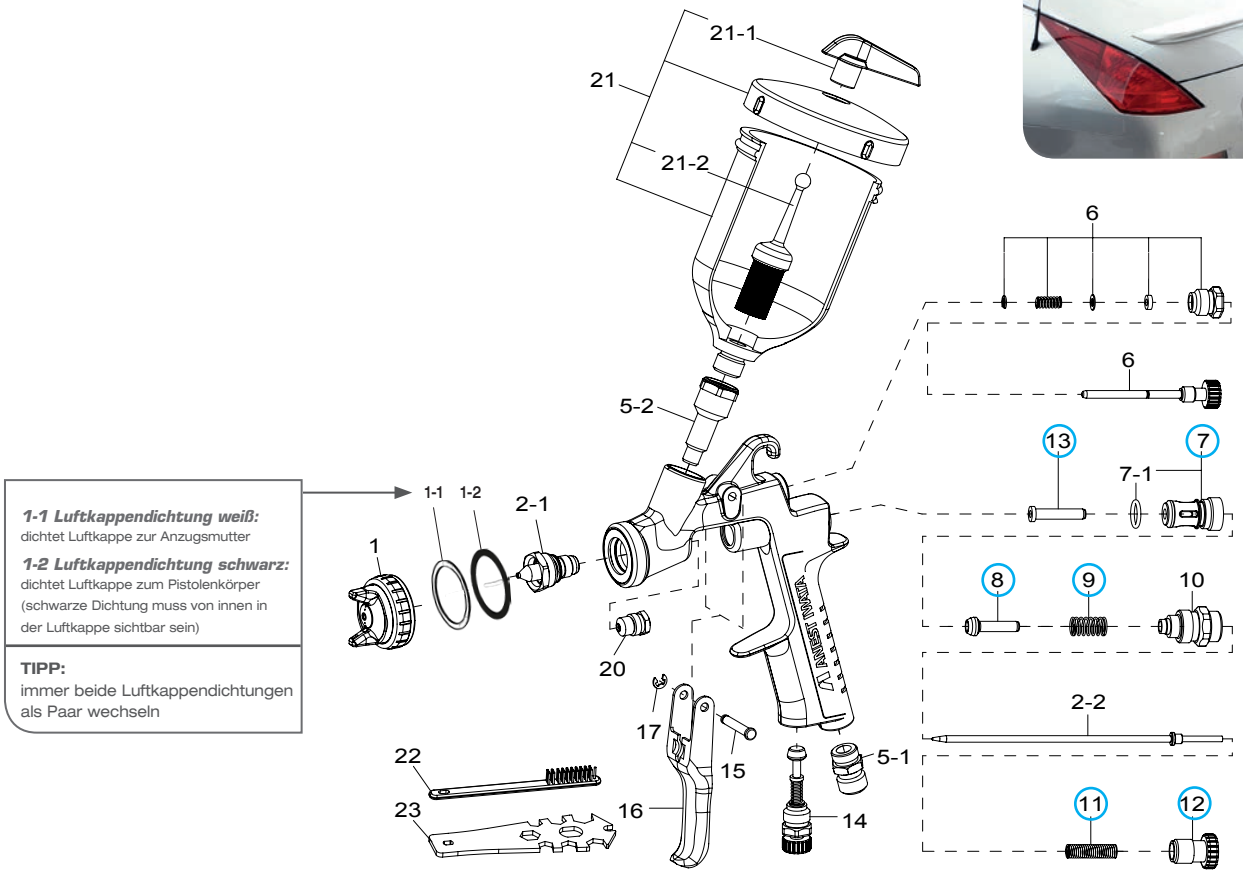

1-1 Luftkappendichtung weiß:
dichtet Luftkappe zur Anzugsmutter

1-2 Luftkappendichtung schwarz:
dichtet Luftkappe zum Pistolenkörper (schwarze Dichtung muss von innen in der Luftkappe sichtbar sein)

TIPP:
immer beide Luftkappendichtungen als Paar wechseln

Ersatzteile

Pos.	Art.-Nr.	Beschreibung	€	RG
1		LUFTKAPPE einzeln	**94,00**	A2
1-1	DE120011	LUFTKAPPENDICHTUNG WEIß (1VE=5St.)	**20,80**	A2
1-2	DE120012	LUFTKAPPENDICHTUNG SCHWARZ (1VE=5St.)	**20,80**	A2
2-1 +2-2		DÜSE + NADEL einzeln	**117,00**	A2
5-1	03660300	LUFTANSCHLUSSNIPPEL G1/4"	**8,55**	A2
5-2	03575620	FARBANSCHLUSSNIPPEL G1/4"	**93,35**	A2
6	03577620	FLACHSTRAHLREGLER	**47,80**	A2
7	03843530	LUFTVENTILSITZ	**23,25**	A2
7-1	06638008	O RING	**1,85**	A2
8	03591530	LUFTVENTIL	**15,85**	A2
9	03719530	FEDER LUFTVENTIL	**6,65**	A2
10	93844532	FARBNADELFÜHRUNG	**35,30**	A2
11	03593530	FEDER FARBNADEL	**6,65**	A2
12	93594532	MATERIALREGULIERUNG	**14,00**	A2
13	93935430	STECKACHSE LUFTVENTIL	**12,70**	A2
14	93845531	LUFTREGLER	**35,30**	A2
15	03667360	BOLZEN ABZUGSHEBEL	**3,50**	A2
16	03597530	ABZUGSHEBEL	**14,00**	A2
17	03912030	SPRENGRING (1VE=2St.)	**3,45**	A2
20	03810620	NADELDICHTUNGSPATRONE	**20,55**	A2

Pos.	Art.-Nr.	Beschreibung	€	RG
21	W0CUPAZ40IN	FLIEßBECHER PCG 2P-2 Edelstahl 200ml	**30,30**	A2
21-1	W2KIT07	TROPFSPERRE (1VE=5St.)	**5,80**	A2
21-2	W2KIT06	FILTER 50 Mesh (297µ) (1VE=5St.)	**17,35**	A2
22	W2COM6163	FLACHBÜRSTE (1VE=5St.)	**10,55**	A2
23	93505910	PISTOLENSCHLÜSSEL UNIVERSAL	**6,85**	A2

Zubehör

Pos.	Art.-Nr.	Beschreibung	€	RG
○	938941601	REPARATURSET 1 (inkl. Luftventilsitz, Luftventil, Feder Luftventil, Feder Farbnadel, Einstellknopf Farbnadel, Steckachse Luftventil)	**73,75**	A2
	V3M000A06	PPS ADAPTER TYP 6	**29,50**	E1

impact junior AZ4 HTE-S

Standard Quality

mit PCG-1P-2
Fließbecher 70ml

mit PCG-2P-2
Fließbecher 200ml

optional:
UV Fließbecher 600ml
(Becher einzeln bestellbar
Art.-Nr. W0CUPAZ91,
siehe auch Seite 74)

EIGENSCHAFTEN

Die Modellserie HTE-S der Marke AirGunsa wurde um die Handwerker- Lackierpistole impact junior AZ4 HTE-S erweitert. Diese Lackierpistole lässt Applikationen mit einer höheren Übertragungseffizienz, mehr Kontrolle und maximalem Komfort auftragen.

NEW

- robuste Handwerker- Lackierpistole mit gutem Preis-/ Leistungsverhältnis
- universell einsetzbar
- gleichmäßiger Flachstrahl: hervorragende Farbwiedergabe und kontrollierte, wolkenfreie Applikation
- Niederdruckeigenschaften: Zerstäubung bei niedrigem Druck für eine maximale Übertragungseffizienz
- konisch dichtende Materialdüse: Düsengewinde hat keinen Materialkontakt und ist somit leicht sauber zu halten
- schwarzer PTFE-beschichteter Pistolenkörper: ansprechendes Design und einfache Reinigung und Wartung
- ergonomisches Design: maximale Balance und Komfort
- leicht zu dosierender Abzugshebel: perfekte Kontrolle und sanftes Auslösen beim Sprühen
- einfache Bedienung der Einstellknöpfe, für Rechts- und Linkshänder
- Kosten zur Wiederbeschaffung von Verschleißteilen äußerst kundenfreundlich
- kompatibel zum 3M PPS Wechselbechersystem (Adapter Typ 43)

Smart Repair

Beilackierung bzw. Farbtonangleichung, Basislack wird über die Schadstelle hinaus auslaufend lackiert und anschließend mit Klarlack vollständig überlackiert.

Volllackierung von Kleinteilen wie bspw. Felgen, Spiegelkappen und Spoilern

AZ4-1 IMPACT Junior

High Perfomance Spray

TECHNOLOGIE

Technische Daten	Ø mm	No.	bar	mℓ/min	Nℓ/min	mm
impact junior AZ4 HTE-S	0.8	AZ4-1 (schwarz)	1.0	50	105	120
	1.0			65		150
	1.2			80		160

• Luftanschlussnippel: G1/4" • Farbanschlussnippel: G1/4"

Karton

- impact junior AZ4 HTE-S
- Fließbecher PCG-1P-2 70 ml oder Fließbecher PCG-2P-2 200 ml
- Luftnippel selbstdichtend

BESTELLINFORMATION geeignet für Spot und Smart Repair

impact junior AZ4 HTE-S	ø 0,8	ø 1,0	ø 1,2	€	RG
PISTOLE 70ml inkl. Luftkappe, Düse/Nadel	13001130	13001140	13001150	**109,00**	C1
PISTOLE 200ml inkl. Luftkappe, Düse/Nadel	13000710	13000720	13000730	**109,00**	C1
LUFTKAPPE schwarz AZ4-1 einzeln	93003740			**30,50**	C2
DÜSE + NADEL einzeln	93004580	93004590	93004600	**21,00**	C2

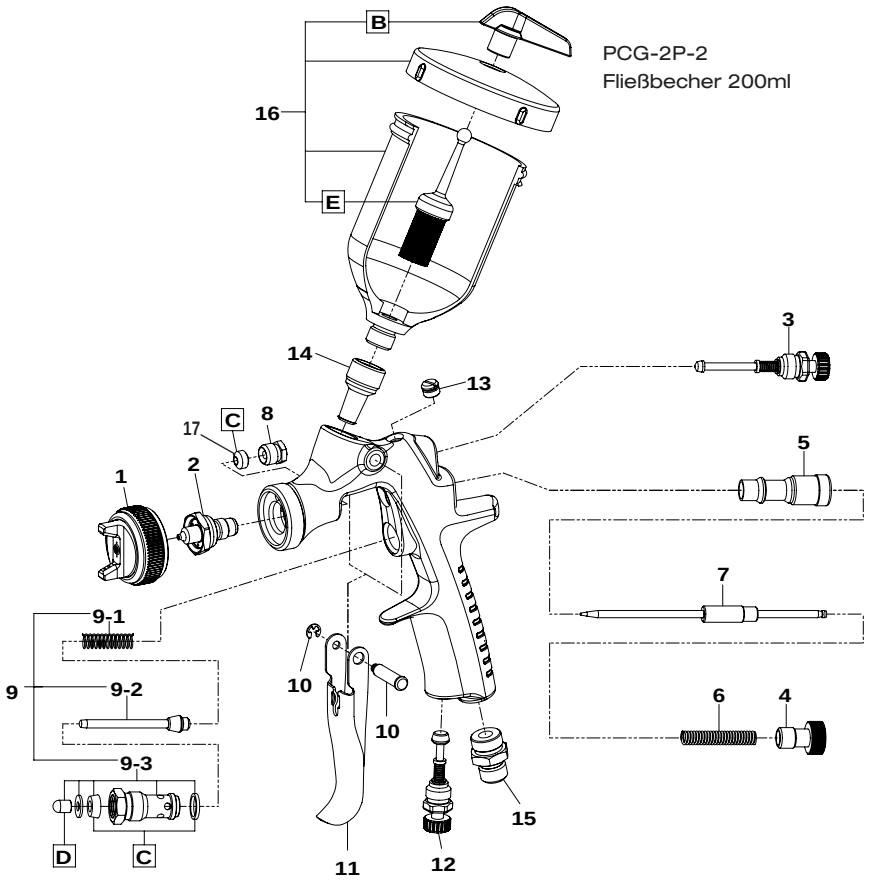

PCG-2P-2
Fließbecher 200ml

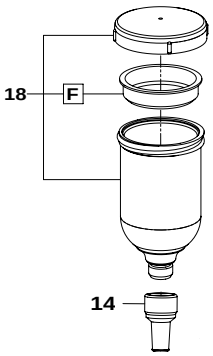

PCG-1P-2
Fließbecher 70ml

Ersatzteile

Pos.	Art.-Nr.	Beschreibung	€	RG
1		LUFTKAPPE einzeln	30,50	C2
2+7		DÜSE + NADEL einzeln	21,00	C2
3	93842601	FLACHSTRAHLREGLER	33,95	A2
4	W2010141000	MATERIALREGULIERUNG	2,05	C2
5	W2010140900	FARBNADELFÜHRUNG	3,15	C2
6	W2010140800	FEDER FARBNADEL	1,75	C2
8	W2COM3011	DICHTUNGSSITZ	2,05	C2
9	W2COM6080	LUFTVENTILSET	9,20	C2
9-1	W2010141700	RÜCKHOLFEDER FÜR LUFTVENTIL	1,45	C2
9-2	W2010130600	LUFTVENTIL	2,60	C2
9-3	W2010130500	LUFTVENTILSITZ	4,35	C2
10	W2COM4001	BOLZEN ABZUGSHEBEL	3,60	C2
11	93003810	ABZUGSHEBEL	5,30	A2
12	93845531	LUFTREGLER	35,30	A2
13	W2COM6050	VERSCHLUSSSCHRAUBE	1,40	C2
14	W3COM5038	FARBANSCHLUSSNIPPEL	12,10	C2
15	W2COM5000	LUFTANSCHLUSSNIPPEL	2,85	C2
16	W0CUPAZ40IN	FLIEßBECHER PCG-2P-2 200ml	30,30	A2
17	W2COM2006	NADELDICHTUNG	4,15	C2
18	13001200	FLIEßBECHER PCG-1P-2 70ml	19,00	A2
B	W2KIT07	TROPFSPERRE (1VE=5St.)	5,80	A2
C	93005550	DICHTUNGSSET (1VE=3St.)	4,20	A2

Pos.	Art.-Nr.	Beschreibung	€	RG
D	W2KIT37	RUTENSPITZESET (1VE=5St.)	4,00	C2
E	W2KIT06	FILTER 50 MESH (297µ) (1VE=5St.)	17,35	A2
F	W2KIT52	TROPFSPERRE (1VE=3St.)	5,95	A2

Zubehör

Pos.	Art.-Nr.	Beschreibung	€	RG
	93505910	PISTOLENSCHLÜSSEL UNIVERSAL	6,85	A2
	W0CUPAZ91	UV FLIEßBECHER schwarz 600ml	35,00	C2
	V3M000A43	PPS ADAPTER TYP 43	29,50	E1

LPH-80

Premium Quality

mit PCG-1P-1
Fließbecher 70ml

optional:
PCG-3P-1
Fließbecher 250ml
(Becher einzeln bestellbar
Art.-Nr. VPE250, siehe auch Seite 72)

EIGENSCHAFTEN

- speziell für Kleinstreparaturen und schwer zugängliche Stellen
- LVLP Technologie (niedriges Luftvolumen, niedriger Druck)
- sehr geringe Overspray Bildung, dadurch keine Gefahr der „Versandung“ in den Auslaufzonen, auch bei empfindlichen Farbtönen
- äußerst geringer Materialverbrauch
- sehr feine Zerstäubung bei geringem Luftbedarf (60 Nl/min)
- perfektes Handling beim “Beilackieren”
- fein justierbare Pistoleneinstellungen
- Einsatz verschiedener Düsensetups unter Verwendung von nur einer Luftkappe

- für ANEST IWATA- typisch: leise und angenehme Geräuschkulisse
- mit 205g eine der leichtesten Spot- Lackierpistolen am Markt
- einfache Bedienung der Einstellknöpfe, für Rechts- und Linkshänder
- konisch dichtende Materialdüse, wenig Verschleißteile
- übersichtlicher Pistolenaufbau, einfache Instandhaltung
- hochwertige Oberfläche für eine einfache Pistolenreinigung
- kompatibel mit 3M PPS Wechselbechersystem (Adapter Typ 31)

Spot Repair

kleine Reparaturlackierung bis zu einer Größe von ungefähr 3.5cm, partielle Ausbesserungsarbeiten

Weiterentwicklung der HVLP Technologie

LVLP Low Volume Low Pressure

optional:
UV Fließbecher 70ml
(Becher einzeln bestellbar
Art.-Nr. 13000230,
siehe auch Seite 74)

Technische Daten	Ø mm	No.	bar	mℓ/min	Nℓ/min	mm
LPH-80-044G	0.4	E4	1.0	10	60	55
LPH-80-064G	0.6			30		80
LPH-80-084G	0.8			45		100
LPH-80-104G	1.0			60		130
LPH-80-124G	1.2			75		140

• Luftanschlussnippel: G1/4” • Farbanschlussnippel: G1/8”

Karton

- LPH-80
- PCG-1P-1 70 ml
- Luftnippel selbstdichtend
- Reinigungsbürstenset

BESTELLINFORMATION

LPH-80	ø 0,4	ø 0,6	ø 0,8	ø 1,0	ø 1,2	€	RG
PISTOLE inkl. Luftkappe, Düse/ Nadel	131807072P	131807172P	131807472P	131807272P	131807372P	**259,00**	A1
LUFTKAPPE einzeln	93662600					**66,20**	A2
DÜSE einzeln	93570600	93568600	93761530	93560600	93760530	**62,90**	A2
NADEL einzeln	93891600	93890600		93886600		**26,60**	A2

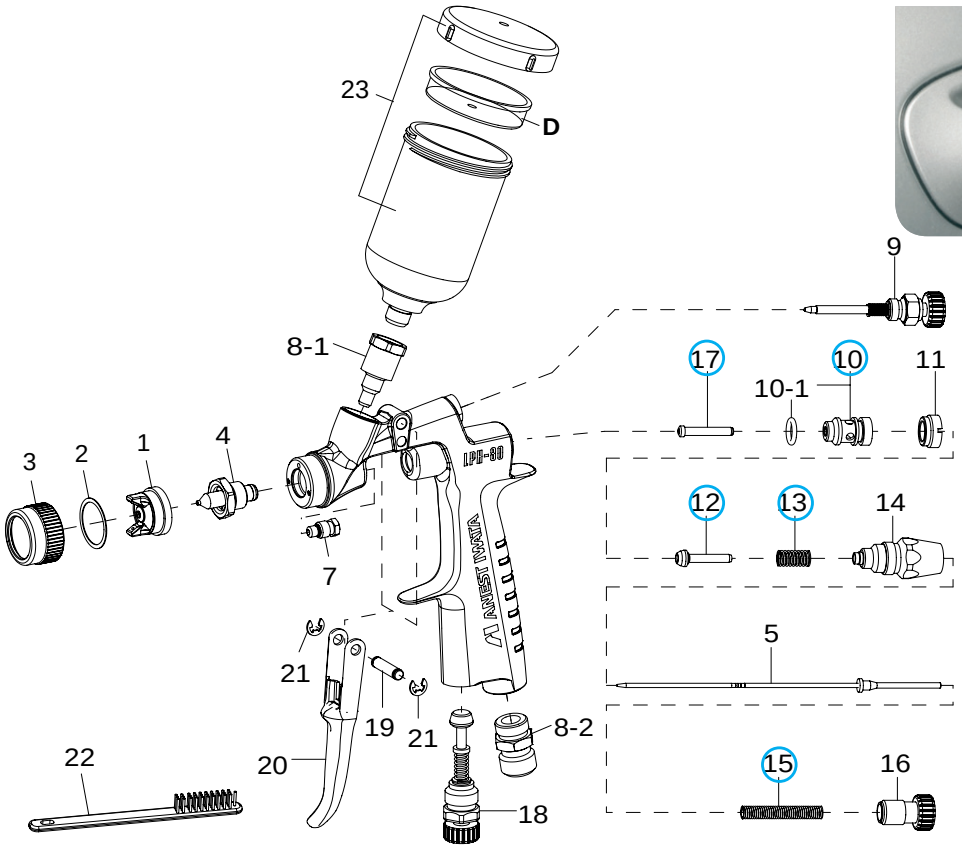

Ersatzteile

Pos.	Art.-Nr.	Beschreibung	€	RG
1		LUFTKAPPE einzeln	**66,20**	A2
2	DE120013	LUFTKAPPENDICHTUNG Weiß (1VE=5St.)	**14,45**	A2
3	03559600	ANZUGSMUTTER LUFTKAPPE	**15,35**	A2
4		DÜSE einzeln	**62,90**	A2
5		NADEL einzeln	**26,60**	A2
7	93940890	NADELDICHTUNGSPATRONE	**20,55**	A2
8-1	93753530	FARBANSCHLUSSNIPPEL G1/8"	**42,25**	A2
8-2	03660300	LUFTANSCHLUSSNIPPEL G1/4"	**8,55**	A2
9	93748530	FLACHSTRAHLREGLER	**38,05**	A2
10	03912880	LUFTVENTILSITZ	**34,40**	A2
10-1	06638005	O RING	**1,25**	A2
11	03011880	SCHRAUBSITZ LUFTVENTIL	**4,05**	A2
12	03013880	LUFTVENTIL	**16,05**	A2
13	03012880	FEDER LUFTVENTIL	**3,50**	A2
14	03936880	FARBNADELFÜHRUNG	**34,40**	A2
15	03015880	FEDER FARBNADEL	**7,50**	A2
16	93754530	MATERIALREGULIERUNG	**8,60**	A2
17	93006881	STECKACHSE LUFTVENTIL	**13,20**	A2
18	93845531	LUFTREGLER	**35,30**	A2
19	03167890	BOLZEN ABZUGSHEBEL	**5,50**	A2
20	03162890	ABZUGSHEBEL	**12,35**	A2
21	03912030	SPRENGRING (1VE=2St.)	**3,45**	A2
22	W2COM6163	FLACHBÜRSTE (1VE=5St.)	**10,55**	A2
23	13678980	FLIEßBECHER PCG-1P-1 70ml mit Tropfsperre	**19,00**	A2

Pos.	Art.-Nr.	Beschreibung	€	RG
D	W2KIT52	TROPFSPERRE (1VE=3St.)	**5,95**	A2

Zubehör

Pos.	Art.-Nr.	Beschreibung	€	RG
	93280881	PISTOLENSCHLÜSSEL FÜR LPH-80	**13,20**	A2
◯	938941603	REPARATURSET 3 (inkl. Luftventilsitz, Luftventil, Feder Luftventil, Feder Farbnadel, Steckachse Luftventil)	**73,75**	A2
	13000230	UV FLIEßBECHER PCG-1P-1-S1 70ml	**19,00**	A2
	V3M000A31	PPS ADAPTER TYP 31	**29,50**	E1

RG-3L

High Quality

mit PC-52 AG
Seitenbecher 200ml

optional:
PC 61
Seitenbecher 130ml
(Becher einzeln bestellbar
Art.-Nr. 14018190, siehe auch Seite 72)

EIGENSCHAFTEN

- speziell für Dekorlackierungen mit Rundstrahl geeignet
- einsetzbar bspw. für Modellbau, Konturenlackierung und Grafiken
- feine Zerstäubung im Rundstrahl
- mit seitlichem Becher für beste Kontrolle beim Arbeiten
- Becher kann individuell im Winkel eingestellt werden, Kopfüberarbeiten möglich
- sehr geringer Luftbedarf von nur 30 bis 50 Nl/min je nach Düsengröße
- konisch dichtende Materialdüse, wenig Verschleißteile
- einfache Bedienung der Einstellknöpfe, für Rechts- und Linkshänder
- übersichtlicher Pistolenaufbau, einfache Instandhaltung

Technische Daten	Ø mm	No.	bar	mℓ/min	Nℓ/min	mm
RG-3L 1	0.4	1	2.5	15	30	25
RG-3L 2	0.6	2		35		35
RG-3L 3	1.0	3		80		

• Luftanschlussnippel: G1/4” • Farbanschlussnippel: G1/8”

Karton

- RG-3L
- PC-52 AG 200 ml
- Luftnippel selbstdichtend
- Reinigungsbürstenset

BESTELLINFORMATION

RG-3L	ø 0,4	ø 0,6	ø 1,0	€	RG
PISTOLE inkl. Luftkappe, Düse/Nadel	13058606	13058616	13058626	**281,00**	A1
LUFTKAPPE einzeln	93022890	93025880	93026880	**37,50**	A2
DÜSE einzeln	93042880	93041880	93040890	**36,50**	A2
NADEL einzeln	93910880	93937880	93938880	**33,00**	A2

RG-3L

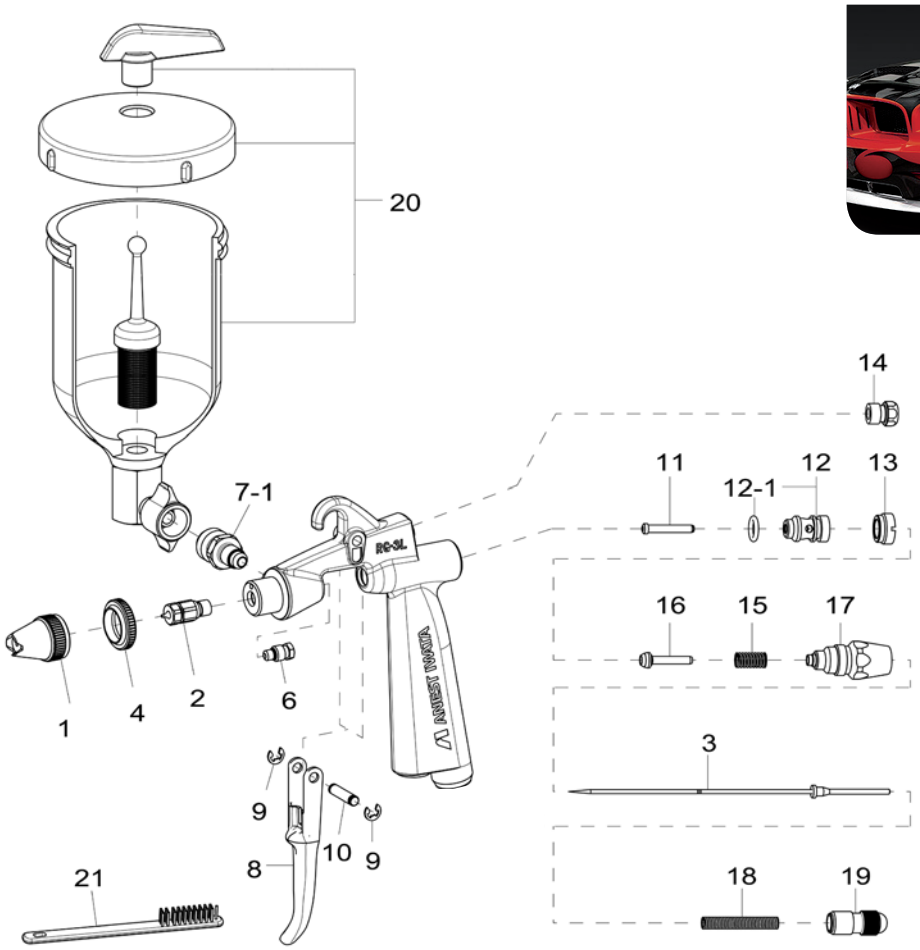

Ersatzteile

Pos.	Art.-Nr.	Beschreibung	€	RG
1		LUFTKAPPE einzeln	**37,50**	A2
2		DÜSE einzeln	**36,50**	A2
3		NADEL einzeln	**33,00**	A2
4	03028890	KONTERMUTTER	**15,50**	A2
6	93940890	NADELDICHTUNGSPATRONE	**20,55**	A2
7-1	93005891	FARBANSCHLUSSNIPPEL G1/8"	**16,20**	A2
8	03162890	ABZUGSHEBEL	**12,35**	A2
9	03912030	SPRENGRING (1VE=2St.)	**3,45**	A2
10	03167890	BOLZEN ABZUGSHEBEL	**5,50**	A2
11	93006881	STECKACHSE LUFTVENTIL	**13,20**	A2
12	03912880	LUFTVENTILSITZ	**34,40**	A2
12-1	06638005	O RING	**1,25**	A2
13	03011880	SCHRAUBSITZ LUFTVENTIL	**4,05**	A2
14	93027880	VERSCHLUSSSCHRAUBE	**13,15**	A2
15	03012880	FEDER LUFTVENTIL	**3,50**	A2
16	03013880	LUFTVENTIL	**16,05**	A2
17	03936880	FARBNADELFÜHRUNG	**34,40**	A2
18	03015880	FEDER FARBNADEL	**7,50**	A2
19	03017880	MATERIALREGULIERUNG	**9,10**	A2
20	14018186F	SEITENBECHER PC-52 AG 200ml	**32,25**	A2
21	W2COM6163	FLACHBÜRSTE (1VE=5St.)	**10,55**	A2

Zubehör

Pos.	Art.-Nr.	Beschreibung	€	RG
	93280881	PISTOLENSCHLÜSSEL FÜR RG-3L	**13,20**	A2

AZ5

Air-Gunsa ANEST IWATA Group

Standard Quality

mit PCG-1P-1B-AZ
Fließbecher 70ml

EIGENSCHAFTEN

- robuste Hobby- Dekorlackierpistole mit Rundstrahl
- einfache Bedienung der Einstellknöpfe, für Rechts- und Linkshänder geeignet
- große Düsenauswahl
- Kosten zur Wiederbeschaffung von Verschleißteilen äußerst kundenfreundlich
- kompatibel zum 3M PPS Wechselbechersystem (Adapter Typ 43)

Technische Daten	Ø mm	No.	bar	mℓ/min	Nℓ/min	mm
AZ5	0.3	3	3.0	19.6	130	100
	0.5	5		26.9		110
	0.8	8		41.6		130
	1.0	10		62.9	170	140

• Luftanschlussnippel: G1/4" • Farbanschlussnippel: G1/8"

BESTELLINFORMATION

AZ5	ø 0,3	ø 0,5	€	RG
PISTOLE inkl. Luftkappe, Düse/Nadel	W0018000003	W0018000005	**94,00**	C1
LUFTKAPPE einzeln	W2011140200	W2011140700	**7,00**	C2
DÜSE + NADEL einzeln	W2012330800	W2012330900	**15,00**	C2

AZ5	ø 0,8	ø 1,0	€	RG
PISTOLE inkl. Luftkappe, Düse/Nadel	W0018000008	W0018000010	**94,00**	C1
LUFTKAPPE einzeln	W2011140800	W2011140900	**7,00**	C2
DÜSE + NADEL einzeln	W2012331000	W2012331100	**15,00**	C2

Karton

- AZ5
- PCG-1P-1B-AZ 70 ml
- Luftnippel selbstdichtend

PCG-1P-1B-AZ *(70ml)*
mit optionaler Tropfsperre

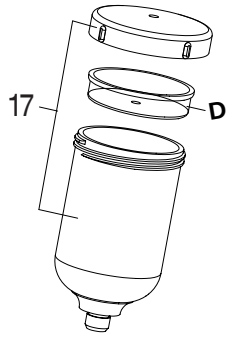

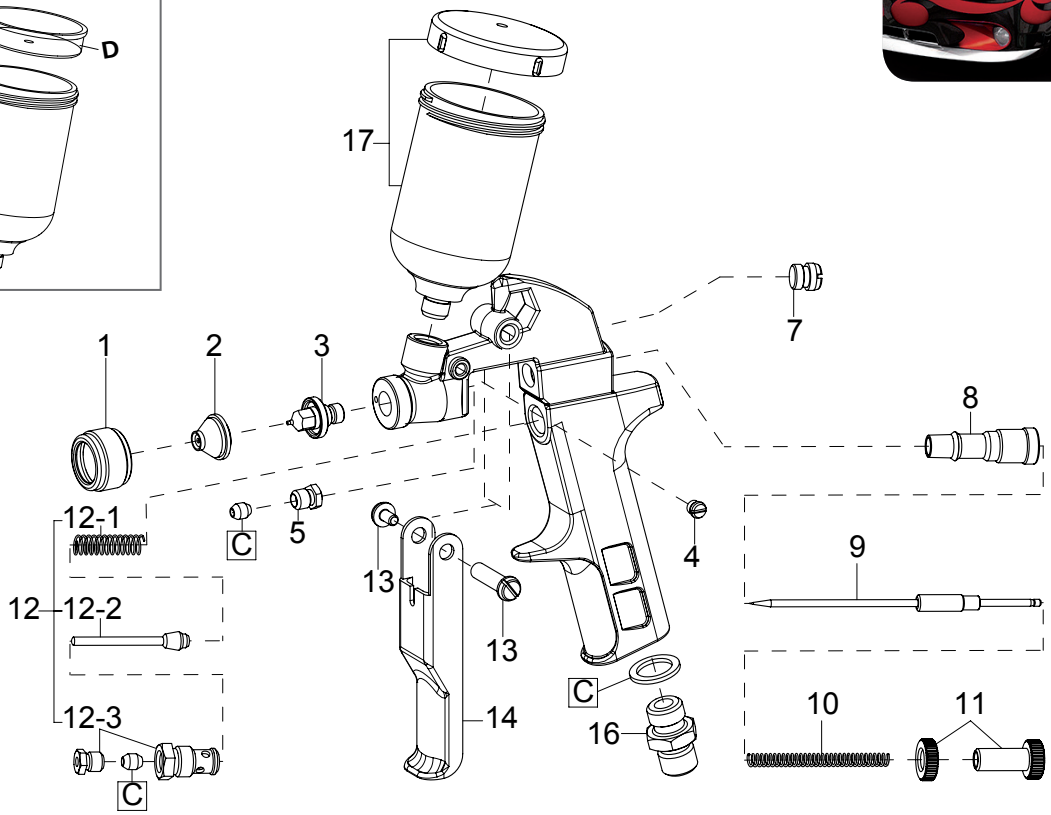

Ersatzteile

Pos.	Art.-Nr.	Beschreibung	€	RG
1	W2011140100	ANZUGSMUTTER LUFTKAPPE	**3,10**	C2
2		LUFTKAPPE einzeln	**7,00**	C2
3+9		DÜSE + NADEL einzeln	**15,00**	C2
4	W2COM5004	SCHRAUBE	**0,55**	C2
5	W2011131100	DICHTUNGSSITZ	**2,05**	C2
7	W2010940500	VERSCHLUSSSCHRAUBE	**0,90**	C2
8	W2010940600	FARBNADELFÜHRUNG	**3,15**	C2
10	W2012340400	FEDER FARBNADEL	**1,75**	C2
11	W2012331500	MATERIALREGULIERUNG	**4,00**	C2
12	W2012320200	LUFTVENTILSET	**8,05**	C2
12-1	W2010942100	RÜCKHOLFEDER LUFTVENTIL	**1,45**	C2
12-2	W2012331600	LUFTVENTIL	**2,30**	C2
12-3	W2010930400	LUFTVENTILSITZ	**5,60**	C2
13	W2COM4008	BOLZEN ABZUGSHEBEL	**3,60**	C2
14	W2010941800	ABZUGSHEBEL	**5,30**	C2
16	W2052191414	LUFTANSCHLUSSNIPPEL G1/4"	**1,40**	C2
C	W2500100400	DICHTUNGSSET	**3,55**	C2
17	W0012320100	FLIEßBECHER PCG-1P-1B-AZ 70ml	**7,30**	C2

Zubehör

Pos.	Art.-Nr.	Beschreibung	€	RG
	93505910	PISTOLENSCHLÜSSEL UNIVERSAL	**6,85**	A2
D	W2KIT52	TROPFSPERRE (1VE=3St.) optional	**5,95**	A2
	V3M000A43	PPS ADAPTER TYP 43	**29,50**	E1

W-400 classic plus

High Quality

Classic plus

mit PCG-6-PE
Fließbecher 600ml

optional:
UV Fließbecher 600ml
(Becher einzeln bestellbar
Art.-Nr. 13000330,
siehe auch Seite 74)

EIGENSCHAFTEN

- sehr universell einsetzbare Profi- Lackierpistole für die industrielle Beschichtung
- VOC-konforme Profi- Lackierpistole, deutlich mehr als 65% Wirkungsgrad
- große Düsenauswahl (0.8mm bis 2.5mm)
- gute Arbeitsgeschwindigkeit
- großer und gleichmäßig geformter Nasskern, auch bei hochviskosen Materialien
- deutlich spürbare Reduzierung von Streifenbildung
- 280 Nl/min Luftbedarf, auch für kleine Kompressorleistungen geeignet

- für ANEST IWATA- typisch: leise und angenehme Geräuschkulisse
- mit 380g eine der leichtesten Lackierpistolen am Markt und somit auch für längeren Einsatz sehr gut geeignet
- einfache Bedienung der Einstellknöpfe, für Rechts- und Linkshänder
- konisch dichtende Materialdüse, wenig Verschleißteile
- hochwertige Oberfläche für eine einfache Pistolenreinigung
- kompatibel zum 3M PPS Wechselbechersystem (Adapter Typ 2)

Technische Daten	Ø mm	No.	bar	mℓ/min	Nℓ/min	mm
W-400-062G	0.8	LV2	2.0	60	280	80
W-400-102G	1.0			95		150
W-400-122G	1.2			100		175
W-400-132G	1.3			160		225
W-400-142G	1.4			210		
W-400-162G	1.6			240		270
W-400-182G	1.8	LV1		320	290	260
W-400-202G	2.0	R2	3.0	460	360	320
W-400-251G	2.5	W1		360		340

• Luftanschlussnippel: G1/4" • Farbanschlussnippel: M16 x 1.5mm

BESTELLINFORMATION

W-400	ø 0,8	ø 1,0	ø 1,2	€	RG
PRO KIT inkl. Luftkappe, Düse/Nadel	13241401P	13241402P	13241403P	352,00	A1
LUFTKAPPE einzeln		93830610B		92,50	A2
DÜSE + NADEL einzeln	93889610	93890610	93823610	94,50	A2

W-400	ø 1,3	ø 1,4	ø 1,6	€	RG
PRO KIT inkl. Luftkappe, Düse/Nadel	13241404P	13241405P	13241406P	352,00	A1
LUFTKAPPE einzeln		93830610B		92,50	A2
DÜSE + NADEL einzeln	93881610	93831610	93832610	94,50	A2

W-400	ø 1,8	ø 2,0	ø 2,5	€	RG
PRO KIT inkl. Luftkappe, Düse/Nadel	13241407P	13241408P	13241409P	352,00	A1
LUFTKAPPE einzeln	93859611	93814610B	93813610B	92,50	A2
DÜSE + NADEL einzeln	93821610	93820610	93819610	94,50	A2

PRO KIT

Karton

- W-400
- PCG 6 PE 600 ml
- Luftnippel selbstdichtend
- Reinigungsbürstenset
- Pistolenschlüssel

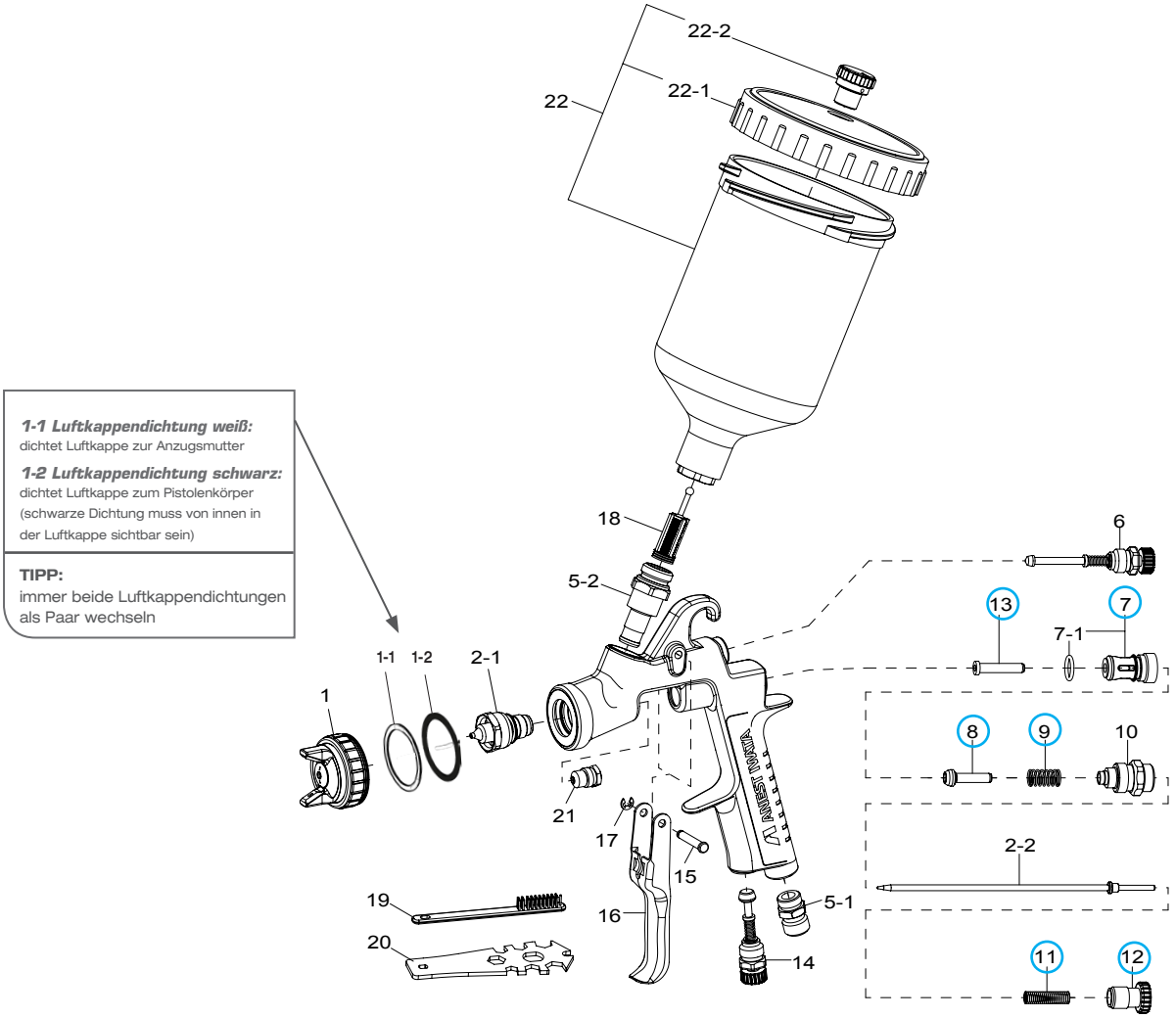

1-1 Luftkappendichtung weiß:
dichtet Luftkappe zur Anzugsmutter

1-2 Luftkappendichtung schwarz:
dichtet Luftkappe zum Pistolenkörper (schwarze Dichtung muss von innen in der Luftkappe sichtbar sein)

TIPP:
immer beide Luftkappendichtungen als Paar wechseln

Ersatzteile

Pos.	Art.-Nr.	Beschreibung	€	RG
1		LUFTKAPPE einzeln	**92,50**	A2
1-1	DE120007	LUFTKAPPENDICHTUNG WEIß (1VE=5St.)	**13,45**	A2
1-2	DE120008	LUFTKAPPENDICHTUNG SCHWARZ (1VE=5St.)	**23,70**	A2
2-1+ 2-2		DÜSE + NADEL einzeln	**94,50**	A2
5-1	03660300	LUFTANSCHLUSSNIPPEL G1/4"	**8,55**	A2
5-2	93650531	FARBANSCHLUSSNIPPEL M16 x 1.5mm	**63,25**	A2
6	93842601	FLACHSTRAHLREGLER	**33,95**	A2
7	03843530	LUFTVENTILSITZ	**23,25**	A2
7-1	06638008	O RING	**1,85**	A2
8	03591530	LUFTVENTIL	**15,85**	A2
9	03719530	FEDER LUFTVENTIL	**6,65**	A2
10	93844532	FARBNADELFÜHRUNG	**36,30**	A2
11	03593530	FEDER FARBNADEL	**6,65**	A2
12	93594532	MATERIALREGULIERUNG	**14,00**	A2
13	93935430	STECKACHSE LUFTVENTIL	**12,70**	A2
14	93845531	LUFTREGLER	**35,30**	A2
15	03667360	BOLZEN ABZUGSHEBEL	**3,50**	A2
16	03517600	ABZUGSHEBEL	**16,45**	A2
17	03912030	SPRENGRING (1VE=2St.)	**3,45**	A2
18	DE120009	FILTER 60 Mesh (250µ) (1VE=10St.)	**17,50**	A2
19	W2COM6163	FLACHBÜRSTE (1VE=5St.)	**10,55**	A2

Pos.	Art.-Nr.	Beschreibung	€	RG
20	93505910	PISTOLENSCHLÜSSEL UNIVERSAL	**6,85**	A2
21	03810620	NADELDICHTUNGSPATRONE	**20,55**	A2
22	14011001	FLIEßBECHER PCG-6-PE 600ml	**50,00**	A2
22-1	04002300	DECKEL	**8,60**	A2
22-2	DE120010	TROPFSPERRE (1VE=5St.)	**9,50**	A2

Zubehör

Pos.	Art.-Nr.	Beschreibung	€	RG
○	938941601	REPARATURSET 1 (inkl. Luftventilsitz, Luftventil, Feder Luftventil, Feder Farbnadel, Einstellknopf Farbnadel, Steckachse Luftventil)	**73,75**	A2
	13000330	UV FLIEßBECHER PCG-6P-M-S1 600ml	**50,00**	A2
	V3M000A02	PPS ADAPTER TYP 2	**29,50**	E1

impact junior AZ4 HTE-S

Standard Quality

mit PCG-2P-2
Fließbecher 200ml

mit PCG-6P-2-AZ
Fließbecher 600ml

optional:
UV Fließbecher 600ml
(Becher einzeln bestellbar
Art.-Nr. W0CUPAZ91,
siehe auch Seite 74)

EIGENSCHAFTEN

Die Modellserie HTE-S der Marke AirGunsa wurde um die Handwerker- Lackierpistole impact junior AZ4 HTE-S erweitert. Diese Lackierpistole lässt Applikationen mit einer höheren Übertragungseffizienz, mehr Kontrolle und maximalem Komfort auftragen.

NEW

- robuste Handwerker- Lackierpistole mit gutem Preis-/ Leistungsverhältnis
- universell einsetzbar
- gleichmäßiger Flachstrahl: hervorragende Farbwiedergabe und kontrollierte, wolkenfreie Applikation
- Niederdruckeigenschaften: Zerstäubung bei niedrigem Druck für eine maximale Übertragungseffizienz
- konisch dichtende Materialdüse: Düsengewinde hat keinen Materialkontakt und ist somit leicht sauber zu halten
- schwarzer PTFE-beschichteter Pistolenkörper: ansprechendes Design und einfache Reinigung und Wartung
- ergonomisches Design: maximale Balance und Komfort
- leicht zu dosierender Abzugshebel: perfekte Kontrolle und sanftes Auslösen beim Sprühen
- einfache Bedienung der Einstellknöpfe, für Rechts- und Linkshänder
- Kosten zur Wiederbeschaffung von Verschleißteilen äußerst kundenfreundlich
- kompatibel zum 3M PPS Wechselbechersystem (Adapter Typ 43)

AZ4-2 IMPACT Junior

High Perfomance Spray

TECHNOLOGIE

Technische Daten	Ø mm	No.	bar	mℓ/min	Nℓ/min	mm
impact junior AZ4 HTE-S	1.5	AZ4-2 (grau)	2.5	195	240	165
	1.8			275	245	185

• Luftanschlussnippel: G1/4" • Farbanschlussnippel: G1/4"

- impact junior **AZ4 HTE-S**
- **Fließbecher** PCG-2P-2 200 ml oder **Fließbecher** PCG-6P-2-AZ 600 ml
- Luftnippel selbstdichtend

Karton

BESTELLINFORMATION geeignet für den universellen Einsatz

impact junior AZ4 HTE-S	ø 1.5	ø 1,8	€	RG
PISTOLE 200ml inkl. Luftkappe, Düse/Nadel	13000750	13000980	**109,00**	C1
PISTOLE 600ml inkl. Luftkappe, Düse/Nadel	13001160	13001170	**109,00**	C1
LUFTKAPPE grau AZ4-2 einzeln	93003750		**30,50**	C2
DÜSE + NADEL einzeln	93004620	93005650	**21,00**	C2

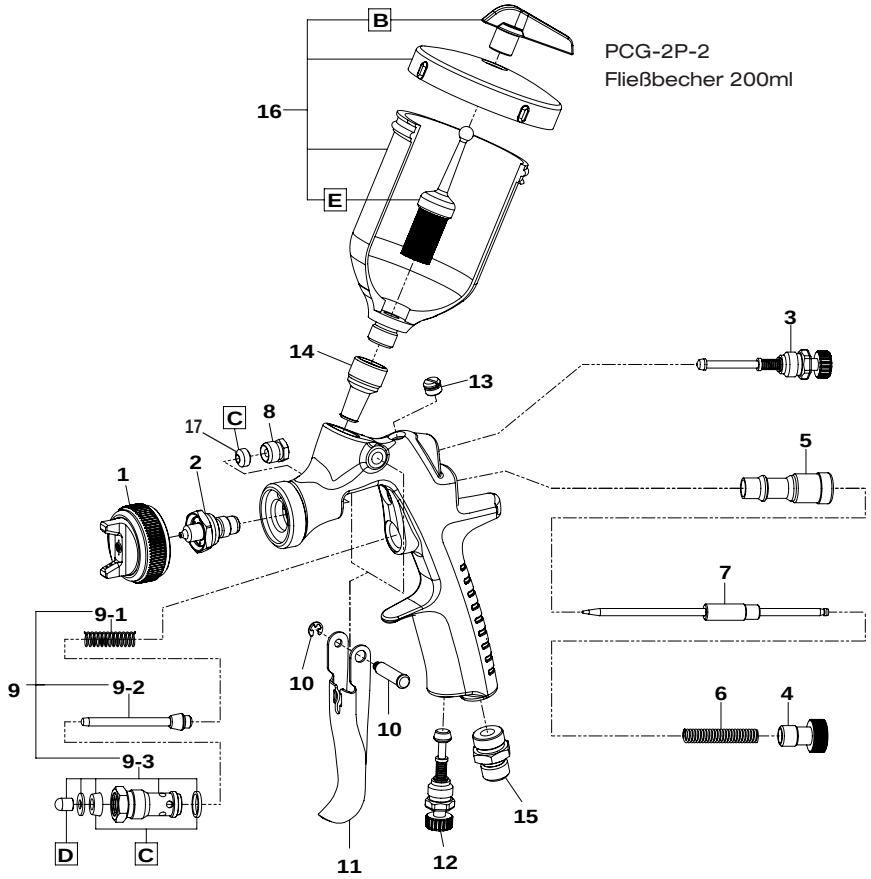

PCG-2P-2
Fließbecher 200ml

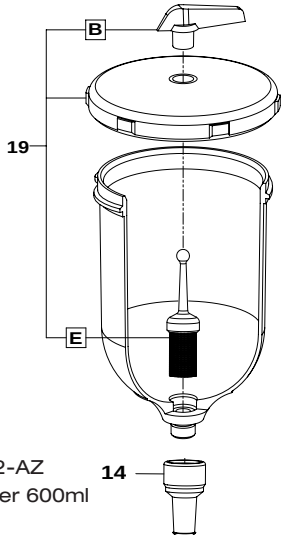

PCG-6P-2-AZ
Fließbecher 600ml

Ersatzteile

Pos.	Art.-Nr.	Beschreibung	€	RG
1		LUFTKAPPE einzeln	30,50	C2
2+7		DÜSE + NADEL einzeln	21,00	C2
3	93842601	FLACHSTRAHLREGLER	33,95	A2
4	W2010141000	MATERIALREGULIERUNG	2,05	C2
5	W2010140900	FARBNADELFÜHRUNG	3,15	C2
6	W2010140800	FEDER FARBNADEL	1,75	C2
8	W2COM3011	DICHTUNGSSITZ	2,05	C2
9	W2COM6080	LUFTVENTILSET	9,20	C2
9-1	W2010141700	RÜCKHOLFEDER FÜR LUFTVENTIL	1,45	C2
9-2	W2010130600	LUFTVENTIL	2,60	C2
9-3	W2010130500	LUFTVENTILSITZ	4,35	C2
10	W2COM4001	BOLZEN ABZUGSHEBEL	3,60	C2
11	93003810	ABZUGSHEBEL	5,30	A2
12	93845531	LUFTREGLER	35,30	A2
13	W2COM6050	VERSCHLUSSSCHRAUBE	1,40	C2
14	W3COM5038	FARBANSCHLUSSNIPPEL	12,10	C2
15	W2COM5000	LUFTANSCHLUSSNIPPEL	2,85	C2
16	W0CUPAZ40IN	FLIEßBECHER PCG-2P-2 200ml	30,30	A2
17	W2COM2006	NADELDICHTUNG	4,15	C2
19	W0CUPAZ90	FLIEßBECHER PCG-6P-2-AZ 600ml	35,00	C2
B	W2KIT07	TROPFSPERRE (1VE=5St.)	5,80	A2
C	93005550	DICHTUNGSSET (1VE=3St.)	4,20	A2

Pos.	Art.-Nr.	Beschreibung	€	RG
D	W2KIT37	RUTENSPITZESET (1VE=5St.)	4,00	C2
E	W2KIT06	FILTER 50 MESH (297µ) (1VE=5St.)	17,35	A2

Zubehör

Pos.	Art.-Nr.	Beschreibung	€	RG
	93505910	PISTOLENSCHLÜSSEL UNIVERSAL	6,85	A2
	W0CUPAZ91	UV FLIEßBECHER schwarz 600ml	35,00	C2
	V3M000A43	PPS ADAPTER TYP 43	29,50	E1

AZ3 HTE2

Air-Cleaner ANEST IWATA Group

Standard Quality

mit PCG-6P-2B-AZ
Fließbecher 600ml

EIGENSCHAFTEN

- robuste Handwerker- Lackierpistole universal für die Verarbeitung von allen Lackmaterialien mit gutem Preis-/ Leistungsverhältnis
- hohe Übertragungseffizienz (HTE-Technologie)
- gut einstell- und dosierbar
- einfache Bedienung der Einstellknöpfe, für Rechts- und Linkshänder
- Kosten zur Wiederbeschaffung von Verschleißteilen äußerst kundenfreundlich
- kompatibel zum 3M PPS Wechselbechersystem (Adapter Typ 43)

HTE 2
HIGH TRANSFER EFFICIENCY

Technische Daten	Ø mm	No.	bar	mℓ/min	Nℓ/min	mm
AZ3 HTE2	1.0	10-15HTE	2.0	80	200	180
	1.3			140		240
	1.5			160		260
	1.8	18-20HTE		250	215	300
	2.0			300		340
	2.5	25HTE	3.0	450	280	360
	2.8	28-30HTE		540	300	380
	3.0			560		400
	3.5	35HTE		600		420

• Luftanschlussnippel: G1/4" • Farbanschlussnippel: G1/4"

BESTELLINFORMATION

AZ3 HTE2	ø 1,0	ø 1,3	ø 1,5	€	RG
PISTOLE inkl. Luftkappe, Düse/Nadel	W0SPG81AG10C	W0SPG81AG13C	W0SPG81AG15C	**105,00**	C1
LUFTKAPPE einzeln	W2CAP80AG15			**28,00**	C2
DÜSE + NADEL einzeln	W2010133500	W2010133600	W2010133700	**21,00**	C2

AZ3 HTE2	ø 1,8	ø 2,0	ø 2,5	€	RG
PISTOLE inkl. Luftkappe, Düse/Nadel	W0SPG81AG18C	W0SPG81AG20C	W0SPG81AG25C	**105,00**	C1
LUFTKAPPE einzeln	W2CAP80AG18		W2CAP80AG25	**28,00**	C2
DÜSE + NADEL einzeln	W2010133800	W2010133900	W2010134000	**21,00**	C2

AZ3 HTE2	ø 2,8	ø 3,0	ø 3,5	€	RG
PISTOLE inkl. Luftkappe, Düse/Nadel	W0SPG81AG28C	W0SPG81AG30C	W0SPG81AG35C	**105,00**	C1
LUFTKAPPE einzeln	W2CAP80AG30		W2CAP80AG35	**28,00**	C2
DÜSE + NADEL einzeln	W2010134300	W2010134100	W2010134200	**21,00**	C2

Karton

- AZ3 HTE2
- PCG-6P-2B-AZ 600 ml
- Luftnippel selbstdichtend

*Spezialschlüssel

zur Demontage des Düsenhalters

ZUBEHÖR

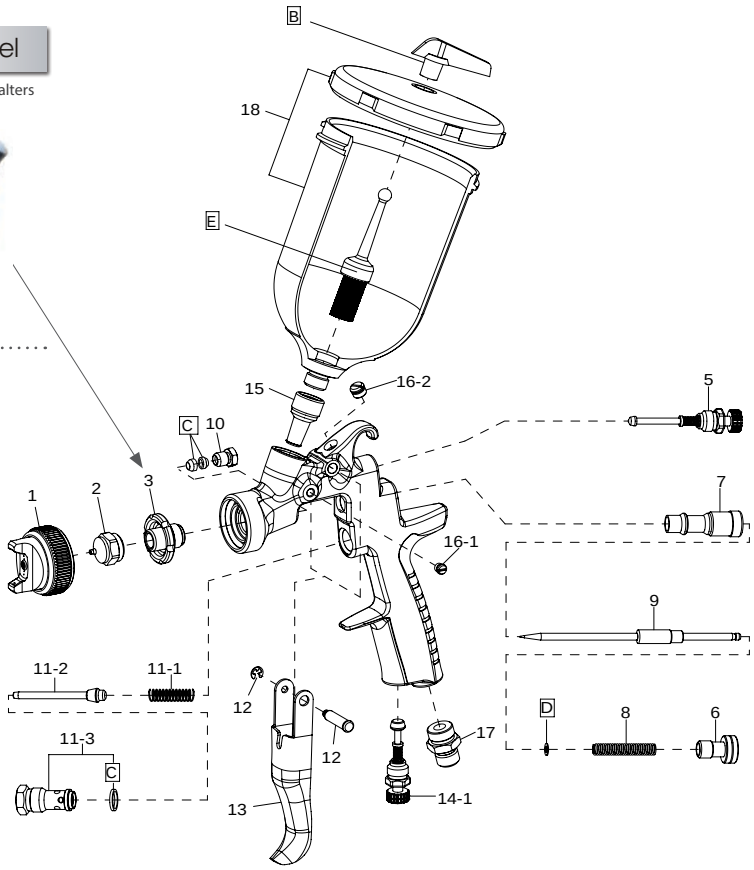

Ersatzteile

Pos.	Art.-Nr.	Beschreibung	€	RG
1		LUFTKAPPE einzeln	**28,00**	C2
2+9		DÜSE + NADEL einzeln	**21,00**	C2
3	W2010140200	DÜSENHALTER*	**6,80**	C2
5	93842601	FLACHSTRAHLREGLER	**33,95**	A2
6	W2010141000	MATERIALREGULIERUNG	**2,05**	C2
7	W2010140900	FARBNADELFÜHRUNG	**3,15**	C2
8	W2010140800	FEDER FARBNADEL	**1,75**	C2
10	W2010140600	DICHTUNGSSITZ	**2,05**	C2
11	W2010120100	LUFTVENTILSET	**7,90**	C2
11-1	W2010141700	RÜCKHOLFEDER FÜR LUFTVENTIL	**1,45**	C2
11-2	W2010130600	LUFTVENTIL	**2,60**	C2
11-3	W2010130500	LUFTVENTILSITZ	**4,35**	C2
12	W2COM4001	BOLZEN ABZUGSHEBEL	**3,60**	C2
13	W2COM6051	ABZUGSHEBEL	**5,30**	C2
14-1	93845531	LUFTREGLER	**35,30**	A2
15	W2013040100	FARBANSCHLUSSNIPPEL G1/4"	**1,85**	C2
16-1	W2COM5004	SCHRAUBE	**0,55**	C2
16-2	W2COM6050	VERSCHLUSSSCHRAUBE	**1,40**	C2
17	W2COM5000	LUFTANSCHLUSSNIPPEL G1/4"	**2,85**	C2
C	W2KIT56	DICHTUNGSSET	**4,20**	C2
D	W2KIT33	GLEITRINGSET (1VE=10St.)	**9,90**	C2
18	W0012820100	FLIEßBECHER PCG-6P-2B-AZ 600ml	**13,30**	C2
B	W2KIT07	TROPFSPERRE (1VE=5St.)	**5,80**	A2
E	W2KIT06	FILTER 50 Mesh (297µ) (1VE=5St.)	**17,35**	A2

Zubehör

Pos.	Art.-Nr.	Beschreibung	€	RG
	93505910	PISTOLENSCHLÜSSEL UNIVERSAL	**6,85**	A2
	W2503500100	SPEZIALSCHLÜSSEL DÜSENHALTER*	**40,25**	C2
	V3M000A43	PPS ADAPTER TYP 43	**29,50**	E1

custom micron 2 Serie

iwata

Premium Quality

iwata
Custom Micron
Absolute Precision for the Elite Professional

Fließ-becher

MAC

CM-C2 Plus

Fließ-becher

CM-C2

Fließ-becher

CM-B2

Seiten-becher

CM-SB2

EIGENSCHAFTEN

Für die professionelle Elite, die genauste Kontrolle über präzises und sehr detailiertes Arbeiten verlangt, ist die Custom Micron 2 Serie mit Matched Head System entwickelt worden.

- Matched Head System
- Kronenkappe und Kronenkappenhalterung am Pistolenendstück
- voreinstellbare Farbmengenregulierung im Handgriff
- größerer Hebel
- rostfreies Nadel-/Düsensystem
- lösungsmittelfreie Teflon-Dichtungen
- verchromtes Gehäuse

CM-C2 Plus: mit Luftmengenregulierung direkt am Materialausgang MAC-System (Micro Air Control)

Matched Head System

Das einzigartige Merkmal des Matched Head Systems ist, dass alle Teile per Hand zusammengebaut und justiert werden und so lange getestet, bis die Sprüheigenschaften der Custom Micron Airbrush-pistolen perfekt sind.

Das Custom Micron Head System kann nur als Set nachgekauft werden. Damit wird sichergestellt, dass die Custom Micron Airbrush-pistolen jederzeit ihre perfekten Sprüheigenschaften behalten.

Kronenkappenhalterung

Kronenkappe

Pistolenminifilter INKLUSIVE

Der Pistolenminifilter wird direkt an die Pistole angesteckt und erzeugt saubere und trockene Luft. Trotz seiner minimalen Größe arbeitet er mit seinem superfeinen 5-micron Filterelement wie ein großer Filter.

Durch das transparente Filtergehäuse ist eine sich entwickelnde Feuchtigkeit jederzeit sichtbar. Der Minifilter wird durch einen gefederten Auslöser geleert, ohne dass er von der Pistole abgenommen werden muss.

Bequem in der Hand liegend dient der Minifilter außerdem als komfortabler Griff.

- Custom Micron 2 Airbrush Pistole
- Pistolenminifilter
- Pistolenöl (Super Lube)

Metallbox

BESTELLINFORMATION

CUSTOM MICRON 2	Fließ-becher	ø 0.18	ø 0.23	€	RG
CM-C2 Plus	9 ml	ICM 4518	ICM 4502	**500,00**	B1
CM-C2	9 ml	-	ICM 4002	**406,00**	B1
CM-B2	1.8 ml	ICM 2002	ICM 2023	**406,00**	B1

BESTELLINFORMATION

CUSTOM MICRON 2	Seiten-becher	ø 0.18	ø 0.23	€	RG
CM-SB2	3.8 ml	ICM 3002	-	**406,00**	B1

iwata

custom micron 2 Serie

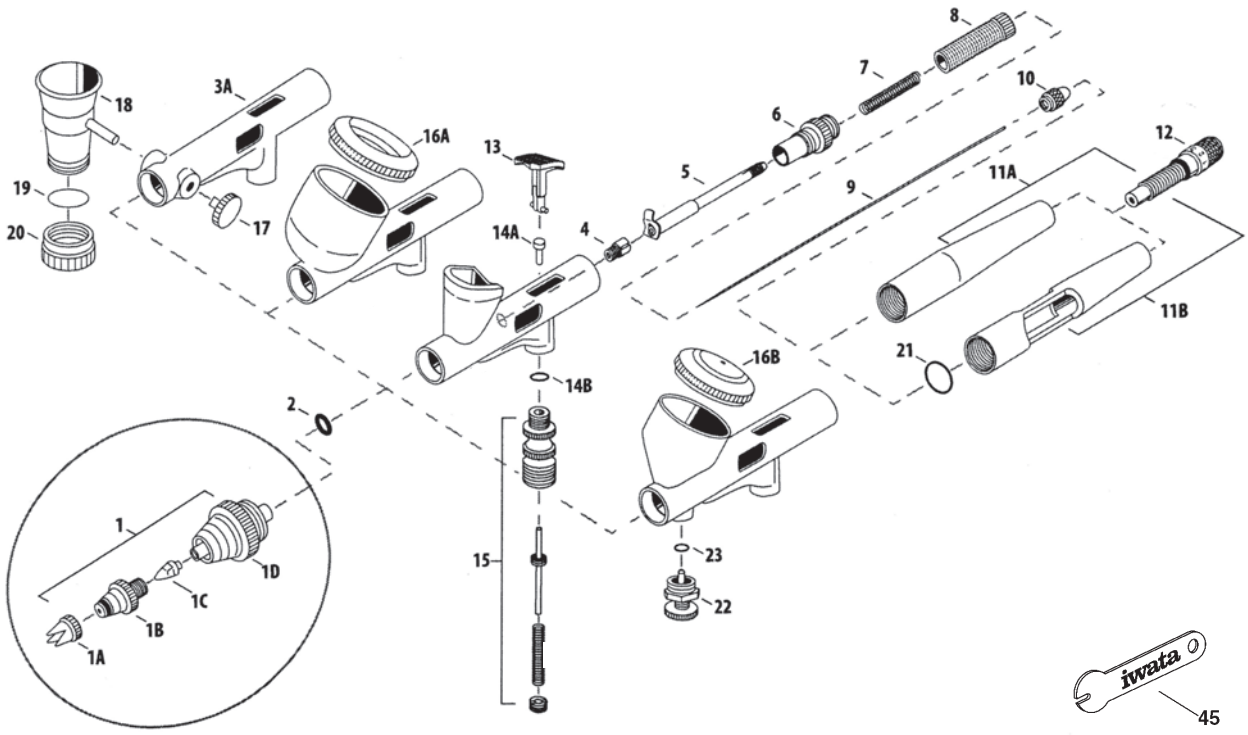

Ersatzteile

Pos.	Art.-Nr.	Beschreibung	Modell	€	RG
1	I 535 1	Düsenset 0.18 mm	CM-B2/SB2	**194,90**	B2
1	I 535 2	Düsenset 0.23 mm	CM-C2/C2Plus	**194,90**	B2
1A	I 535 1D	Kronenkappe	alle	**23,80**	B2
1B	I 535 1C	Düsenkappe 0.18 mm	CM-B2/SB2	**46,40**	B2
1B	I 535 2C	Düsenkappe 0.23 mm	CM-C2/C2Plus	**46,40**	B2
1C	I 535 1B	Düse 0.18 mm	CM-B2/SB2	**70,20**	B2
1C	I 535 2B	Düse 0.23 mm	CM-C2/C2Plus	**70,20**	B2
1D	I 535 1A	Abdeckkappe	alle	**125,80**	B2
2	I 580 2	O Ring	alle	**15,50**	B2
4	I 590 2	Nadelpackung (PTFE)	CM-C2Plus	**23,80**	B2
5	I 115 7	Nadelführung	CM-B2/SB2	**15,50**	B2
5	I 115 1	Nadelführung	CM-C2/C2Plus	**15,50**	B2
6	I 590 3	Feder Führung	alle	**32,00**	B2
7	I 570 1	Feder Nadel	alle	**11,40**	B2
8	I 575 1	Federeinstellung Nadel	alle	**36,10**	B2
9	I 540 4	Nadel 0.18 mm	CM-B2/SB2	**29,90**	B2
9	I 540 5	Nadel 0.18 mm	CM-C2Plus	**29,90**	B2
9	I 540 2	Nadel 0.23 mm	CM-C2	**29,90**	B2
9	I 540 3	Nadel 0.23 mm	CM-C2Plus	**29,90**	B2
10	I 560 1	Nadelschraube	alle	**11,40**	B2
11B	I 585 4	Griff	CM-C2Plus	**46,40**	B2
11A	I 585 5	Griff (einfach)	CM-B2/C2/SB2	**46,40**	B2
12	I 586 1	Kronenkappenhalterung	alle	**70,20**	B2
13	I 545 4	Hebel	alle	**40,30**	B2
14A	I 500 1	Luftkolben	alle	**11,40**	B2
14B	I 580 1	O Ring Luftventil	alle	**11,40**	B2

Pos.	Art.-Nr.	Beschreibung	Modell	€	RG
15	I 510 1	Luftventilset	alle	**68,10**	B2
16A	I 530 1	Deckel	CM-C2	**29,90**	B2
16B	I 618 1	Deckel	CM-C2Plus	**15,50**	B2
17	I 045 2	Schraube	CM-SB2	**7,30**	B2
18	I 070 3	Seitenbecher 1/8 Oz.	CM-SB2	**46,40**	B2
18	I 070 4	Seitenbecher 1/4 Oz.	CM-SB2	**46,40**	B2
19	I 150 5	Untere Deckeldichtung	CM-SB2	**7,30**	B2
20	I 095 6	Unterer Deckel 1/8 Oz.	CM-SB2	**12,40**	B2
20	I 095 7	Unterer Deckel 1/4 Oz.	CM-SB2	**11,40**	B2
21	I 605 1	O Ring	CM-C2Plus	**7,30**	B2
22	I 190 1	Luftkontrollventil	CM-C2Plus	**23,80**	B2
23	I 190 2	O Ring	CM-C2Plus	**7,30**	B2
45	I 165 1	PISTOLENSCHLÜSSEL	alle	**7,30**	B2

High Quality

iwata Eclipse

Ultimate Versatility, Reliability and Performance

Fließ-becher

HP-BS

Fließ-becher

HP-CS

HP-BCS

Saug-becher Plastik

EIGENSCHAFTEN

Die Allround Eclipse Serie besticht durch hohen Farbfluß und hohe Sprühgenauigkeit. Sie eignet sich besonders gut zum Brushen von vorgemischten und dickeren Farben. Ein selbstzentrierendes Steckdüsensystem erleichtert das Reinigen. Die Düsen sind ohne Werkzeug schnell gewechselt. Die Eclipse Serie ist einsetzbar für alle Dosierungsbereiche auf unterschiedlichen Oberflächen und Größen.

- voreinstellbare Farbmengenregulierung im Handgriff
- selbstzentrierendes Steckdüsensystem zur leichten Reinigung
- hintere Grifföffnung erleichtert Zugang zur Materialnadel
- schnelles Wechseln der Düsen ohne Werkzeug
- rostfreies Nadel-/Düsensystem
- lösungsmittelfreie Teflon-Dichtungen
- verchromtes Gehäuse

BESTELLINFORMATION

ECLIPSE	Fließ-becher	ø 0.35	ø 0.50	€	RG
HP-BS	1.8 ml	ECL 2500	-	**164,00**	B1
HP-CS	9 ml	ECL 4500	-	**164,00**	B1

BESTELLINFORMATION

ECLIPSE	Saug-becher	ø 0.35	ø 0.50	€	RG
HP-BCS	28 ml	-	ECL 2000	**154,00**	B1

Ersatzteile

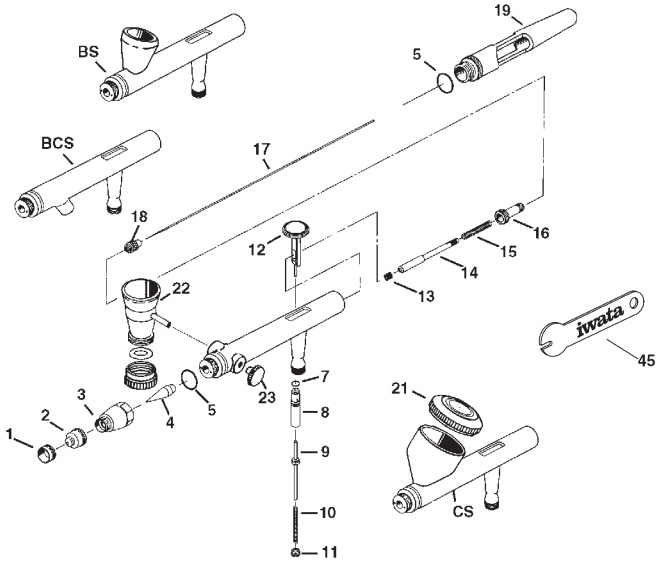

Pos.	Art.-Nr.	Beschreibung	Modell	€	RG
1	I 601 1	NADELKAPPE	HP-BS/CS/BCS	**7,30**	B2
2	I 602 1	DÜSENKAPPE ø 0,5 mm	HP-BCS	**11,40**	B2
2	I 602 2	DÜSENKAPPE ø 0,35 mm	HP-BS/CS	**15,50**	B2
3	I 603 1	ABDECKKAPPE	HP-BS/CS/BCS	**15,50**	B2
4	I 604 1	DÜSE ø 0,5 mm	HP-BCS	**15,50**	B2
4	I 604 2	DÜSE ø 0,35 mm	HP-BS/CS	**29,90**	B2
5	I 605 1	O RING	HP-BS/CS/BCS	**7,30**	B2
7	I 580 1	O RING	HP-BS/CS/BCS	**11,40**	B2
8	I 608 1	LUFTVENTIL FÜHRUNG	HP-BS/CS/BCS	**11,40**	B2
9	I 609 1	LUFTVENTIL	HP-BS/CS/BCS	**7,30**	B2
10	I 510 4	LUFTVENTIL FEDER	HP-BS/CS	**11,40**	B2
11	I 611 1	LUFTVENTIL FÜHRUNGSSCHRAUBE	HP-BS/CS/BCS	**7,30**	B2
12	I 612 1	ABZUGSHEBEL	HP-BS/CS/BCS	**15,50**	B2
13	I 125 7	NADELPACKUNG	HP-BS/CS/BCS	**11,40**	B2
14	I 115 1	FARBNADEL FÜHRUNG	HP-BS/CS/BCS	**15,50**	B2

Pos.	Art.-Nr.	Beschreibung	Modell	€	RG
15	I 135 1	FARBNADEL FEDER	HP-BS/CS	**7,30**	B2
15	I 135 2	FARBNADEL FEDER	HP-BCS	**7,30**	B2
16	I 170 2	FEDER FÜHRUNG	HP-BS/CS/BCS	**15,50**	B2
17	I 617 1	NADEL ø 0,5 mm	HP-BCS	**11,40**	B2
17	I 617 2	NADEL ø 0,35 mm	HP-BS/CS	**11,40**	B2
18	I 120 1	NADELSCHRAUBE	HP-BS/CS/BCS	**7,30**	B2
19	I 619 1	GRIFF	HP-BS/CS/BCS	**29,90**	B2
21	I 618 1	DECKEL	HP-CS	**15,50**	B2
22	I 070 4	SEITENBECHER 2 ml	HP-CS	**46,40**	B2
	I 470 1P	HÄNGEBECHER 28 ml	HP-BCS	**8,30**	B2
45	I 165 1	PISTOLENSCHLÜSSEL	HP-BS/CS/BCS	**7,30**	B2
	I 630 1	ECLIPSE SCHLÜSSEL	HP-BS/CS/BCS	**7,30**	B2

Standard Quality

neo for iwata

EIGENSCHAFTEN

Mit der NEO Serie wurde der günstigste Einstieg in die Airbrush Welt von iwata entwickelt.

Diese Airbrushpistolen zeichnen sich durch ihren günstigen Preis kombiniert mit ihrem perfekten Spritzverhalten aus. Sie arbeiten ideal bei geringem Druck. Die Vorteile sind minimaler Overspray, präzise Handhabung, feine Zerstäubung und ein detailliertes Spritzbild in Kombination mit leistungsschwächeren Kompressoren.

- rostfreies Nadel-/Düsensystem
- lösungsmittelfreie Teflon-Dichtungen
- verchromtes Gehäuse

- HP-CN: 2 abnehmbare Fließbecher für eine einfache Reinigung: 9 ml und 2ml oder ohne Becher (Farbmulde) für Kleinstmengen (1ml)

BESTELLINFORMATION

NEO	Fließ-becher	ø 0.35	ø 0.50	€	RG
HP-CN	9 ml/2 ml	N 4500	-	**85,00**	B1

BESTELLINFORMATION

NEO	Saug-becher	ø 0.35	ø 0.50	€	RG
HP-BCN	28 ml	-	N 2000	**85,00**	B1

Ersatzteile

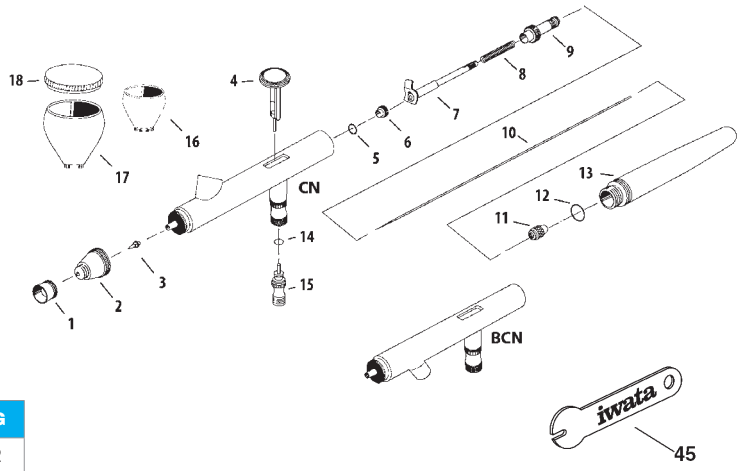

Pos.	Art.-Nr.	Beschreibung	Modell	€	RG
1	N 110 1	Nadelkappe	HP-CN/BCN	**9,30**	B2
2	N 140 1	DÜSENKAPPE ø 0,35 mm	HP-CN	**9,30**	B2
2	N 140 2	DÜSENKAPPE ø 0,5 mm	HP-BCN	**9,30**	B2
3	N 080 1	DÜSE ø 0,35 mm	HP-CN	**17,60**	B2
3	N 080 2	DÜSE ø 0,5 mm	HP-BCN	**17,60**	B2
4	N 100 1	ABZUGSHEBEL	HP-CN/BCN	**9,30**	B2
5	N 150 1	O RING	HP-CN/BCN	**9,30**	B2
6	N 125 1	NADELPACKUNGS-SCHRAUBE	HP-CN/BCN	**9,30**	B2
7	N 115 1	FARBNADEL FÜHRUNG	HP-CN/BCN	**9,30**	B2
8	N 135 1	FARBNADEL FEDER	HP-CN/BCN	**9,30**	B2
9	N 170 1	FEDER FÜHRUNG	HP-CN/BCN	**9,30**	B2
10	N 075 1	NADEL ø 0,35 mm	HP-CN	**9,30**	B2
10	N 075 2	NADEL ø 0,5 mm	HP-BCN	**9,30**	B2
11	N 120 1	NADELSCHRAUBE	HP-CN/BCN	**9,30**	B2
12	N 105 1	O RING	HP-CN/BCN	**9,30**	B2

Pos.	Art.-Nr.	Beschreibung	Modell	€	RG
13	N 090 1	GRIFF	HP-CN/BCN	**19,60**	B2
14	N 150 2	O RING	HP-CN/BCN	**9,30**	B2
15	N 020 1	LUFTVENTILSET	HP-CN/BCN	**9,30**	B2
16	N 070 1	BECHER 2 ml	HP-CN	**19,60**	B2
17	N 070 4	BECHER 9 ml	HP-CN	**29,90**	B2
18	N 095 4	DECKEL	HP-CN	**9,30**	B2
31	I 470 1	HÄNGEBECHER 28 ml	HP-BCN	**8,30**	B2
45	I 165 1	PISTOLENSCHLÜSSEL	HP-CN/BCN	**7,30**	B2

Deluxe Set I Starter Kit

iwata

Deluxe Set

EIGENSCHAFTEN

Deluxe Set inklusive:
- Eclipse HP-CS Airbrushpistole
- IS-850 Smart Jet Kompressor mit Spiralluftschlauch
- Schnellkupplung
- Reinigungsstation
- COM•ART Primärfarben
- Pistolenminifilter
- Pistolenöl (Super Lube)
- Reiniger 112ml
- DVD Eddie Young Freehand Airbrush
- ARTOOL Airbrush Schablone

BESTELLINFORMATION

Art.-Nr.	Beschreibung	€	RG
DLXIS850CS	AIRBRUSH DELUXE SET mit Eclipse HP-CS	**515,00**	B2

Starter Kit

EIGENSCHAFTEN

Starter Kit inklusive:
- Revolution HP-CR Airbrushpistole
- IS-50 Silver Jet Kompressor schwarz
- Spiralluftschlauch

BESTELLINFORMATION

Art.-Nr.	Beschreibung	€	RG
CRIS50BLKDE	AIRBRUSH STARTER KIT mit Revolution HP-CR	**305,00**	B2

iwata Kompressoren I Kupplungen I Schläuche

Kompressoren

IS-50 Silver Jet

IS-850 Smart Jet

IS-925 Power Jet Lite

IS-925 HT

EIGENSCHAFTEN

IS-50 SILVER JET
- 140-110 Watt
- 1.3 bar
- 9 L/min

IS-850 SMART JET
- 91 Watt
- 2.4 bar
- 18 L/min

IS-925 POWER JET LITE
- 125 Watt
- 4.2 bar
- 34 L/min

IS-925 HT
- 220 Watt
- 4.2 bar
- 39 L/min

BESTELLINFORMATION

Art.-Nr.	Beschreibung	€	RG
IS 50 DE	IS-50 SILVER JET KOMPRESSOR	**215,00**	B2
IS 850 DE	IS-850 SMART JET KOMPRESSOR	**287,00**	B2
IS 925 DE	IS-925 POWER JET LITE KOMPRESSOR	**413,00**	B2
IS 925HT DE	IS-925 HT KOMPRESSOR	**461,00**	B2

Kupplungen & Schläuche

Schnellkupplung

Nylonluftschlauch

BESTELLINFORMATION

Art.-Nr.	Beschreibung	€	RG
I 160 3	SCHNELLKUPPLUNGSSET (pistolenseitig)	**20,70**	B2
BT 010	NYLONLUFTSCHLAUCH 10' / 3,05 M	**32,00**	B2

Sonstiges Zubehör

Reinigungsstation

Instandhaltungs-matte

Pistolenöl

Reiniger

Pistolenfilter

Airbrushadapternippel

BESTELLINFORMATION

Art.-Nr.	Beschreibung	€	RG
CL 300	REINIGUNGSSTATION (Glas)	**37,00**	B2
CL 200	INSTANDHALTUNGSMATTE 29,5 cm x 27 cm	**31,00**	B2
015 001	PISTOLENÖL Superlube 10 ml	**12,40**	B2
6 500 08	REINIGER 224ml	**6,20**	B2
6 500 16	REINIGER 448ml	**8,30**	B2
F A450	PISTOLENMINIFILTER	**37,20**	B2
W2KIT402	AIRBRUSHADAPTERNIPPEL 7,2 NW 1/4" AG für den Anschluss von Airbrushpistolen an das Druckluftnetz	**3,55**	B2

VORGÄNGER PRODUKT

Standard Quality

ersetzt durch

impact junior AZ4 HTE-S

siehe Seite 34

Luftkappe & Düse/Nadel

BESTELLINFORMATION Luftkappe & Düse/Nadel					
AZ40	ø 0,8	ø 1,0	ø 1,2	€	RG
LUFTKAPPE einzeln	W2CAP41AG12			27,00	C2
DÜSE + NADEL einzeln	W2ADU40AG08	W2ADU40AG10	W2ADU40AG12	21,10	C2

AZ40	ø 1,5	ø 1,8	ø 2.0	€	RG
LUFTKAPPE einzeln	W2CAP41AG15	W2CAP41AG18	W2CAP41AG20	27,00	C2
DÜSE + NADEL einzeln	W2ADU40AG15	W2ADU40AG18	W2ADU40AG20	21,10	C2

VORGÄNGER PRODUKT

Ersatzteile

Pos.	Art.-Nr.	Beschreibung	€	RG
1		LUFTKAPPE einzeln	27,00	C2
10+11		DÜSE + NADEL einzeln	21,10	C2
3	W4COM5003	FARBANSCHLUSSNIPPEL G1/4"	1,90	C2
4	W2COM4008	BOLZEN ABZUGSHEBEL	3,60	C2
5	W2PAT40AG	FLACHSTRAHLREGLER	9,25	C2
7	W2SUB2060	LUFTVENTILSET	15,00	C2
7-2	W2SUB2058	LUFTVENTIL	6,80	C2
7-3	W2COM6001	RÜCKHOLFEDER FÜR LUFTVENTIL	1,45	C2
7-4	W2COM6048	RÜCKHOLFEDER FÜR LUFTVENTILSITZ	1,60	C2
7-5	W2SUB3042	FARBNADELFÜHRUNG	6,75	C2
12	W2COM2006	FARBNADELDICHTUNG	4,15	C2
13	W2COM3011	DICHTUNGSSITZ	2,05	C2
14	W2COM5004	SCHRAUBE	0,55	C2
15	W2COM6005	ABZUGSHEBEL	5,30	C2
17	W2COM3007	MATERIALREGULIERUNG	2,10	C2
18	W2COM6002	FEDER FARBNADEL	1,75	C2
20	W2COM5000	LUFTANSCHLUSSNIPPEL G1/4"	2,85	C2
25	W2SUB6024	LUFTVENTIL	13,30	C2
C	W2KIT12	DICHTUNGSSET (1VE=8St.)	11,15	C2
23	W0CUPAZ40	FLIEßBECHER PCG-2P-2B-AZ 200ml	13,20	C2
B	W2KIT07	TROPFSPERRE (1VE=5St.)	5,80	A2
E	W2KIT06	FILTER 50 Mesh (297µ) (1VE=5St.)	17,35	A2

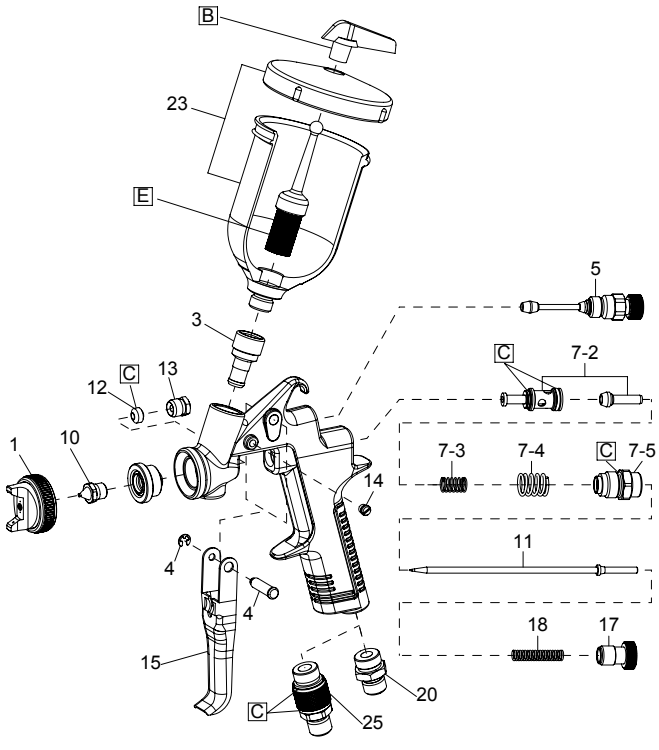

Zusammenstellung eines druckgespeisten Lackiersystems

SCHRITT 1: DOPPELMEMBRANPUMPE (A) oder MATERIALDRUCKBEHÄLTER (B)

(A) Standard oder mit Zweifach-anschluss (C)

SCHRITT 2: AUSWAHL SCHLAUCHPAKET (D)

ACHTUNG:
(E) *Betriebsluftschlauch empfehlenswert bei Schlauchpaket länger als 10 Meter oder/und Zweifachanschluss.*

SCHRITT 3: AUSWAHL KESSELPISTOLE/N (F)

optional
SCHRITT 4: AUSWAHL ZUBEHÖR (G)

SCHRITT 2: AUSWAHL SCHLAUCHPAKET (D)

ACHTUNG:
(E) *Betriebsluftschlauch empfehlenswert bei Schlauchpaket länger als 10 Meter.*

SCHRITT 3: AUSWAHL KESSELPISTOLE (F)

optional
SCHRITT 4: AUSWAHL ZUBEHÖR (G)

DRUCKGESPEISTE LACKIERSYSTEME

(A) DOPPELMEMBRANPUMPEN
- DPS-120 56

ZUBEHÖR FÜR DOPPELMEMBRANPUMPEN (G)
- (D) Schlauchpakete I Betriebsluftschlauch (E) 56
- (C) Zweifachanschluss 57
- Farbfilterset & Farbfilter 57
- Luftregler 57
- Weiteres Zubehör 57

(B) MATERIALDRUCKBEHÄLTER
- PET-N Serie (10 - 30 - 50 lt.) max. 7.0 bar 60
- PET-10 (10 lt.) max. 4.0 bar 62
- PC-18D (2 lt.) max. 3.5 bar 63

(F) KESSELPISTOLEN
- WS-200SP 64
- WS-200FT 64
- W-200 WB 66
- W-200 66
- AZ1 HTE2 P 68

DOPPELMEMBRANPUMPEN

DPS-120

EIGENSCHAFTEN

ANEST IWATA Doppelmembranpumpen im kompakten Design sind die perfekte Wahl für die Förderung von flüssigen Medien (Lösemittel und Wasserlacke) zur Versorgung von Hand- und Automatikspritzpistolen.

Der zuverlässige Pumpenmotor kombiniert mit dem Doppelspül-Luftkreislauf verspricht ein exzellentes Oberflächenfinish.

Die pneumatische Zwangsumsteuerung verhindert den Stillstand der Pumpe (Steuerung entspricht EN12621).

Totraumarme Materialkanäle und leicht zerlegbarer Pumpenaufbau erleichtern die Reinigung und Inspektion.

1. Versorgung von Hand- und Automatiklackierpistolen
2. kompaktes stylisches Design
3. vollpneumatische Pumpensteuerung mit Doppelspül-Luftkreislauf
4. individuelle Pumpenvarianten
5. verschleißarmer Pumpenaufbau
6. einfachste Inspektion und Reinigung

- mit Farbdruckregler, 2 Luftdruckminderern, Farbfilter Einheit, Materialrücklauf, Kugelhahn mit Ablauföffnung, Überdruckventil
- Förderleistung: 30 Liter/min., Übersetzungsverhältnis: 1:1
- Materialausgangs-, Lufteingangs- und Luftausgangsdruck: 7.0bar
- Ausführung: Edelstahl oder Aluminium eloxiert
- auch mit Zweifachanschluss in Edelstahl erhältlich

TECHNISCHE DATEN

Verhältnis	1:1	Viskosität	85 sec/Ford#4
Max. Arbeitsdruck	7 bar (100 psi)	Arbeitstemperatur	5~40 °C
Materialausfluss bei 30 Zykl/min.	4.5 lt./min	Materialaustrittsfilter	100 mesh
Materialausfluss bei 200 Zykl./min. max.	30 lt./min	Materialansaugfilter	50 mesh

MODELLE

1

auf Gestell
- Maße mm: 409 x 358 x 806
- Gewicht: 13.9kg Edelstahl
- Gewicht: 10.5kg Alum. elox.

2

auf Deckel
- Maße mm: 357 x 312 x 798
- Gewicht: 12.1kg Edelstahl
- Gewicht: 9.6kg Alum. elox.

3

auf Wagen mit Ansaugrohr
- Maße mm: 437 x 452 x 868
- Gewicht: 15.5kg Edelstahl
- Gewicht: 13.0kg Alum. elox.

4

auf Wandhalterung
- Maße mm: 363 x 214 x 534
- Gewicht: 12.0kg Edelstahl
- Gewicht: 9.5kg Alum. elox.

5

auf Wagen mit Kunststofftrichter
- Maße mm: 526 x 528 x 868
- Gewicht: 15.5kg Edelstahl
- Gewicht: 13.0kg Alum. elox.

BESTELLINFORMATION

	Doppelmembranpumpe montiert	Art.-Nr. Edelstahl	€	Art.-Nr. Alum elox.	€	RG
1	AUF GESTELL	14069040	**2.334,00**	14069050	**1.794,00**	A3
2	AUF DECKEL	14069120	**2.354,00**	14069130	**1.779,00**	A3
3	AUF WAGEN MIT ANSAUGROHR	14069200	**2.650,00**	14069210	**2.076,00**	A3
4	AUF WANDHALTERUNG	14069280	**2.456,00**	14069290	**1.883,00**	A3
5	AUF WAGEN MIT TRICHTER	14069360	**2.562,00**	14069370	**1.990,00**	A3

Doppelmembranpumpen ohne Schlauchpaket (siehe unten) und ohne Kesselpistolen (siehe Seite 64-69).

Schlauchpaket & Betriebsluftschlauch	Art.-Nr.	€	RG
LUFT- UND MATERIALSCHLAUCH 1/4" - 3/8" 1,5 METER	VLPS166GR150B	**89,00**	A4
LUFT- UND MATERIALSCHLAUCH 1/4" - 3/8" 6 METER	VLPS166GR06B	**201,45**	A4
LUFT- UND MATERIALSCHLAUCH 1/4" - 3/8" 10 METER	VLPS166GR10B	**265,45**	A4
LUFT- UND MATERIALSCHLAUCH 1/4" - 3/8" 15 METER	VLPS166GR15B	**324,80**	A4
BETRIEBSLUFTSCHLAUCH 6 METER	000601320	**53,65**	A4
BETRIEBSLUFTSCHLAUCH 10 METER	001001320	**75,40**	A4

ACHTUNG: Betriebsluftschlauch empfehlenswert bei Schlauchpaket (Luft/Material) länger als 10 Meter.

Schlauchpaket

Betriebsluftschlauch

DPS-120 Zubehör & Ersatzteile

Pos.	ZWEIFACHANSCHLUSS & Ersatzteile	Art.-Nr.	€	RG
	ZWEIFACHANSCHLUSS komplett	04493980	502,90	A4
1	MATERIALDRUCKREGLER PR-5BLN	14608210	459,00	A4
2	ANSCHLUSS	06859594	37,70	A4
3	T-ANSCHLUSS	06641003	31,40	A4
5	L-ANSCHLUSS (2 STÜCK ERFORDERLICH)	06646003	20,10	A4
6	ANSCHLUSS M-F (2 STÜCK ERFORDERLICH)	06859591	48,30	A4
7	UNTERPLATTE	04494080	6,35	A4
8	SCHRAUBE (4 STÜCK ERFORDERLICH)	06357507	0,70	A4
9	PLATTE	04494050	18,90	A4
10	MANOMETER	04492910	23,90	A4
11	L-ANSCHLUSS (2 STÜCK ERFORDERLICH)	06800202	12,60	A4
12	ROHR	04494040	1,30	A4
13	PLATTE	04493010	2,55	A4
14	LUFTREGLER	04492890	69,05	A4
15	L-ANSCHLUSS (2 STÜCK ERFORDERLICH)	06858202	4,70	A4
16	T-ANSCHLUSS	06678402	10,05	A4
17	ANSCHLUSS M-F	06859002	10,05	A4

OPTION Zweifachanschluss

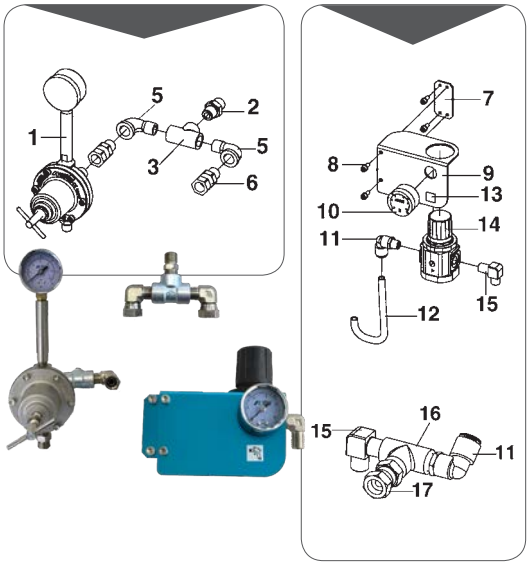

FILTERSET & FILTER	Art.-Nr.	€	RG
FARBFILTERSET INKL. FARBFILTER 100 MESH GELB ø 25MM/H 155MM	04493020	176,00	A4
FARBFILTER 30 MESH BLAU ø 25MM/H 155MM	VFM2501	4,00	A4
FARBFILTER 60 MESH SCHWARZ ø 25MM/H 155MM	VFM2502	4,00	A4
FARBFILTER 100 MESH GELB ø 25MM/H 155MM	VFM2503	4,00	A4
FARBFILTER 200 MESH WEIß ø 25MM/H 155MM	VFM2505	4,85	A4

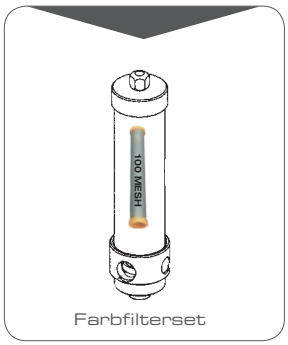

Farbfilterset

Farbfilter

Pos.	LUFTREGLER & Ersatzteile	Art.-Nr.	€	RG
1	PLATTE	04492860	62,75	A4
2	LUFTREGLER (1 Regler)	04492890	69,05	A4
2	LUFTREGLER (2 Regler)	04492870	163,20	A4
3	MANOMETER	04492910	23,90	A4
4	L-ANSCHLUSS R1/4“ G1/4“	06858202	4,70	A4
5	L-ANSCHLUSS R1/4“ G1/4“	06859538	5,05	A4
6	KUGELVENTIL Rc1/4“ R1/4“	04492920	18,90	A4
7	SCHRAUBE	06809136	10,05	A4
8	SICHERHEITSVENTIL	04492940	25,15	A4

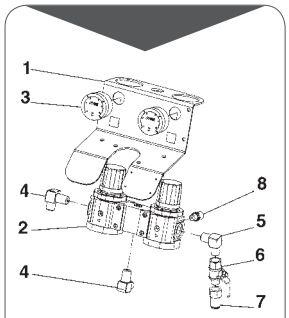

Luftregler

Pos.	Weiteres Zubehör	Art.-Nr.	€	RG
1	GESTELL	04493810	75,90	A4
2	DECKEL SET	94492780	170,25	A4
3	WANDHALTERUNG	04459630	75,90	A4
4	WAGEN SET	94492770	220,05	A4
5	ANSAUGROHR	04494060	200,20	A4
6	KUNSTSTOFFTRICHTER SET (6 LITER) MIT “U” ROHR (EDELSTAHL) UND FILTER 50 MESH	0102000602	188,40	A4

1

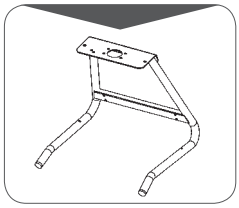

2

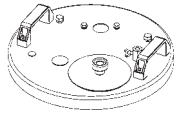

3

4

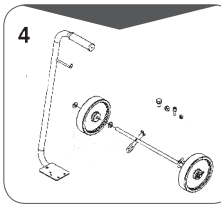

5

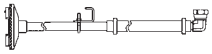

6

DPS-120 Ersatzteile

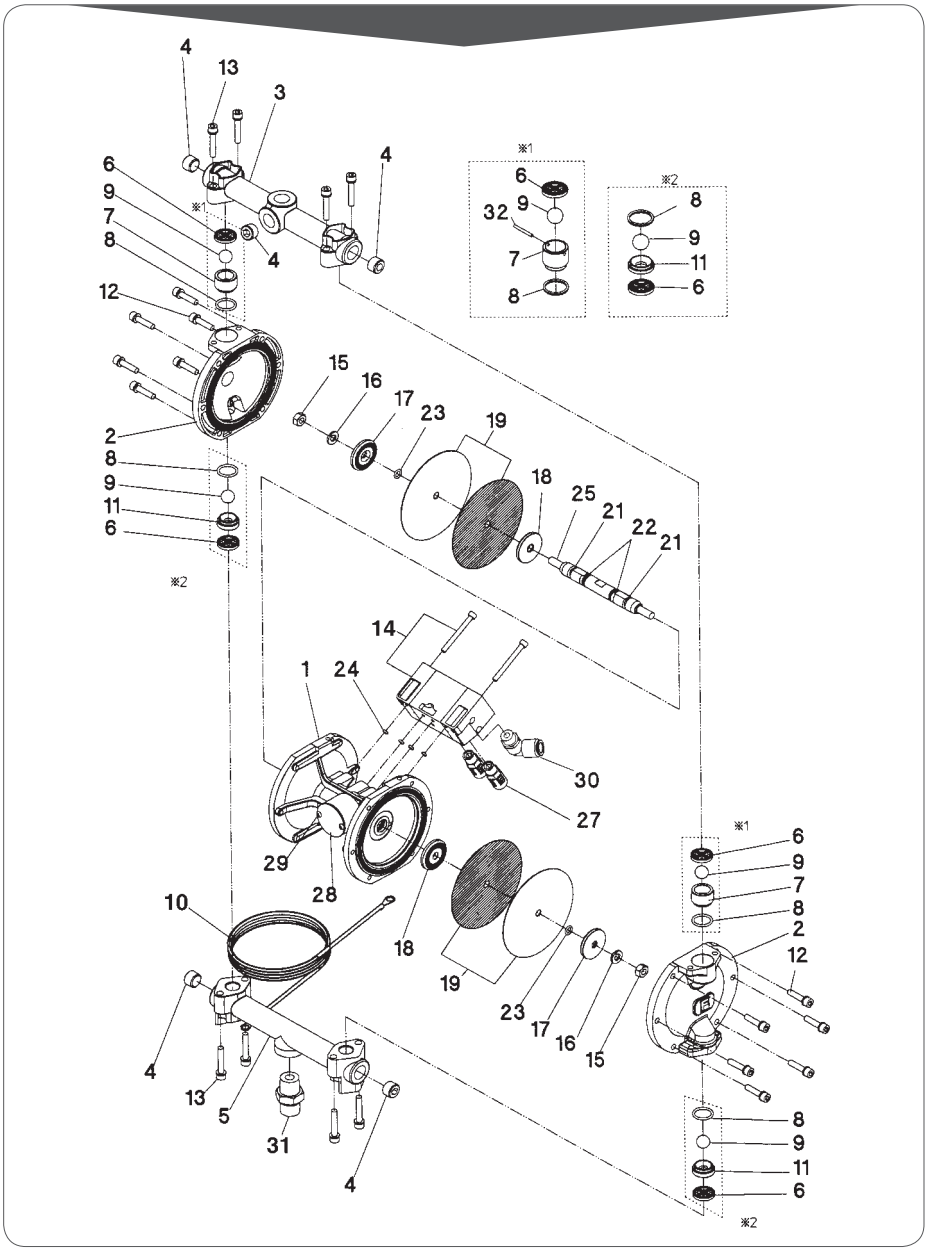

MATERIAL-
DRUCKREGLER

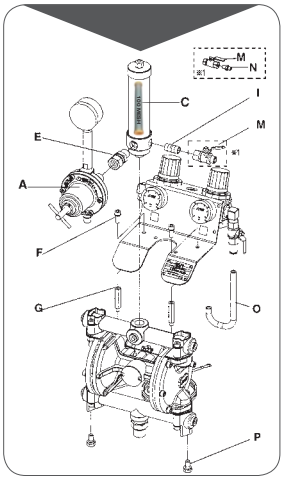

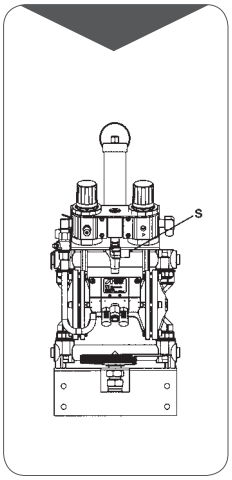

DPS-120 Ersatzteile

Ersatzteile

Pos.	Art.-Nr.	Beschreibung	Menge	Alum. elox.	Edelstahl	€	RG
1	94437632	HAUPTGEHÄUSE		x	x	224,60	A4
2	94453660	DECKEL			x	174,10	A4
2	94439650	DECKEL		x		107,05	A4
3	94414650	OBERER ADAPTER			x	141,55	A4
3	94452650	OBERER ADAPTER		x		97,85	A4
4	06367202	INNENSECHSKANTSTECKER		x	x	8,40	A4
5	94416592	UNTERER ADAPTER			x	153,75	A4
5	94441640	UNTERER ADAPTER		x		107,05	A4
6	94933290	DICHTUNG	(1VE=2St.)	x	x	16,95	A4
7	94935290	ABLASSVENTIL	(1VE=2St.)	x	x	54,45	A4
8	94930300	O RING	(1VE=2St.)	x	x	3,50	A4
9	94934290	STAHLKUGEL	(1VE=2St.)	x	x	29,95	A4
10	04492830	ERDUNGSKABEL		x	x	7,60	A4
11	94446630	EINLASSVENTIL	(1VE=2St.)	x	x	46,15	A4
12	96357500	BOLZEN MIT UNTERLEGSCHEIBE		x	x	1,40	A4
13	96357502	BOLZEN MIT UNTERLEGSCHEIBE		x	x	1,40	A4
14	94490631	LUFTBETRIEBSVENTILSATZ		x	x	144,45	A4
15	06361081	SECHSKANTMUTTER		x	x	1,00	A4
16	06362080	FEDERSCHEIBE		x	x	0,30	A4
17	94448630	MEMBRANHALTER AUßEN		x	x	17,30	A4
18	94449631	MEMBRANHALTER INNEN		x	x	24,45	A4
19	94932301	MEMBRANSATZ	(2 innen+ 2 außen)	x	x	68,95	A4
21	06996610	Y-DICHTUNG		x	x	7,55	A4
22	06630011	O RING		x	x	1,30	A4
23	06630008	O RING		x	x	1,10	A4
24	06630006	O RING		x	x	0,70	A4
25	04431590	STANGE		x	x	134,95	A4
27	04432590	SCHALLDÄMPFER		x	x	3,30	A4
28	04456570	SCHILD		x	x	10,95	A4
29	06234002	GEWINDESCHRAUBE		x	x	0,60	A4
30	06800202	L-ANSCHLUSS		x	x	12,60	A4
31	04428640	ANSCHLUSS		x	x	36,00	A4
32	94444630	STIFT		x	x	2,80	A4

Pos.	Art.-Nr.	Beschreibung	Alum. elox.	Edelstahl	€	RG
A	14608220	MATERIALDRUCKREGLER PR-5BL-WB	x		299,00	A4
A	14608210	MATERIALDRUCKREGLER PR-5BLN		x	459,00	A4
C	04493020	FARBFILTERSET INKL. FARBFILTER 100 MESH GELB ø 25MM/H 155MM	x	x	176,00	A4
E	06859591	DREHGELENK	x	x	48,30	A4
F	06357501	BOLZEN MIT UNTERLEGSCHEIBE	x	x	1,00	A4
G	04493000	VERBINDUNGSBOLZEN	x	x	12,60	A4
I	06642002	NIPPEL	x	x	7,60	A4
M	04433630	KUGELVENTIL	x	x	37,70	A4
N	04343310	ANSCHLUSS G1/4 “R1/4“	x	x	12,60	A4
O	04494040	ROHR	x	x	1,30	A4
P	06994758	UNTERLEGSCHEIBENSCHRAUBE	x	x	0,70	A4
S	06859563	ANSCHLUSS	x	x	12,60	A4

MATERIALDRUCKBEHÄLTER

PET-N Serie (max. 7.0 bar)

PET 50N | 50 lt.

PET 30N | 30 lt.

PET 10N |10 lt.

EIGENSCHAFTEN

- Edelstahlbehälter, innen poliert
- PET 10N (10 Liter), PET 30N (30 Liter), PET 50N (50 Liter)
- N: ohne Rührwerk (RW)
- MN: mit pneumatischem Rührwerk (RW)
- zweiter Materialanschluss (Option)
- keine zusätzliche Schmierung des Antriebes erforderlich
- PET 50 N passend für Euro-Hobbock
- alle Modelle ATEX-konform

- max. Betriebsdruck: 7.0bar
- Lufteingang: G 1/4“M
- Farbauslass: 3/8“M
- Temperaturbereich: 5-40 °C
- Gewicht: PET 10 N 15.3kg, PET 10 MN 17.5kg
  PET 30 N 20.4kg, PET 30 MN 22.6kg
  PET 50 N 25.6kg, PET 50 MN 28.2kg
- Maße: PET 10 N/MN 540x330mm (Innen: H 230mm, ø 265mm)
  PET 30 N/MN 710x415mm (Innen: H 400mm, ø 315mm)
  PET 50 N/MN 810x470mm (Innen: H 490mm, ø 370mm)

BESTELLINFORMATION

PET-N Serie	10 Liter	30 Liter	50 Liter	€	RG
PET-10N	14972600	-	-	**1.700,00**	A3
PET-10MN mit Rührwerk	14972620	-	-	**2.264,00**	A3
PET-30N	-	14972630	-	**2.323,00**	A3
PET-30MN mit Rührwerk	-	14972650	-	**2.887,00**	A3
PET-50N	-	-	14972660	**2.751,00**	A3
PET-50MN mit Rührwerk	-	-	14972680	**3.315,00**	A3

Kesselpistolen Seite 64-69.

Schlauchpaket	Art.-Nr.	€	RG
LUFT- UND MATERIALSCHLAUCH 1/4” - 3/8” 1,5 METER	VLPS166GR150B	**89,00**	A4
LUFT- UND MATERIALSCHLAUCH 1/4” - 3/8” 6 METER	VLPS166GR06B	**201,45**	A4
LUFT- UND MATERIALSCHLAUCH 1/4” - 3/8” 10 METER	VLPS166GR10B	**265,45**	A4
LUFT- UND MATERIALSCHLAUCH 1/4” - 3/8” 15 METER	VLPS166GR15B	**324,80**	A4

ACHTUNG: Betriebsluftschlauch empfehlenswert bei Schlauchpaket (Luft/Material) länger als 10 Meter (Seite 56).

Pneumatisches Rührwerk - **AM-6B**

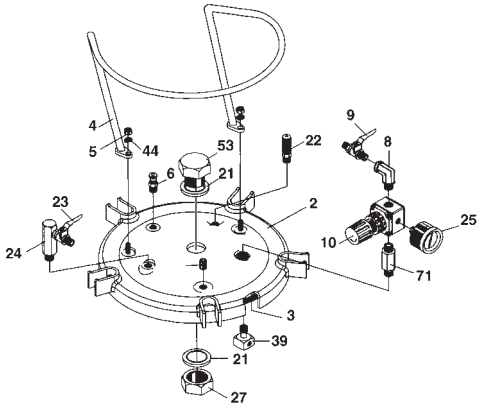

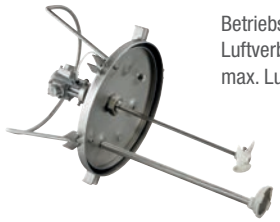

Betriebsdruck: 1-1.5bar,
Luftverbrauch: 15 Liter/min,
max. Lufteingangsdruck: 7.0bar

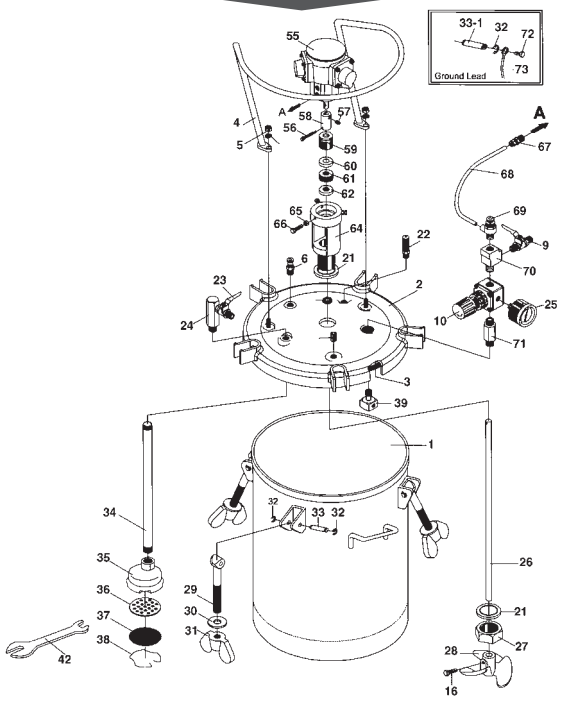

PET-N Serie (max. 7.0 bar)

Ersatzteile

Pos.	Art.-Nr.	Beschreibung	10N	10MN	30N	30MN	50N	50MN	€	RG
3	04015110	DECKELDICHTUNG	x	x					23,95	A4
3	04015240	DECKELDICHTUNG			x	x			31,70	A4
3	04016170	DECKELDICHTUNG					x	x	47,35	A4
4	04015250	DECKELHAKEN			x	x			110,55	A4
4	04019250	DECKELHAKEN	x	x					78,80	A4
4	04016180	DECKELHAKEN					x	x	141,60	A4
5	04015140	SECHSKANTMUTTER	x	x	x	x	x	x	0,60	A4
6	04015150	ABLASSVENTIL	x	x	x	x	x	x	10,30	A4
8	04015460	WINKEL	x		x		x		6,85	A4
9	04015170	ZWEI WEGE VENTIL LUFTEINLASS	x	x	x	x	x	x	10,75	A4
10	94015180	DRUCKREGLER FÜR BEHÄLTERDRUCK	x	x	x	x	x	x	66,65	A4
16	04019040	SCHRAUBE		x		x		x	0,90	A4
21	04019100	SICHERUNGSRING	x	x	x	x	x	x	7,90	A4
22	94016390	SICHERHEITSVENTIL	x	x	x	x	x	x	22,25	A4
23	04015450	ZWEI WEGE VENTIL MATERIALAUSLASS	x	x	x	x	x	x	39,50	A4
24	04015470	MATERIALAUSLASSADAPTER	x	x	x	x	x	x	31,70	A4
25	04016190	MANOMETER	x	x	x	x	x	x	12,00	A4
26	04016400	STAB MIT KUPPLUNG (56+57+58)		x					51,50	A4
26	04016410	STAB MIT KUPPLUNG (56+57+58)				x			60,10	A4
26	04016420	STAB MIT KUPPLUNG (56+57+58)						x	78,85	A4
27	04019120	MUTTER	x	x	x	x	x	x	29,50	A4
28	04016430	RÜHRFLÜGEL		x		x		x	13,40	A4
29	04015490	VERSCHLUSSSCHRAUBE	x	x	x	x	x	x	25,35	A4
30	04016200	UNTERLEGSCHEIBE	x	x	x	x	x	x	3,20	A4
31	04016210	VERSCHLUSSMUTTER	x	x	x	x	x	x	31,65	A4
32	94020220	SICHERUNGSRING	x	x	x	x	x	x	0,80	A4
33	94020230	BOLZEN	x	x	x	x	x	x	3,75	A4
33-1	04016440	BOLZEN SUS	x	x	x	x	x	x	5,10	A4
34	04016450	STEIGROHR	x	x					28,50	A4
34	04016460	STEIGROHR			x	x			36,35	A4
34	04016470	STEIGROHR					x	x	40,85	A4
35	04015270	FILTERDECKEL			x	x	x	x	13,40	A4
35	04016260	FILTERDECKEL	x	x					10,30	A4
36	04015280	FILTERSOCKEL			x	x	x	x	4,00	A4
36	04016270	FILTERSOCKEL	x	x					3,20	A4
37	04015290	FILTER			x	x	x	x	4,00	A4
37	04016280	FILTER	x	x					3,20	A4
38	04015300	FILTERRING			x	x	x	x	4,00	A4
38	94016290	FILTERRING	x	x					3,55	A4
39	94016310	LUFTVERTEILERSCHRAUBE	x	x	x	x	x	x	11,90	A4
43	06990412	INBUSSCHRAUBE			x	x	x	x	5,60	A4
44	06500804	UNTERLEGSCHEIBE	x	x	x	x	x	x	0,40	A4
53	04016480	VERSCHLUSSSCHRAUBE	x		x		x		78,80	A4
55	AM-6B	PNEUMATISCHES RÜHRWERK		x		x		x	409,50	A4
59	04017410	DICHTUNGSSITZ		x		x		x	15,00	A4
60	04017420	V DICHTUNGSMUTTERADAPTER		x		x		x	4,50	A4
61	04017430	V DICHTUNG		x		x		x	9,20	A4
62	04017440	V DICHTUNGSSCHRAUBENADAPTER		x		x		x	4,50	A4
63	04017450	O RING		x		x		x	3,20	A4
64	04017460	DRUCKLUFTMOTORUNTERSTÜTZUNG		x		x		x	205,25	A4
65	04017470	SECHSKANTMUTTER		x		x		x	0,40	A4
66	04017480	VERSCHLUSSSCHRAUBE		x		x		x	2,10	A4
67	04017490	SCHNELLKUPPLUNG		x		x		x	4,70	A4
68	04018100	LUFTSCHLAUCH		x		x		x	1,65	A4
69	04018110	DREHZAHLREGLER		x		x		x	28,45	A4
70	04018120	ADAPTER		x		x		x	6,40	A4
71	04018130	ADAPTER	x	x	x	x	x	x	14,30	A4
72	04018140	SCHRAUBE	x	x	x	x	x	x	0,30	A4
73	04018150	ERDLEITER	x	x	x	x	x	x	4,00	A4

MATERIALDRUCKBEHÄLTER

PET-10 (max. 4.0 bar)

stainless steel

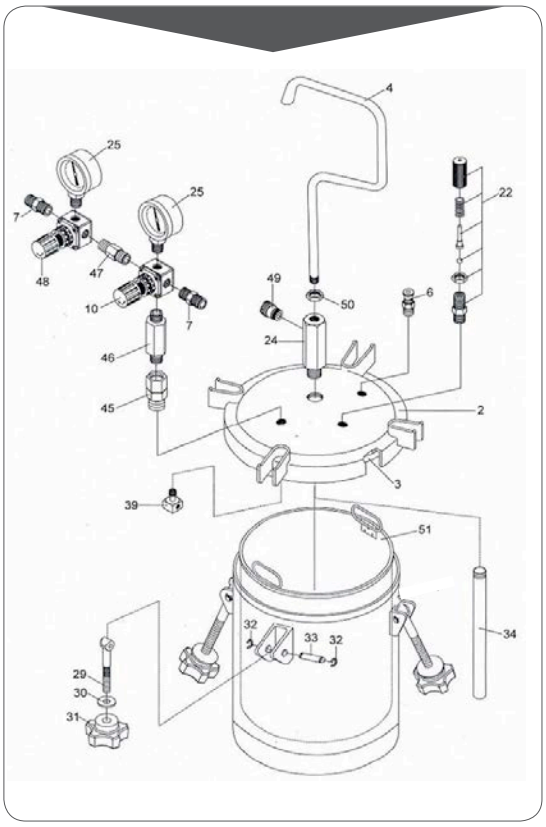

EIGENSCHAFTEN

- Materialdruckbehälter mit Einsatzbehälter aus Edelstahl, innen poliert für ein einfaches Einfüllen des entsprechenden Materials und einer problemlosen Innenreinigung
- robuste Konstruktion
- geeignet für Hydroprodukte
- Tragegriff für schnellen und einfachen Transport
- ausgestattet mit Verschlussdeckel, 2 Controllern und 2 Manometern sowie Sicherheitsventil
- ATEX-konform

- max. Betriebsdruck: 4.0bar
- Fassungsvermögen: 10 Liter Einsatzbehälter 8.5 Liter Edelstahl
- Lufteingang: G 1/4“M
- Farbauslass: 3/8“M
- Temperaturbereich: 5-40 °C
- Gewicht: 11kg
- Maße: 310x565mm

BESTELLINFORMATION

Art.-Nr.	Beschreibung	€	RG
14972400	PET-10 MATERIALDRUCKBEHÄLTER 10lt.	**787,00**	A3

Kesselpistolen Seite 64-69.

Art.-Nr.	Schlauchpaket	€	RG
VLPS166GR150B	LUFT- UND MATERIALSCHLAUCH 1/4" - 3/8" 1,5 METER	**89,00**	A4
VLPS166GR06B	LUFT- UND MATERIALSCHLAUCH 1/4" - 3/8" 6 METER	**201,45**	A4
VLPS166GR10B	LUFT- UND MATERIALSCHLAUCH 1/4" - 3/8" 10 METER	**265,45**	A4
VLPS166GR15B	LUFT- UND MATERIALSCHLAUCH 1/4" - 3/8" 15 METER	**324,80**	A4

ACHTUNG: Betriebsluftschlauch empfehlenswert bei Schlauchpaket (Luft/Material) länger als 10 Meter (Seite 56).

Ersatzteile

Pos.	Art.-Nr.	Beschreibung	€	RG
2	94020010	DECKEL	**158,60**	A4
3	94020200	DECKELDICHTUNG	**25,15**	A4
4	94020020	GRIFF	**19,85**	A4
6	94020030	ABLASSVENTIL	**9,30**	A4
7	94020210	LUFTEINGANG/LUFTAUSGANG G1/4"	**7,95**	A4
10	94008260	DRUCKREGLER FÜR BEHÄLTERDRUCK	**66,65**	A4
22	94016390	SICHERHEITSVENTIL	**22,25**	A4
24	94020040	DOPPELNIPPEL MIT SEITLICHEM ABGANG	**26,45**	A4
25	94016020	MANOMETER	**18,50**	A4
29	94020190	VERSCHLUSSSCHRAUBE	**5,35**	A4
30	94020060	UNTERLEGSCHEIBE	**0,80**	A4
31	94020070	VERSCHLUSSMUTTER	**26,45**	A4
32	94020220	SICHERUNGSRING	**0,80**	A4
33	94020230	BOLZEN	**3,75**	A4
34	94020090	STEIGROHR	**30,45**	A4
39	94016310	LUFTVERTEILERSCHRAUBE	**11,90**	A4
45	94020100	ADAPTER	**10,60**	A4
46	94020110	ADAPTER	**11,25**	A4
47	94020120	ADAPTER	**4,65**	A4
48	94020130	DRUCKREGLER FÜR LACKIERPISTOLE	**59,50**	A4
49	94020140	DOPPELNIPPEL SUS 303 3/8"	**9,30**	A4
50	94020160	MUTTER	**0,80**	A4
51	94020170	MATERIALINNENBEHÄLTER	**115,70**	A4

PC-18 D (max. 3.5 bar)

EIGENSCHAFTEN

- Kleinmaterialdruckbehälter aus Aluminium
- 2 Liter

- max. Betriebsdruck: 3.5bar
- Temperaturbereich: 5-40 °C
- Farbanschlussnippel: G 3/8“ (PF3/8)

BESTELLINFORMATION

Art.-Nr.	Beschreibung	€	RG
14018900	PC-18 D MATERIALDRUCKBEHÄLTER 2lt.	**399,00**	A3

Kesselpistolen Seite 64-69.

Art.-Nr.	Schlauchpaket	€	RG
VLPS166GR150B	LUFT- UND MATERIALSCHLAUCH 1/4” - 3/8” 1,5 METER	**89,00**	A4

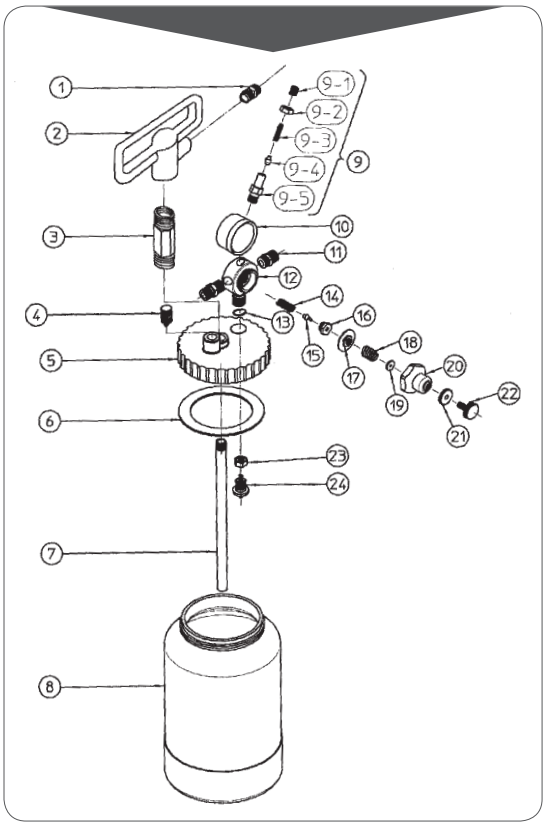

Ersatzteile

Pos.	Art.-Nr.	Beschreibung	€	RG
1	94056350	NIPPEL FARBANSCHLUSS	**31,95**	A4
2	94055350	TRAGEGRIFF	**59,85**	A4
3	94057350	FARBROHR IM TRAGEGRIFF	**24,00**	A4
4	94003350	ABLASSVENTIL	**7,15**	A4
5	94053350	DECKEL	**179,50**	A4
6	94900210	DECKELDICHTUNG (1VE=2St.)	**5,15**	A4
7	94001350	STEIGROHR	**13,85**	A4
8	94000351	UNTERBEHÄLTER	**240,15**	A4
9	94007350	SICHERHEITSVENTIL	**29,65**	A4
9-1	04012350	STELLSCHRAUBE	**4,30**	A4
9-2	04011350	BUCHSE	**6,90**	A4
9-3	04010350	FEDER SICHERHEITSVENTIL	**4,35**	A4
9-4	04009350	SITZ FÜR FEDER	**4,30**	A4
9-5	04008350	GEHÄUSE SICHERHEITSVENTIL	**15,00**	A4
10	94048400	MANOMETER	**59,25**	A4
11	94027350	NIPPEL LUFTANSCHLUSS	**12,05**	A4
12	94049350	GEHÄUSE FÜR LUFTREGLER	**171,40**	A4
13	06631012	O RING	**1,10**	A4
14	04016350	FEDER	**4,30**	A4
15	04017350	REGELVENTIL	**7,75**	A4
16	04018350	FÜHRUNGSSTÜCK	**9,70**	A4
17	04019350	MEMBRAN KOMPLETT	**17,20**	A4
18	04023350	FEDER FÜR MEMBRAN	**3,95**	A4
19	04038350	HALTER FÜR FEDER	**16,10**	A4
20	04024350	GEHÄUSEDECKEL	**23,10**	A4
21	04025350	KONTERMUTTER	**5,05**	A4
22	04026350	EINSTELLKNOPF	**9,25**	A4
23	94058350	MUTTER	**5,90**	A4
24	94069350	VENTIL	**57,50**	A4

KESSELPISTOLEN

WS-200SP | WS-200FT

Premium Quality

SPLITNOZZLE™

WS-200

KESSELPISTOLEN **SERIE**

EIGENSCHAFTEN

Mit der WS-200 Serie hat ANEST IWATA eine komplett neue Generation von Kesselpistolen auf den Markt gebracht. Jeder einzelne Aspekt der WS-200 Kesselpistolen wurde neu entwickelt.

WS-200SP

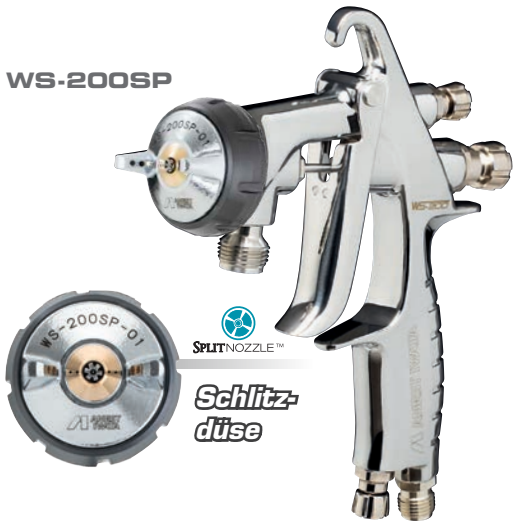

WS-200FT

Technische Daten	Ø mm	No.	bar	mℓ/min	Nℓ/min	mm
WS-200SP (Schlitzdüse)						
WS-200SP-0801	0.8	WS-200SP-01	2.5	200	435	210
WS-200SP-1001	1.0			250		230
WS-200SP-1201	1.2			300		240
WS-200SP-1401	1.4					
WS-200SP-1601	1.6			350		255
WS-200SP-1801	1.8			400		265
WS-200FT (Runddüse)						
WS-200FT-0801	0.8	WS-200FT-01	2.5	200	380	240
WS-200FT-1001	1.0					210
WS-200FT-1201	1.2					
WS-200FT-1401	1.4			300		240
WS-200FT-1601	1.6					
WS-200FT-1801	1.8					
WS-200FT-0802	0.8	WS-200FT-02	3.0	200	475	215
WS-200FT-1002	1.0			250		250
WS-200FT-1202	1.2			300		255
WS-200FT-1402	1.4					
WS-200FT-1602	1.6			350		270
WS-200FT-1802	1.8			400		285

• Luftanschlussnippel: G1/4" • Farbanschlussnippel Art.-Nr. 93001510 - 21,90€ (fest): G3/8"

BESTELLINFORMATION

WS-200SP	ø 0,8	ø 1,0	ø 1,2	€	RG
PISTOLE WS-200SP inkl. Luftkappe, Düse/Nadel	13000120	13000130	13000140	**538,00**	A1
LUFTKAPPE WS-200SP-01 einzeln		93001300		**97,50**	A2
DÜSE + NADEL einzeln	93002050	93001990	93001340	**189,00**	A2

WS-200SP	ø 1,4	ø 1,6	ø 1,8	€	RG
PISTOLE WS-200SP inkl. Luftkappe, Düse/Nadel	13000680	13000690	13000700	**538,00**	A1
LUFTKAPPE WS-200SP-01 einzeln		93001300		**97,50**	A2
DÜSE + NADEL einzeln	93003520	93003680	93003690	**189,00**	A2

BESTELLINFORMATION

WS-200FT	ø 0,8	ø 1,0	ø 1,2	€	RG
PISTOLE WS-200FT-01 inkl. Luftkappe, Düse/Nadel	13000150	13000160	13000170	**413,00**	A1
PISTOLE WS-200FT-02 inkl. Luftkappe, Düse/Nadel	13000180	13000190	13000200	**413,00**	A1
LUFTKAPPE WS-200FT-01 einzeln		93002070		**92,50**	A2
LUFTKAPPE WS-200FT-02 einzeln		93002190		**92,50**	A2
DÜSE + NADEL einzeln	93002180	93002150	93002130	**94,50**	A2

WS-200FT	ø 1,4	ø 1,6	ø 1,8	€	RG
PISTOLE WS-200FT-01 inkl. Luftkappe, Düse/Nadel	13000600	13000610	13000620	**413,00**	A1
PISTOLE WS-200FT-02 inkl. Luftkappe, Düse/Nadel	13000630	13000640	13000650	**413,00**	A1
LUFTKAPPE WS-200FT-01 einzeln		93002070		**92,50**	A2
LUFTKAPPE WS-200FT-02 einzeln		93002190		**92,50**	A2
DÜSE + NADEL einzeln	93003420	93003480	93003500	**94,50**	A2

Karton

• WS-200SP oder FT
• Reinigungsbürstenset
• Pistolenschlüssel

WS-200SP | SPLITNOZZLE™ | WS-200FT

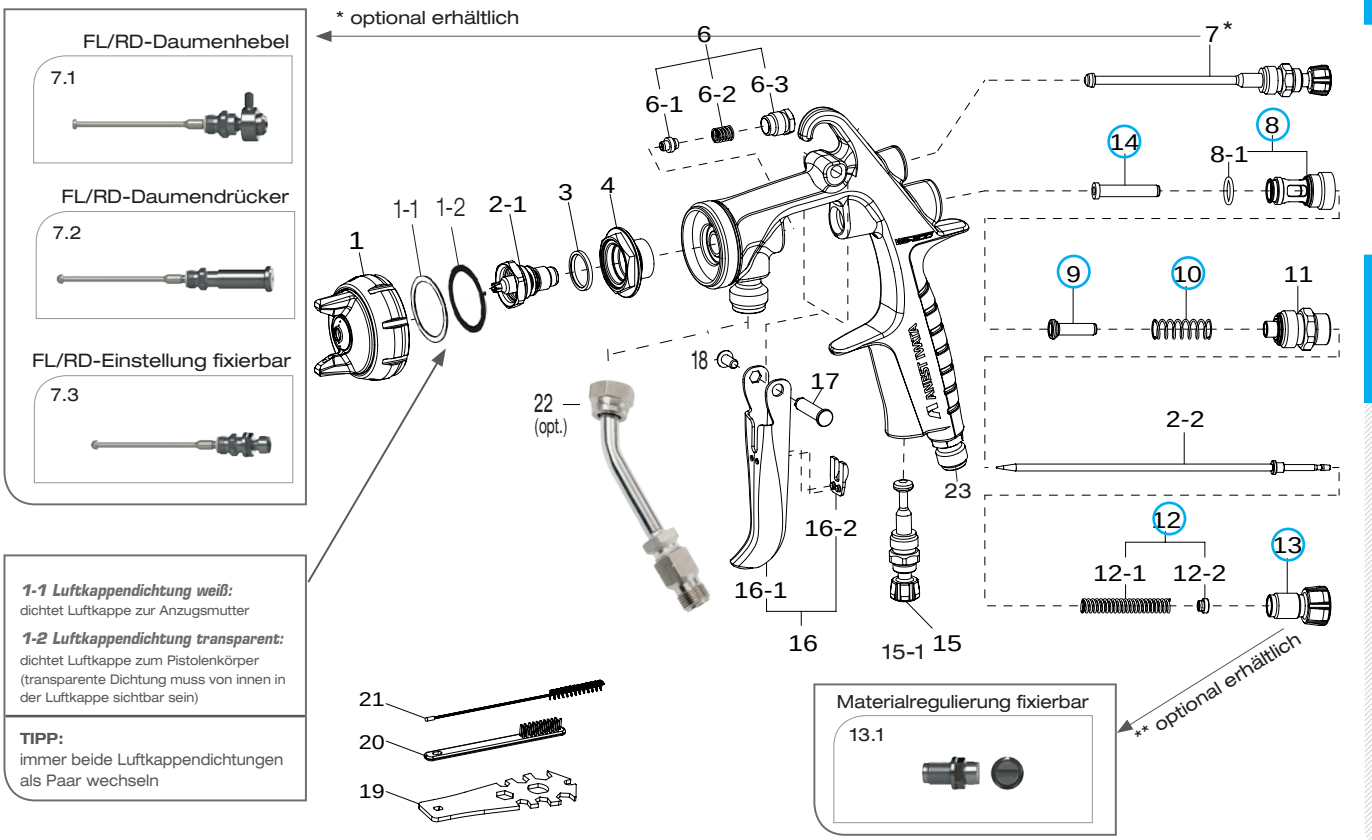

Ersatzteile

Pos.	Art.-Nr.	Beschreibung	€	RG
1		LUFTKAPPE WS-200SP-01 einzeln	97,50	A2
1		LUFTKAPPE WS-200FT-01 einzeln	92,50	A2
1		LUFTKAPPE WS-200FT-02 einzeln	92,50	A2
1-1	DE120003	LUFTKAPPENDICHTUNG WEIß (1VE=5St.)	23,40	A2
1-2	DE120014	LUFTKAPPENDICHTUNG TRANSPARENT (1VE=5St.)	23,70	A2
2-1 + 2-2		DÜSE + NADEL WS-200SP einzeln	189,00	A2
2-1 + 2-2		DÜSE + NADEL WS-200FT einzeln	94,50	A2
2-2	93001380	SPEZIALNADEL Delrin	89,90	A2
3	93001550	LUFTVERTEILERDICHTUNG	4,90	A2
4	93001501	LUFTVERTEILER	38,90	A2
6	93001410	NADELDICHTUNGSPATRONE SET	20,55	A2
6-1	93001420	NADELDICHTUNG	13,25	A2
6-2	93001430	NADELDICHTUNGSFEDER	3,65	A2
6-3	93001450	NADELDICHTUNGSSITZ	3,65	A2
7	93001561	FLACHSTRAHLREGLER*	38,10	A2
7.1	93003300	FL/RD-DAUMENHEBEL (opt.)	145,30	A2
7.2	93003270	FL/RD-DAUMENDRÜCKER (opt.)	132,80	A2
7.3	93003240	FL/RD-EINSTELLUNG fixierbar (opt.)	105,00	A2
8	93001640	LUFTVENTILSITZ	23,25	A2
8-1	93001680	O RING	3,50	A2
9	93001690	LUFTVENTIL	15,85	A2
10	93001700	FEDER LUFTVENTIL	6,65	A2
11	93001710	FARBNADELFÜHRUNG	35,30	A2
12	93002820	FEDER FARBNADEL SET	9,35	A2
12-1	93593530	FEDER FARBNADEL	6,65	A2
12-2	93001760	GLEITRING FEDER FARBNADEL	2,70	A2
13	93001780	MATERIALREGULIERUNG**	14,00	A2
13.1	93003200	MATERIALREGULIERUNG fixierbar (opt.)	55,00	A2
14	93001790	STECKACHSE LUFTVENTIL	12,70	A2
15	93001800	LUFTREGLER	35,30	A2

Pos.	Art.-Nr.	Beschreibung	€	RG
15-1	93625370	VERSCHLUSSSCHRAUBE	22,15	A2
16	93001820	ABZUGSHEBEL SET	19,45	A2
16-1	93001850	ABZUGSHEBEL	16,45	A2
16-2	93001860	SCHUTZPLATTE	3,00	A2
17	93001870	BOLZEN ABZUGSHEBEL	7,20	A2
18	93001960	INBUSSCHRAUBE	2,35	A2
19	93505910	PISTOLENSCHLÜSSEL UNIVERSAL	6,85	A2
20	W2COM6163	FLACHBÜRSTE (1VE=5St.)	10,55	A2
21	W2COM6162	RUNDBÜRSTE ø10mm (1VE=5St.)	12,65	A2
22	W2COM5052	FARBROHR 3/8" Edelstahl (opt.)	45,85	A2
23	93001540	LUFTANSCHLUSSNIPPEL G1/4''	8,55	A2

Zubehör

Pos.	Art.-Nr.	Beschreibung	€	RG
	DE120002	REPARATURSET 4	75,75	A2
	DE510004	MATERIALKUPPLUNG inkl. Stecknippel 3/8" (max. Druck 5.0 bar)	322,00	E1
	PJQ-03S	MATERIALKUPPLUNG 3/8" AG einzeln	208,00	E1
	PJQ-03P	STECKNIPPEL 3/8" IG einzeln	135,00	E1
	VLA-000	FILTERGEHÄUSE Edelstahl	25,00	E1
	VLA-070	FILTER 70 Mesh (210µ) Edelstahl (1VE=5St.)	49,00	E2
	VLA-100	FILTER 100 Mesh (149µ) Edelstahl (1VE=5St.)	49,00	E2
	VLA-150	FILTER 150 Mesh (100µ) Edelstahl (1VE=5St.)	49,00	E2
	VLA-200	FILTER 200 Mesh (74µ) Edelstahl (1VE=5St.)	49,00	E2
	93003340	Schlüssel fixierbare Einstellungen (7.3/13.1)	13,50	A2

Schlauchpakete (Luft- und Materialschlauch) in verschiedenen Längen auf Seite 56.
Doppelmembranpumpen siehe Seite 56, Materialdruckbehälter siehe Seite 60-63.

KESSELPISTOLEN

W-200 WB SPLITNOZZLE™ | W-200

High Quality

SPLITNOZZLE™

W-200WB

W-200

EIGENSCHAFTEN

- hohe Arbeitsgeschwindigkeiten bei gleichbleibender Oberflächenqualität
- VOC-konforme Profi- Lackierpistole, deutlich mehr als 65% Wirkungsgrad
- großer und gleichmäßiger Flachstrahlkern mit feiner Zerstäubung für große Flächen
- vielseitig einsetzbar mit weitem Düsenspektrum
- mit Schlitzdüse: W-200 WB1 und W-200 WBS1, für alle modernen Lacksysteme
- mit Runddüse: W-200 G2P und W-200 LV2, für alle konventionellen Lacksysteme

- für ANEST IWATA- typisch: leise und angenehme Geräuschkulisse
- mit 380g eine der leichtesten Kesselpistolen am Markt
- einfache Bedienung der Einstellknöpfe, für Rechts- und Linkshänder
- konisch dichtende Materialdüse, wenig Verschleißteile
- übersichtlicher Pistolenaufbau, einfache Instandhaltung
- hochwertige Oberfläche für eine einfache Pistolenreinigung
- geeignet im Einsatz mit Doppelmembranpumpen und Materialdruckbehältern
- für spezielle Einsatzzwecke u.a. nachrüstbar: Daumenhebel für schnelles bleibendes Umschalten von Flach- auf Rundstrahl (6.1) und Daumendrücker für schnelles kurzzeitiges Umschalten von Flach- auf Rundstrahl (6.2)

high T.E.C. Transfer Efficiency Control

Technische Daten

	Ø mm	No.	bar	mℓ/min	Nℓ/min	mm
W-200 Runddüse						
W200-082P	0.8	LV2	2.0	255	360	280
W200-102P	1.0					
W200-122P	1.2					
W200-152P	1.5					
W200-082P	0.8	G2P	3.0	500	560	400
W200-102P	1.0					
W200-122P	1.2					
W-200 WB Schlitzdüse						
W200-WB-081P	0.8	WB(S)1	1.6	200	340	360
W200-WB-101P	1.0	WB(S)1		250		
W200-WB-121P	1.2	WB(S)1		300		380
W200-WB-141P	1.4	WB(S)1		350		

SPLITNOZZLE™

• Luftanschlussnippel: G1/4" • Farbanschlussnippel: G3/8"

BESTELLINFORMATION

W-200	ø 0,8	ø 1,0	ø 1,2	ø 1,5	€	RG
PISTOLE G2P inkl. Luftkappe, Düse/Nadel	13240505	13240496	13240500	-	**380,00**	A1
PISTOLE LV2 inkl. Luftkappe, Düse/Nadel	13240003	13240004	13240100	13240110	**380,00**	A1
LUFTKAPPE G2P einzeln	93818610B			-	**92,50**	A2
LUFTKAPPE LV2 einzeln	93830610B				**92,50**	A2
DÜSE + NADEL einzeln	93889610	93890610	93891610	93822610	**94,50**	A2

W-200 WB SPLITNOZZLE™	ø 0,8	ø 1,0	ø 1,2	ø 1,4	€	RG
PISTOLE WBS1 inkl. Luftkappe, Düse/Nadel	13243250	13243260	13243270	13243280	**476,00**	A1
PISTOLE WB1 inkl. Luftkappe, Düse/Nadel	13240800	13240810	13240820	13240821	**476,00**	A1
LUFTKAPPE WBS1 einzeln	93640620				**98,60**	A2
LUFTKAPPE WB1 einzeln	93609620				**98,60**	A2
DÜSE + NADEL einzeln	93606620	93612620	93616620	93643620	**189,00**	A2

Karton

- W-200 WB oder W-200
- Reinigungsbürstenset
- Pistolenschlüssel

W-200 WB SPLITNOZZLE™ I W-200

FL/RD-Daumenhebel

6.1

FL/RD-Daumendrücker

6.2

FL/RD-Einstellung fixierbar

6.3

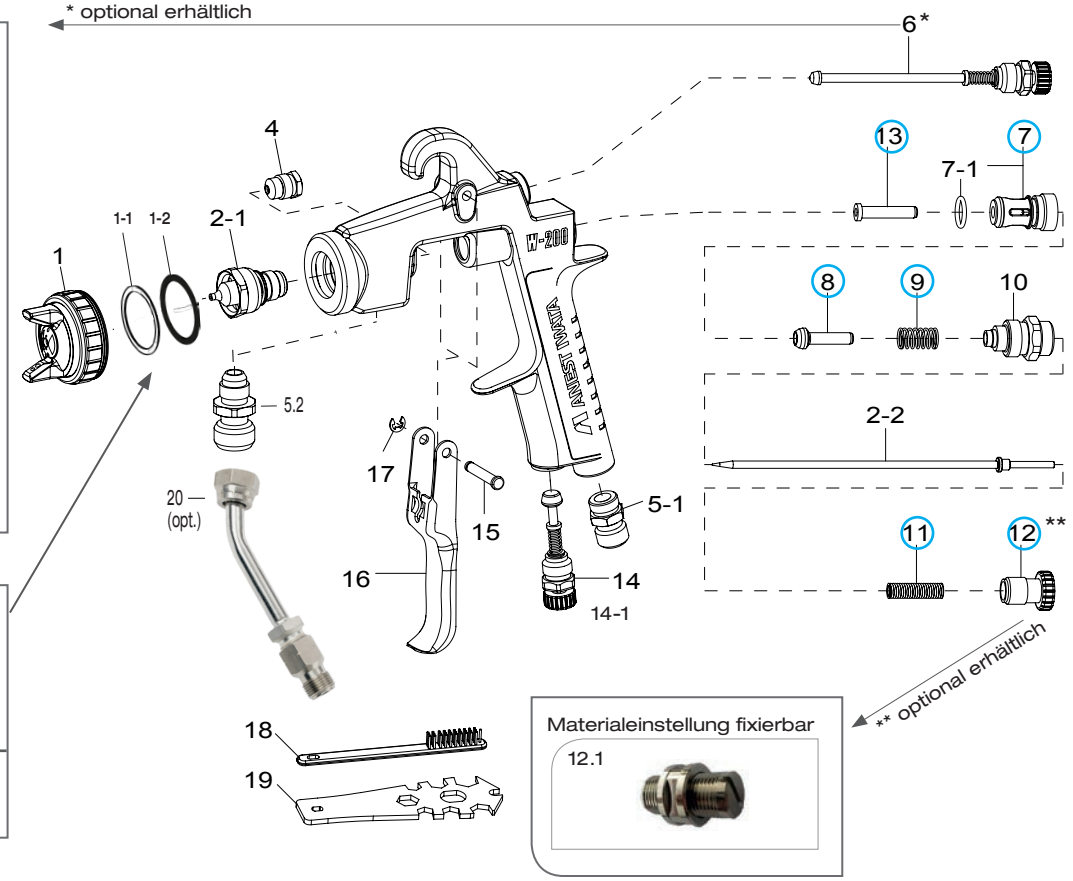

1-1 Luftkappendichtung weiß:
dichtet Luftkappe zur Anzugsmutter

1-2 Luftkappendichtung schwarz:
dichtet Luftkappe zum Pistolenkörper (schwarze Dichtung muss von innen in der Luftkappe sichtbar sein)

TIPP:
immer beide Luftkappendichtungen als Paar wechseln

Materialeinstellung fixierbar

12.1

Ersatzteile

Pos.	Art.-Nr.	Beschreibung	€	RG
1		LUFTKAPPE G2P/LV2 einzeln	92,50	A2
1		LUFTKAPPE WBS1/WB1 einzeln SPLITNOZZLE™	98,60	A2
1-1	DE120007	LUFTKAPPENDICHTUNG WEIß (1VE=5St.)	13,45	A2
1-2	DE120008	LUFTKAPPENDICHTUNG SCHWARZ (1VE=5St.)	23,70	A2
2-1 + 2-2		DÜSE + NADEL W-200 einzeln	94,50	A2
2-1 + 2-2		DÜSE + NADEL W-200 WB einzeln SPLITNOZZLE™	189,00	A2
4	03810620	NADELDICHTUNGSPATRONE	20,55	A2
5-1	03660300	LUFTANSCHLUSSNIPPEL G1/4"	8,55	A2
5-2	03515600	FARBANSCHLUSSNIPPEL G3/8"	21,90	A2
6	93840601	FLACHSTRAHLREGLER*	38,10	A2
6.1	W-200-X1	FL/RD-DAUMENHEBEL (opt.)	145,25	A2
6.2	93895611	FL/RD-DAUMENDRÜCKER (opt.)	135,20	A2
6.3	03841601	FL/RD-EINSTELLUNG fixierbar (opt.)	96,70	A2
7	03843530	LUFTVENTILSITZ	23,25	A2
7-1	06638008	O RING	1,85	A2
8	03591530	LUFTVENTIL	15,85	A2
9	03719530	FEDER LUFTVENTIL	6,65	A2
10	93844532	FARBNADELFÜHRUNG	35,30	A2
11	03593530	FEDER FARBNADEL	6,65	A2
12	93594532	MATERIALEINSTELLUNG**	14,00	A2
12.1	93605600	MATERIALEINSTELLUNG fixierbar (opt.)	45,75	A2
13	93935430	STECKACHSE LUFTVENTIL	12,70	A2
14	93845531	LUFTREGLER	35,30	A2
14-1	93625370	VERSCHLUSSSCHRAUBE	22,15	A2
15	03667360	BOLZEN ABZUGSHEBEL	3,50	A2

Pos.	Art.-Nr.	Beschreibung	€	RG
16	03517600	ABZUGSHEBEL	16,45	A2
17	03912030	SPRENGRING (1VE=2St.)	3,45	A2
18	W2COM6163	FLACHBÜRSTE (1VE=5St.)	10,55	A2
19	93505910	PISTOLENSCHLÜSSEL UNIVERSAL	6,85	A2
20	W2COM5052	FARBROHR 3/8" Edelstahl (opt.)	45,85	A2

Zubehör

Pos.	Art.-Nr.	Beschreibung	€	RG
	938941601	REPARATURSET 1 (inkl. Luftventilsitz, Luftventil, Feder Luftventil, Feder Farbnadel, Einstellknopf Farbnadel, Steckachse Luftventil)	73,75	A2
	DE510004	MATERIALKUPPLUNG inkl. Stecknippel 3/8" (max. Druck 5.0 bar)	322,00	E1
	PJQ-03S	MATERIALKUPPLUNG 3/8" AG einzeln	208,00	E1
	PJQ-03P	STECKNIPPEL 3/8" IG einzeln	135,00	E1
	VLA-000	FILTERGEHÄUSE Edelstahl	25,00	E1
	VLA-070	FILTER 70 Mesh (210µ) Edelstahl (1VE=5St.)	49,00	E2
	VLA-100	FILTER 100 Mesh (149µ) Edelstahl (1VE=5St.)	49,00	E2
	VLA-150	FILTER 150 Mesh (100µ) Edelstahl (1VE=5St.)	49,00	E2
	VLA-200	FILTER 200 Mesh (74µ) Edelstahl (1VE=5St.)	49,00	E2

Schlauchpakete (Luft- und Materialschlauch) in verschiedenen Längen auf Seite 56.
Doppelmembranpumpen siehe Seite 56, Materialdruckbehälter siehe Seite 60-63.

AZ1 HTE2 P

Air-Cleaner ANEST IWATA Group

Standard Quality

Concept AZ1 HTE

EIGENSCHAFTEN

- robuste Handwerker- Kesselpistole mit gutem Preis-/ Leistungsverhältnis
- tulpenförmiger Flachstrahlkern mit extra feiner Partikelverteilung und sehr wenig Overspray auch bei schwereren Materialien
- hohe Übertragungseffizienz (HTE-Technologie)
- weites Düsenspektrum
- gut einstell- und dosierbar
- wendig und ergonomisch
- einfache Bedienung der Einstellknöpfe, für Rechts- und Linkshänder
- Kosten zur Wiederbeschaffung von Verschleißteilen äußerst kundenfreundlich
- glatte Oberfläche für eine einfache Pistolenreinigung
- geeignet im Einsatz mit Doppelmembranpumpen und Materialdruckbehältern

HTE HIGH TRANSFER EFFICIENCY

Speziell designte Luftkappe

Technische Daten	Ø mm	No.	bar	mℓ/min	Nℓ/min	mm
AZ1 HTE2P	1.0	HTE-P2	2.5	400	416	390
	1.3					400
	1.5 1.8 - 2.0					410
	2.5 3.0 - 3.5	HTE-P3				330
						320
						330

• Luftanschlussnippel: G1/4" • Farbanschlussnippel: G3/8"

BESTELLINFORMATION

AZ1 HTE2P	ø 1,0	ø 1,3	ø 1,5	€	RG
PISTOLE inkl. Luftkappe, Düse/Nadel	W0SPG73AG10C	W0SPG73AG13C	W0SPG73AG15C	105,00	C1
LUFTKAPPE einzeln	W2CAP73AG13			48,00	C2
DÜSE + NADEL einzeln	W2ADU72AG10	W2ADU72AG13	W2ADU72AG15	35,00	C2

AZ1 HTE2P	ø 1,8	ø 2,0	ø 2,5	€	RG
PISTOLE inkl. Luftkappe, Düse/Nadel	W0SPG73AG18C	W0SPG73AG20C	W0SPG73AG25C	105,00	C1
LUFTKAPPE einzeln	W2CAP73AG13		W2CAP70AG25	48,00	C2
DÜSE + NADEL einzeln	W2ADU72AG18	W2ADU72AG20	W2ADU72AG25	35,00	C2

AZ1 HTE2P	ø 3,0	ø 3,5		€	RG
PISTOLE inkl. Luftkappe, Düse/Nadel	W0SPG73AG30C	W0SPG73AG35C		105,00	C1
LUFTKAPPE einzeln	W2CAP70AG25			48,00	C2
DÜSE + NADEL einzeln	W2ADU72AG30	W2ADU72AG35		35,00	C2

Karton

• AZ1 HTE2 P
• Pistolenschlüssel

AZ1 HTE2 P

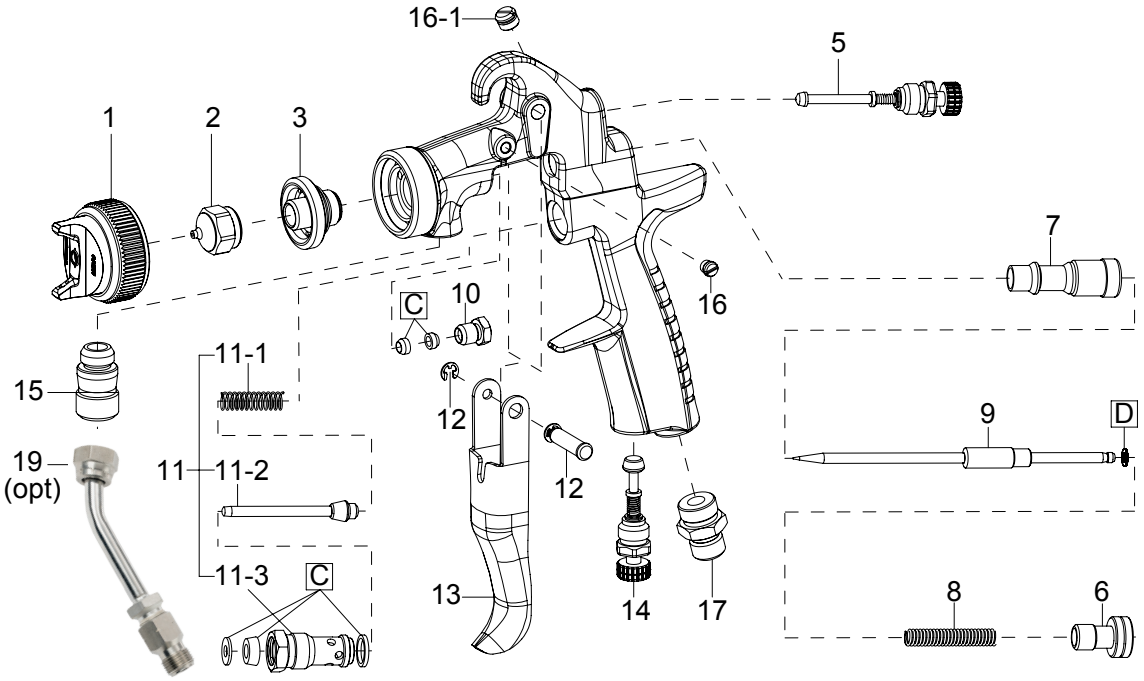

Ersatzteile

Pos.	Art.-Nr.	Beschreibung	€	RG
1		LUFTKAPPE einzeln	48,00	C2
2+9		DÜSE + NADEL einzeln	35,00	C2
3	W3COM3052	DÜSENHALTER	19,65	C2
5	93842601	FLACHSTRAHLREGLER	33,95	A2
6	W2010141000	MATERIALREGULIERUNG	2,05	C2
7	W2010140900	FARBNADELFÜHRUNG	3,15	C2
8	W2010140800	FEDER FARBNADEL	1,75	C2
10	W2010140600	NADELPACKUNGSSCHRAUBE	2,05	C2
11	W2010120100	LUFTVENTILSET	7,90	C2
11-1	W2010141700	FEDER FARBNADEL	1,45	C2
11-2	W2010130600	LUFTVENTIL	2,60	C2
11-3	W2010130500	LUFTVENTILSITZ	4,35	C2
12	W2COM4001	BOLZEN ABZUGSHEBEL	3,60	C2
13	W2COM6051	ABZUGSHEBEL	5,30	C2
14	93845531	LUFTREGLER	35,30	A2
15	W2COM5048	FARBANSCHLUSSNIPPEL G3/8"	1,90	C2
16	W2COM5004	SCHRAUBE	0,55	C2
16-1	W2COM6050	PLUG	1,40	C2
17	W2COM5000	LUFTANSCHLUSSNIPPEL G1/4"	2,85	C2
19	W2COM5052	FARBROHR 3/8" Edelstahl (opt.)	45,85	A2
C	W2KIT56	DICHTUNGSSET(1VE=3St.)	4,20	C2
D	W2KIT33	GLEITRINGSET (1VE=10St.)	9,90	C2

Zubehör

Pos.	Art.-Nr.	Beschreibung	€	RG
	93505910	PISTOLENSCHLÜSSEL UNIVERSAL	6,85	A2

Schlauchpakete (Luft- und Materialschlauch) in verschiedenen Längen auf Seite 56.
Doppelmembranpumpen siehe Seite 56, Materialdruckbehälter siehe Seite 60-63.

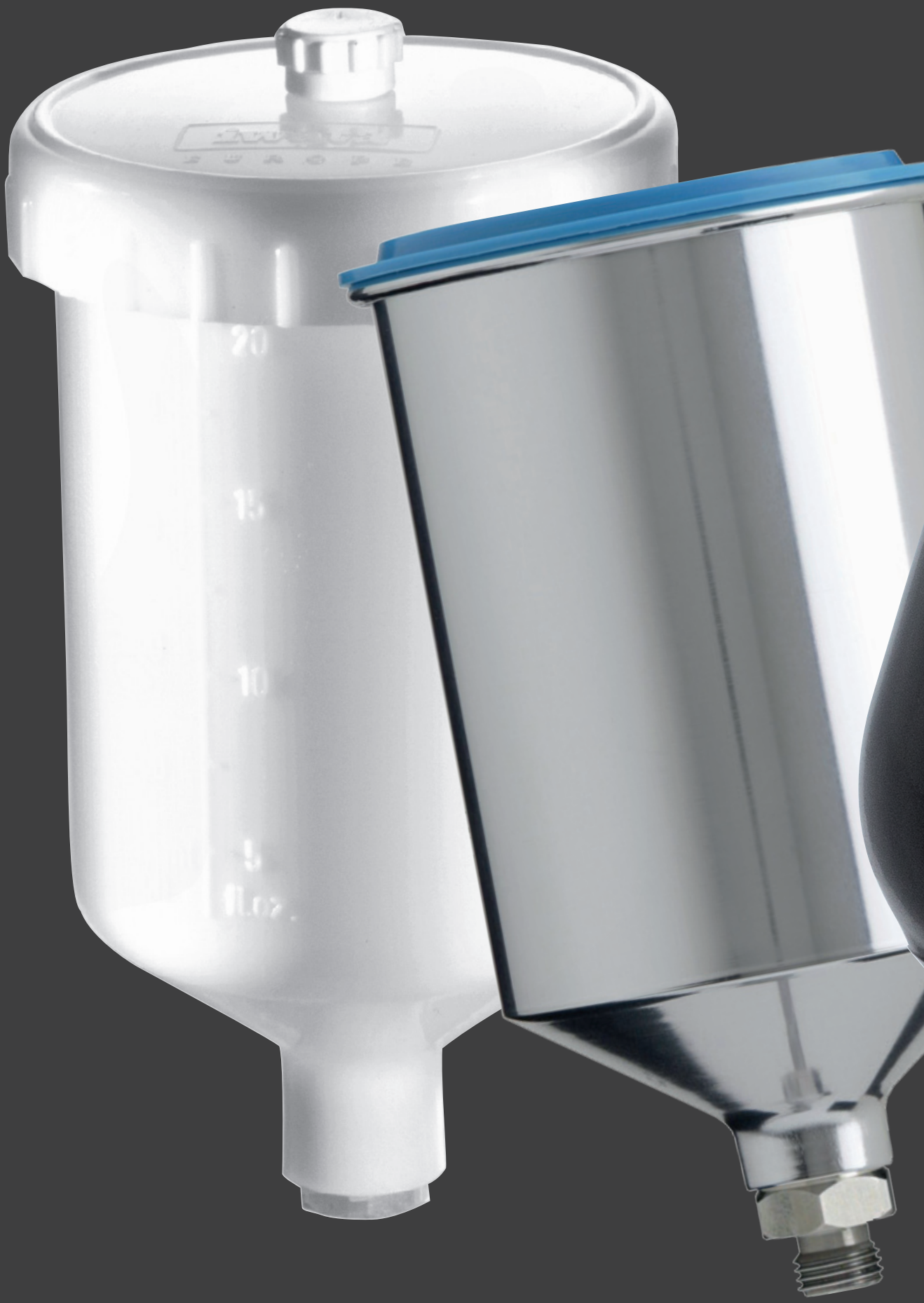
20
15
10
5
fl.oz.

BECHER & FILTER & ADAPTER

- Fließbechermatrix 72
- Tropfsperren, Filter & Adapter für Fließbecher 73
- UV Fließbecher NEW 74
- Aluminiumbecher & Deckel 74

Fließbechermatrix

FLIEßBECHER		MODELL	WS-400 evo	LS-400 emtech	W-400 Serie	W-300 WB	LPH-300	LPH-80	AZ3 HTE2	impact AZ3 HTE-S	concept AZ3 HTE P.A.S.	impact junior AZ4 HTE-S	RG3L	AZ5	€	RG
ZENTRAL 600 ml		**PC-G600P-2** 14019100 G1/4"AG Anschluss Edelstahl	●	●		(●)	●								54,70	A2
		PCG-6-PE 14011001 M16 x 1,5F IG Anschluss Edelstahl			●										50,00	A2
		PCG-6P-2-AZ W0CUPAZ90 G1/4" AG Anschluss Edelstahl								●		●			35,00	C2
		PCG-6P-2B-AZ W0012820100 G1/4" AG Anschluss Messing							●						13,30	C2
		PCGP-6P-2B-AZ W0CUPAZ85 G1/4" AG Anschluss Messing									●				91,65	C2
ZENTRAL 250 ml		**PCG-3P-1** VPE250 G1/8" AG Anschluss Edelstahl						(●)							14,25	A2
ZENTRAL 200 ml		**PCG 2P-2** W0CUPAZ40IN G1/4" AG Anschluss Edelstahl				●	(●)					●			30,30	A2
SEITE 200 ml		**PC-52 AG** 14018186F G1/4" Anschluss Messing											●		32,25	A2
SEITE 130 ml		**PC 61** 14018190 G1/4" Anschluss Edelstahl											(●)		61,80	A2
ZENTRAL 70 ml		**PCG-1P-1** 13678980 G1/8" AG Anschluss Edelstahl						●							19,00	A2
		PCG-1P-2 13001200 G1/4" AG Anschluss Edelstahl										●			19,00	A2
		PCG-1P-1B-AZ W0012320100 G1/8" AG Anschluss Messing												●	7,30	C2

● Standardbecher I (●) optionaler Becher

Tropfsperren, Filter & Adapter für Fließbecher

TROPFSPERREN
für Fließbecher

MODELL		WS-400 evo	LS-400 entech	W-400 Serie	W-300 WB	LPH-80	LPH-300	AZ3 HTE2	impact AZ3 HTE-S	concept AZ3 HTE P.A.S.	impact junior AZ4 HTE-S	AZ5	Menge	€	RG
	für PC-G600P-2	● 600ml	● 600ml		(●) 600ml		● 600ml						(1 VE=5St.)	7,50	A2
	DE120005														
	für PCG-6-PE			● 600ml									(1 VE=5St.)	9,50	A2
	DE120010														
	für PCG-6P-2(B)-AZ, für PCG 2P-2(B-AZ)							● 600ml	● 600ml		● 600ml		(1 VE=5St.)	5,80	A2
	W2KIT07				● 200ml		(●) 200ml				● 200ml				
	für PCG-1P-1/2(B-AZ)					● 70ml					● 70ml	● 70ml	(1 VE=3St.)	5,95	A2
	W2KIT52														
	für PCGP-6P-2B-AZ									● 600ml			(1 VE=3St.)	5,00	C2
	W2KIT38														

● Standardbecher I (●) optionaler Becher

Filter
für Fließbecher

MODELL		WS-400 evo	LS-400 entech	W-400 Serie	W-300 WB	LPH-300	AZ3 HTE2	impact AZ3 HTE-S	impact junior AZ4 HTE-S				Menge	€	RG
	60 Mesh (250 µ)	● 600ml	● 600ml		(●) 600ml	● 600ml							(1 VE=10St.)	17,50	A2
	DE120006														
	60 Mesh (250 µ)			● 600ml									(1 VE=10St.)	17,50	A2
	DE120009														
	50 Mesh (297µ)						● 600ml	● 600ml	● 600ml				(1 VE=5St.)	17,35	A2
	W2KIT06				● 200ml	(●) 200ml			● 200ml						

● Standardbecher I (●) optionaler Becher

Filter Edelstahl
für WS-200 Serie & W-200 Serie

MODELL		WS-200 Serie	W-200 Serie										Menge	€	RG
	Filtergehäuse	●	●											25,00	E1
	VLA-000														
	Filter 70 Mesh (210 µ)	●	●										(1VE=5St.)	49,00	E2
	VLA-070														
	Filter 100 Mesh (149 µ)	●	●										(1VE=5St.)	49,00	E2
	VLA-100														
	Filter 150 Mesh (100 µ)	●	●										(1VE=5St.)	49,00	E2
	VLA-150														
	Filter 200 Mesh (74 µ)	●	●										(1VE=5St.)	49,00	E2
	VLA-200														

3M PPS Adapter
für Wechselbecher

TYPEN		WS-400 evo	LS-400 entech	W-400 Serie	W-300 WB	LPH-300	LPH-80	AZ3 HTE2	impact AZ3 HTE-S	impact junior AZ4 HTE-S	AZ5			€	RG
	Typ 6				●	●								29,50	E1
	V3M000A06														
	Typ 2			●										29,50	E1
	V3M000A02														
	Typ 43	●	●					●	●	●	●			29,50	E1
	V3M000A43														
	Typ 31						●							29,50	E1
	V3M000A31														

UV Fließbecher I Aluminiumbecher

UV FLIEßBECHER

		MODELL	W-400 Serie	LPH-80	impact AZ3 HTE-S	impact junior AZ4 HTE-S	€	RG
ZENTRAL 600 ml		**PCG-6P-M-S1** 13000330 M16 x 1,5F IG Anschluss Edelstahl	●				50,00	A2
		UV Fließbecher W0CUPAZ91 G1/4" AG Anschluss Edelstahl			●	●	35,00	C2
ZENTRAL 70 ml		**PCG-1P-1-S1** 13000230 G1/8" AG Anschluss Edelstahl		●			19,00	A2

UV CUPS

NEW

ALUMINIUMBECHER

		MODELL	WS-400 evo	LS-400 entech	W-400 Serie	W-300 WB	LPH-300	LPH-80	impact AZ3 HTE-S	€	RG
ZENTRAL 1000 ml		**PCG10EM** VAIU6034E M16x1.5f Anschluss Edelstahl			●					50,50	A2
ZENTRAL 700 ml		**PCG7D-2** VAIU6032D G1/4" (PF 1/4") Anschluss Edelstahl	●	●		●	●		●	46,50	A2
		PCG7EM VAIU6033E M16x1.5f Anschluss Edelstahl			●					46,50	A2
ZENTRAL 400 ml		**PCG4D-2** VAIU6031D G1/4" (PF 1/4") Anschluss Edelstahl	●	●		●	●		●	42,50	A2
ZENTRAL 150 ml		**PCG2D-2** VAIU6030D G1/4" (PF 1/4") Anschluss Edelstahl	●	●		●	●		●	40,50	A2
		PCG2D-1 VAIU6036D G1/8" (PF1/8") Anschluss Edelstahl						●		40,50	A2
ZENTRAL 70 ml		**PCG1D-1** VAIU6050 G1/8" (PF1/8") Anschluss Edelstahl						●		30,50	A2

Deckel		DE120015	Kunststoffdeckel für Aluminiumbecher mit 400ml, 700ml, 1000ml (1VE=3St.)	15,80	A2
		DE120016	Kunststoffdeckel für Aluminiumbecher mit 150ml, 70ml (1VE=3St.)	15,80	A2

cleaning AND maintenance

air QUALITY

health PROTECTION

drying SYSTEM

ZUBEHÖR

- REINIGUNG & WARTUNG 76
- LUFTFILTERUNG 80
- LUFTVERSORGUNG 82
- DRUCKEINSTELLUNG 83
- ARBEITSSCHUTZ 84
- AUFBEWAHRUNG 88
- SPRITZBILDKONTROLLE 89
- TROCKNUNGSSYSTEME 90
- SONSTIGES ZUBEHÖR 91

Reinigungstipps

AUSBAU & REINIGUNG

AUSBAU des Düsensatzes und der Luftkappe

REINIGUNG der Lackierpistole

REINIGUNG des Düsensatzes und der Luftkappe

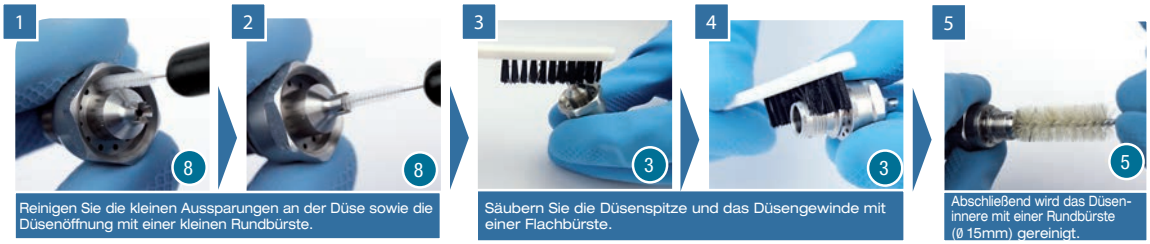

PFLEGE & EINBAU

PFLEGE & WIEDEREINBAU des Düsensatzes und der Luftkappe

Reinigungs- und Wartungstools

“Alles in einer Box”

Das Reinigungsset enthält

1 Oberflächenbürste, 1 Flachbürste, 1 Reinigungspinsel,
3 Rundbürsten (Ø 15mm, Ø 10mm, Ø 5mm),
1 kleine Rundbürste, 1 sehr kleine Rundbürste,
12 Düsenreinigungsnadeln, Pistolenfett

BESTELLINFORMATION

Nr.	Art.-Nr.	Beschreibung	Menge	€	RG
1	W2KIT55DE	REINIGUNGSSET		**58,90**	A2
2	W2COM6124	REINIGUNGSPINSEL	(1VE=5St.)	**8,50**	A2
3	W2COM6163	FLACHBÜRSTE	(1VE=5St.)	**10,55**	A2
4	W2COM6125	OBERFLÄCHENBÜRSTE	(1VE=3St.)	**12,70**	A2
5	W2COM6126	RUNDBÜRSTE ø 15mm	(1VE=5St.)	**14,75**	A2
6	W2COM6162	RUNDBÜRSTE ø 10mm	(1VE=5St.)	**12,65**	A2
7	W2COM6161	RUNDBÜRSTE ø 5mm	(1VE=5St.)	**10,60**	A2
8	W2COM6127	KLEINE RUNDBÜRSTE	(1VE=4St.)	**24,20**	A2
9	W2COM6128	SEHR KLEINE RUNDBÜRSTE	(1VE=4St.)	**24,20**	A2
10	W2COM6164	DÜSENREINIGUNGSNADELN	(1VE=12St.)	**21,05**	A2
11	93505910	PISTOLENSCHLÜSSEL UNIVERSAL		**6,85**	A2
12	W2COM6129	SCHLÜSSEL FÜR NADELDICHTUNGSPATRONE		**5,20**	A2
13	03506480K	INBUSSCHLÜSSEL für Supernova Serie	(1VE=3St.)	**4,80**	A2
14	93280881	SCHLÜSSEL FÜR LPH-80/RG-3L		**13,20**	A2
15	W2COM6165	LACKIERPISTOLENFETT		**5,90**	A2
16	13908061	AG-6 LUFTAUSBLASPISTOLE		**30,00**	A2

Die Borsten aller Bürsten sind beständig gegen Lösemittel und Farbverdünner. Sie sind ideal für die Reinigung aller Modelle von Lackierpistolen.

1 Reinigungsset

2 Reinigungspinsel

3 Flachbürste

4 Oberflächenbürste

5 Rundbürste ø 15mm

6 Rundbürste ø 10mm

7 Rundbürste ø 5mm

8 Kleine Rundbürste

9 Sehr kleine Rundbürste

10 Düsenreinigungsnadeln

11 Pistolenschlüssel universal

12 Schlüssel für Nadeldichtungspatrone

13 Inbusschlüssel

14 Schlüssel für LPH-80/RG-3L

15 Lackierpistolenfett

16 AG-6 Luftausblaspistole

Pumpsprühflasche PCA12.0 & HCA12.0

Premium Quality

PCA12.0
PREMIUM QUALITY Cleaning Applicator

starke Löser

mit BMS 2010 Dichtung

High Quality

HCA12.0
HIGH QUALITY Cleaning Applicator

milde Löser

mit FKM (Viton) Dichtung

EIGENSCHAFTEN

- hochwertige, robuste Pumpsprühflasche für die schnelle Reinigung von Lackierpistolen
- spezielle Regulierdüse ø 0,8 mm (Messing vernickelt) - regulierbarer Strahl zu Nebel für punktuelles oder flächiges Besprühen
- leistungsstarke Kolbenpumpe (Messing vernickelt) für einen Betriebsdruck von bis zu 12.0 bar
- 1 Liter Fassungsvermögen mit großer Einfüllöffnung für schnelles Befüllen, Entleeren und Reinigen
- Füllstandsanzeige und übersichtliche Messskala (aktueller Füllstand jederzeit ablesbar)
- perfekte Stabilität; seitliche Griffmulden; komfortables Öffnen und Schließen
- ergonomisch geformter Griff für eine einfache Bedienung
- **PCA12.0** mit lösungsmittelbeständigen Spezialdichtungen (BMS 2010 schwarz) - für den Einsatz mit starken Lösern, resistent gegen alle gängigen Lösemittel
- **HCA12.0** mit chemisch beständigen Viton-Dichtungen (FKM (Viton) grün) - für den Einsatz mit milden Lösern, zu 95% für die Reinigung von Basislack

TECHNISCHE DATEN

PREMIUM Quality | HIGH Quality

Modell	PCA12.0	HCA12.0
geeignet für	- Rohbenzin (Petroleum, Toluol, Xylol etc.) - Mineralöl/Mineralölprodukte mit Aceton - Alkohole Methanol (bspw. Brems- und Motorreiniger)	- mineralölbasierende Produkte - Lösungsmittel - Trennmittel - Wachsprodukte - Emulsionen und Produkte mit höherer Viskosität
Material	Polyethylen transparent weiß	
Dichtungen	BMS 2010 (schwarz)	FKM (Viton) (grün)
Pumpe	Messing vernickelt	
Düsentyp	spezielle Regulierdüse Ø 0.8 mm (Messing vernickelt)	
Leergewicht	310 g	
Fassungsvermögen	1 Liter	
Maße	250 mm (Höhe), Ø 120 mm (Öffnung)	
Max. Betriebsdruck	12.0 bar	
Temperaturbereich	5° - 50° C	

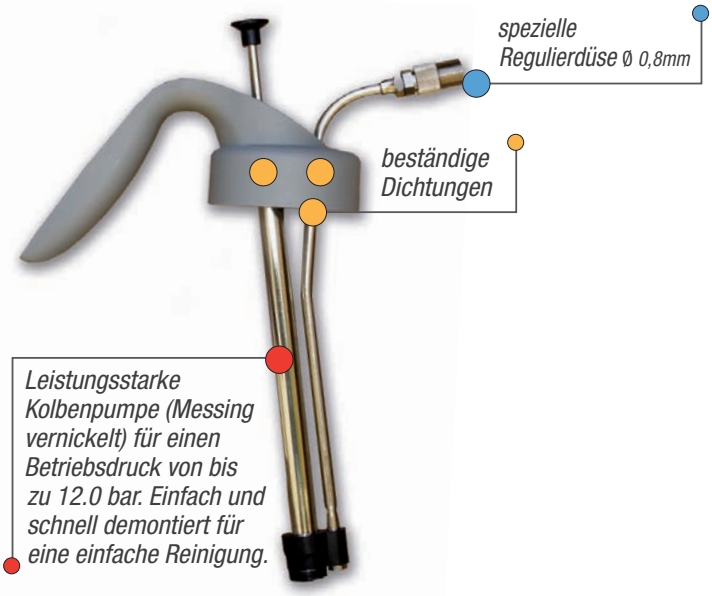

BESTELLINFORMATION

Art.-Nr.	Beschreibung	€	RG
W2COM6226	PCA12.0 PUMPSPRÜHFLASCHE (BMS 2010 Dichtungen)	**69,00**	A2
W2COM6225	HCA12.0 PUMPSPRÜHFLASCHE (FKM (VITON) Dichtungen)	**49,00**	A2

Pumpsprühflasche PCA12.0 & HCA12.0

Zum Anschauen des Videos zu den Pumpsprühflaschen nebenstehenden QR-Code nutzen.

Ersatzteile

Pos.	Art.-Nr. / Beschreibung	€	RG
	W2KIT70 / WARTUNGSSET	**9,50**	A2
1	SICHERUNGSSCHEIBE		
2	MUTTER		
3	DRUCKFEDER		
4	SCHEIBE		
5	SAUGVENTIL		
6	KUGEL 7/32”		
7	SAUGFILTER KOMPLETT		
8	DRUCKVENTIL		
9	KUGEL 1/8”		
	W2KIT71 / DICHTUNGSSET HCA12.0 (FKM (VITON) - GRÜN)	**11,80**	A2
10	O RING 7,66x1,78		
11	DICHTUNG 57.5x53x2 PE		
12	DRUCKROHRDICHTUNG		
13	MANSCHETTE		
	W2KIT72 / DICHTUNGSSET PCA12.0 (BMS 2010 - SCHWARZ)	**62,50**	A2
10	O RING 7,66x1,78		
11	DICHTUNG 57.5x53x2 PE		
12	DRUCKROHRDICHTUNG		
13	MANSCHETTE		
14	**W2KIT73 / KOLBENSET**	**16,40**	A2
15	**W2KIT74 / DÜSENSET Ø 0.8 mm**	**30,40**	A2

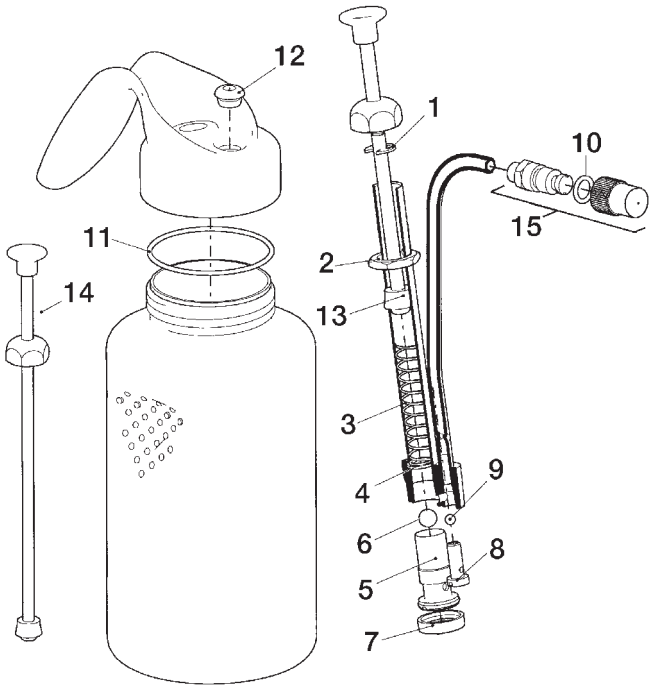

Luftfilter

FILTER
einstufig
(Vorfilter)

1

FILTERGRUPPE
zweistufig
(Vor- und Feinfilter)

1 2

FILTERGRUPPE
dreistufig
(Vor-, Fein- und Aktivkohlefilter)

1 2 3

EIGENSCHAFTEN

- modular aufgebauter Luftfilter für die Druckluftreinigung
- präzise Regulierung des Arbeitsdrucks
- inkl. Manometer (Lesebereich 0 bis 10.0 bar)
- inkl. Sicherheitskupplung für ein sicheres An- und Abkuppeln
- Abscheidung von Wasser, Fremdkörpern/Öl und Geruchsbeseitigung, Filtrationsgrad: 99,9%
- robust und qualitativ hochwertig für eine lange Lebensdauer
- gegen Korrosion geschütztes Filtergehäuse
- wartungsarmer Aufbau
- platzsparendes Design
- geringer Montageaufwand

Technische Daten
- Lufteingang: G 1/2“ IG oder 1/2“ über mitgelieferte Doppelnippel
- Luftabgang (2 Stück): G 1/4“ AG über Kugelhähne absperrbar
- Prüfdruck: 15.0bar
- maximaler Betriebsdruck: 10.0bar
- Umgebungs- und Medientemperatur: -5 bis 60 °C

1 VORFILTER
zur Abscheidung von Öl und Kondensat
Nenn-Filterfeinheit 5 µ, Filtrationsgrad: 99%

2 FEINFILTER
zur Abscheidung von Ölnebel in Aerosolform aus der Druckluft und
zur Entfernung von Kohle- und Staubpartikeln
Nenn-Filtrationsvermögen 0.01 µ, Filtrationsgrad: 99,9%

3 AKTIVKOHLEFILTER
zur wirksamen Beseitigung von Gerüchen und gasförmigen Bestandteilen aus der Druckluft

BESTELLINFORMATION (FILTER & FILTERGRUPPEN)

Art.-Nr.	Beschreibung	€	RG
D9250112	FILTER EINSTUFIG Vorfilter (G 1/2“ IG) mit Druckregler, Luftverteiler (2x G 1/4“AG) und Sicherheitskupplung (2x NW 7,2; ¼“ IG)	**378,00**	A2
D9250222	FILTERGRUPPE ZWEISTUFIG Vor- und Feinfilter (G 1/2“ IG) mit Druckregler, Verbrauchsanzeige, Luftverteiler (2x G 1/4“AG) und Sicherheitskupplung (2x NW 7,2; ¼“ IG)	**657,00**	A2
D9250232	FILTERGRUPPE DREISTUFIG Vor-, Fein- und Aktivkohlefilter (G 1/2“ IG) mit Druckregler, Verbrauchsanzeige, Luftverteiler (2x G 1/4“AG) und Sicherheitskupplung (2x NW 7,2; ¼“ IG)	**827,00**	A2

BESTELLINFORMATION (FILTER EINSTUFIGE VARIANTEN)

Art.-Nr.	Beschreibung	€	RG
D00472473	VORFILTER EINSTUFIG (G 1/2”IG) mit Druckregler	**305,00**	A2
D00731484	FEINFILTER EINSTUFIG (G 1/2”IG) mit Verbrauchsanzeige	**360,00**	A2
D00902039	AKTIVKOHLEFILTER EINSTUFIG (G 1/2”IG)	**281,00**	A2

BESTELLINFORMATION (ERSATZFILTER)

Art.-Nr.	Beschreibung		€	RG
D9250041	VORFILTER Nenn-Filterfeinheit 5 µ		**15,20**	A2
D9250052	FEINFILTER Nenn-Filtrationsvermögen 0.01 µ		**98,30**	A2
D9250053	AKTIVKOHLEFILTER		**119,00**	A2

Luftfilter

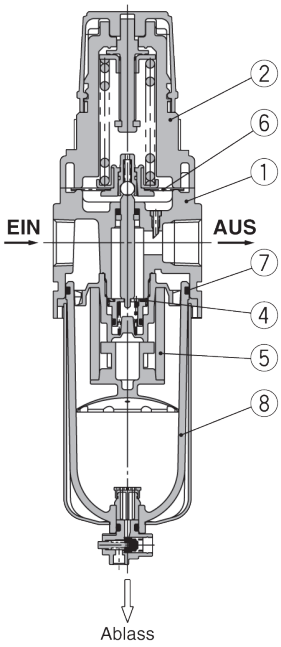

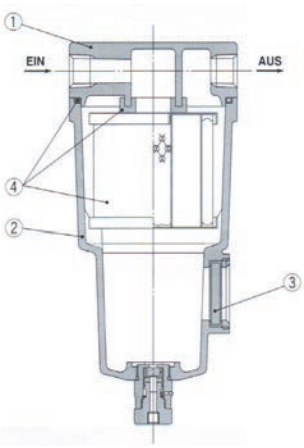

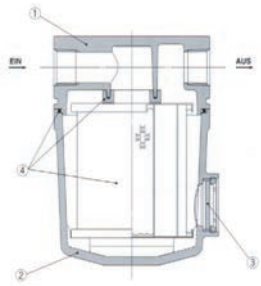

1 **2** **3**

Filterbestandteile

Pos.	Vorfilter
1	GEHÄUSE
2	KAPPE
3	VENTILEINHEIT
4	VORFILTER
5	MEMBRAN
6	O RING FÜR BEHÄLTER
7	BEHÄLTERBAUGRUPPE

Pos.	Feinfilter
1	KÖRPER
2	GEHÄUSE
3	SCHAUGLAS
4	FEINFILTER

Pos.	Aktivkohlefilter
1	KÖRPER
2	GEHÄUSE
3	SCHAUGLAS
4	AKTIVKOHLEFILTER

Art.-Nr.	Beschreibung		€	RG
DE120001	AUTOMATISCHES ABLASSVENTIL VOR- UND FEINFILTER		**51,80**	A2

Zubehör

Pos.	Art.-Nr.	Beschreibung		€	RG
1	W2COM7061	HALTEWINKEL VORFILTER		**9,10**	A2
2	W2COM7060	HALTEWINKEL FEIN- UND AKTIVKOHLEFILTER		**12,95**	A2
3	W2COM7062	KLEMMSCHELLE		**8,80**	A2
4	UL100123	LUFTVERTEILERBLOCK mit zwei Abgängen (2x G 1/4“ AG) über Kugelhähne absperrbar		**73,50**	A2
5	UL111323	EINGANGSKUGELHAHN (2x G 1/2“ IG oder 1/2“ AG über mitgelieferte Doppelnippel)		**21,80**	A2
6	W3COM6088	SICHERHEITSKUPPLUNG NW 7,2; ¼“ IG		**22,80**	A2
7	04492910	MANOMETER 0 - 10 bar		**23,90**	A4

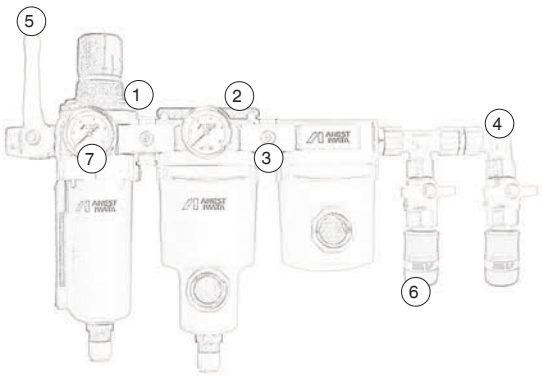

Lackierluftschläuche & Kupplungen

PREMIUM Lackierluftschlauch

Sicherheitskupplung
1. Schritt: Entlüften
2. Schritt: Abkuppeln

EIGENSCHAFTEN

Antistatischer high quality Premium- Lackierluftschlauch mit hochfester synthetischer Textilumflechtung
in 3 verschiedenen Längen erhältlich | 6 Meter - 10 Meter - 15 Meter
- komplett montiert und mit Sicherheitskupplung: der Luftschlauch wird in einem ersten Schritt entlüftet und kann dann im zweiten Schritt sicher abgekuppelt werden
- sehr leicht, in sich flexibel, spürbar handlicher
- angenehme Haptik
- Leitfähigkeit: R<MOhm EN1953
- Innendurchmesser: ø 9 mm, Außendurchmesser: ø 15 mm
- Max. Betriebsdruck: 15 bar
- Schlauchgewicht bei Standardlänge 10 Meter: 1,5 kg

BESTELLINFORMATION

Art.-Nr.	Beschreibung	€	RG
00600916P	PREMIUM LACKIERLUFTSCHLAUCH **KMPL. MONTIERT** (6 METER)	**79,00**	A2
001000916P	PREMIUM LACKIERLUFTSCHLAUCH **KMPL. MONTIERT** (10 METER)	**98,00**	A2
001500916P	PREMIUM LACKIERLUFTSCHLAUCH **KMPL. MONTIERT** (15 METER)	**129,00**	A2
00600916PN	PREMIUM LACKIERLUFTSCHLAUCH UNMONTIERT (6 METER)	**47,60**	A2
001000916PN	PREMIUM LACKIERLUFTSCHLAUCH UNMONTIERT (10 METER)	**77,00**	A2
001500916PN	PREMIUM LACKIERLUFTSCHLAUCH UNMONTIERT (15 METER)	**109,00**	A2
W3COM6085	SICHERHEITSKUPPLUNG NW 7,2; TÜLLE ø 9mm	**23,00**	A2

STANDARD Lackierluftschlauch

Schnellkupplung

EIGENSCHAFTEN

Flexibler antistatischer Standard Lackierluftschlauch mit bewährten Eigenschaften
in 3 verschiedenen Längen erhältlich | 6 Meter - 10 Meter - 15 Meter
- komplett montiert und mit Schnellkupplung
- Innendurchmesser: ø 9 mm, Außendurchmesser: ø 15 mm

BESTELLINFORMATION

Art.-Nr.	Beschreibung	€	RG
00600916	STANDARD LACKIERLUFTSCHLAUCH **KMPL. MONTIERT** (6 METER)	**67,50**	A2
001000916	STANDARD LACKIERLUFTSCHLAUCH **KMPL. MONTIERT** (10 METER)	**80,50**	A2
001500916	STANDARD LACKIERLUFTSCHLAUCH **KMPL. MONTIERT** (15 METER)	**96,50**	A2
W3COM6086	SCHNELLKUPPLUNG NW 7,2; TÜLLE ø 9mm	**19,00**	A2

Kupplungen

BESTELLINFORMATION

Art.-Nr.	Beschreibung	€	RG
W2KIT40	SCHNELLKUPPLUNGSNIPPEL (1/4"IG) (1VE=5St.)	**25,00**	A2
VGRSWF	KUPPLUNGSNIPPEL MIT DREHGELENK (1/4"IG)	**13,60**	A2

Druckregler

AFV-2 mit Schnellkupplung

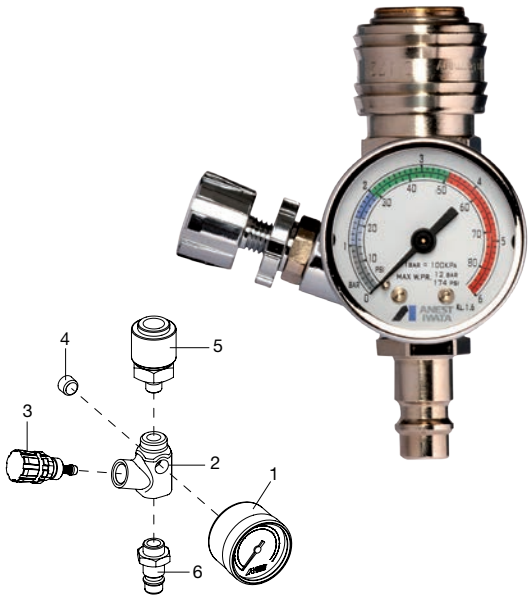

EIGENSCHAFTEN

- Druckregler mit Schnellkupplung
- Regelbereich 0-6 bar

BESTELLINFORMATION

Art.-Nr.	Beschreibung		€	RG
14378630	AFV-2	DRUCKREGLER	**77,50**	A2

Ersatzteile

Pos.	Art.-Nr.	Beschreibung	€	RG
1	W3COM6065	MANOMETER	**16,75**	A2
2	94006231	KÖRPER	**26,40**	A2
3	94006240	LUFTREGLERSET	**24,00**	A2
4	96990425	VERBINDUNG	**4,80**	A2
5	04006190	KUPPLUNG	**28,80**	A2
6	04006180	NIPPEL	**16,00**	A2

AFV-1

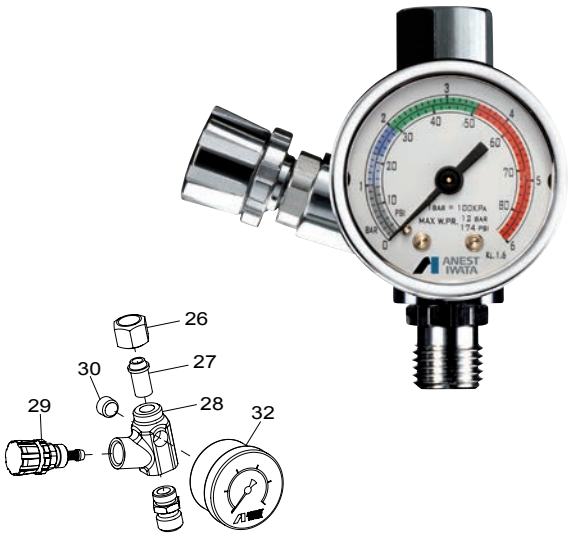

EIGENSCHAFTEN

- Druckregler
- Regelbereich 0-6 bar

BESTELLINFORMATION

Art.-Nr.	Beschreibung		€	RG
14378610	AFV-1	DRUCKREGLER	**67,50**	A2

Ersatzteile

Pos.	Art.-Nr.	Beschreibung	€	RG
26	94017021	ÜBERWURFMUTTER	**5,30**	A2
27	94006220	SITZ	**8,80**	A2
28	94006231	KÖRPER	**26,40**	A2
29	94006240	LUFTREGLERSET	**24,00**	A2
30	96990425	VERBINDUNG	**4,80**	A2
32	W3COM6065	MANOMETER	**16,75**	A2

impact controller2

impact CONTROLLER2™

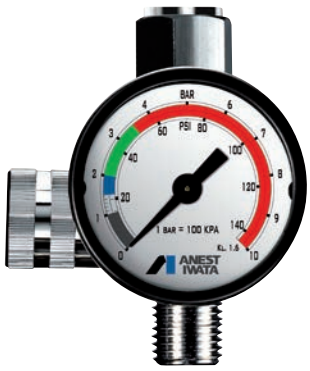

EIGENSCHAFTEN

- Druckregler
- Regelbereich 0-10 bar

BESTELLINFORMATION

Art.-Nr.	Beschreibung		€	RG
W2012920700	IMPACT CONTROLLER2	DRUCKREGLER	**44,50**	A2

AIRFED 2010 Atemschutzvollmaske

EIGENSCHAFTEN

Eine der größten Gesundheitsgefahren für den menschlichen Körper liegt im Einatmen von Staub, Farbnebeln, Gasen, Dämpfen oder anderen Schadstoffen, die bereits in kleinen Mengen beträchtlich gesundheitsschädigend sein können. Aus diesem Grund muss beim Arbeiten mit derartigen Stoffen höchste Vorsicht geboten werden und Gesundheitsschutz Pflicht sein.

Die Atemschutzvollmaske AIRFED 2010 ist stilvoll und funktionell zugleich. Sie schützt sicher Atemwege, Augen, Haut und Haare vor Staub, Farbnebel, Gasen und Dämpfen. Gemäß den Occupational Exposure Limits (OELs) bietet sie auch in Bereichen, die eine sehr hohe Konzentration an Schadstoffen aufweisen, maximalen Gesundheitsschutz für den Anwender.

- sehr gute Rundumsicht mit großem Visier
- Kopfschutz und Komfortstirnband
- Visier mit schnell wechselbarer Schutzfolie
- individuell einstellbarer Gürtel
- leicht anpassbare Weitenverstellung
- gering einstellbarer Frischluftregler (160-230 lt./min.)
- Aktivkohlefilter
- Luftkontrollanzeige
- 1,5m Schlauch (innen ø 8mm)
- Lieferung erfolgt in wiederverschließbarer Hygienebox

VISIER EN166:2001

Linsenmarkierung: 1F3	
1	**Optische Klasse:** (1 = ständiger Gebrauch)
F	**Mechanische Beständigkeit:** (F = niedrige Energieeinwirkung)
3	**Spezifische Verwendung (Risikoarten):** (3 = beständig gegen chemische Spritzer)

SCHLAUCH/ ATEMGERÄT EN14594:2005

Markierung: LDH-3	
LDH	**Leichter Helm**
3	**Leistungsklasse (innere Leckage):** (3 = maximal 0.5%)
	Die Atemqualität muss EN12021:2014 entsprechen.

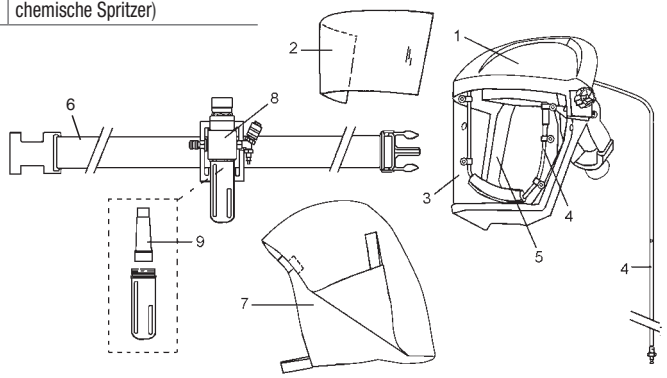

Schutzfolie Visier

Kinnschutz

Luftverteiler

Hygiene Set

Nackenschutz

Frischluftregler

BESTELLINFORMATION

Pos.	Art.-Nr.	Beschreibung	€	RG
	VIUAF2010KIT	AIRFED 2010 ATEMSCHUTZVOLLMASKE	**422,00**	D1
1	VIUAF2010HEAD	KOPFHELM UND HELMBAND	**197,60**	D2
2	VIUAF2112K10	SCHUTZFOLIE FÜR VISIER (1VE=10St.)	**32,70**	D2
3	VIUAF2010CHIN	KINNSCHUTZ UND SCHUTZVISIER	**34,90**	D2
4	VIUAF2010DIFF	LUFTVERTEILERSCHLAUCH	**55,80**	D2
5	VIUAF2101K5	HYGIENE SET: GESICHTSSCHUTZ UND STIRNBAND (1VE=5St.)	**83,80**	D2
6	VIUAF2003	GÜRTEL	**23,00**	D2
7	VIUAF2103K5	NACKENSCHUTZ (1VE=5St.)	**97,80**	D2
8	VIUAF2107	FRISCHLUFTREGLER KOMPLETT (OHNE GURT)	**174,40**	D2
9	VIUAF2006	AKTIVKOHLEFILTER	**40,60**	D2
	DE420001	DRUCKKNOPF FÜR VISIER (1VE=10St.)	**8,90**	D2
	DE420002	PREMIUM SCHLAUCH	**32,00**	D2

VIPER Atemschutzhalbmaske

VIPER GUARD MASK

EIGENSCHAFTEN

Die Atemschutzhalbmaske VIPER gewährleistet dem Anwender beim Arbeiten ein komplett freies Sichtfeld. Die Halbmaske verfügt über Bajonettschnellverschlüsse und sitzt sicher während der Anwendung. In den Filtern befinden sich bereits eingebaute Inhalationsventile, die bei einem Filterwechsel automatisch mitersetzt werden. Die Wartung der Halbmaske gestaltet sich somit äußerst einfach und kundenfreundlich. Die großen Filterflächen versprechen zudem ebenfalls einen geringen Einatemwiderstand.

- geeignet für alle Lackierarbeiten
- komplett freies Sichtfeld
- Bajonettschnellverschlüsse
- sicherer Sitz während der Anwendung
- große Filterflächen
- hoher Filterschutz
- eingebaute Inhalationsventile in den Filtern
- geringer Einatemwiderstand

Separate Schutzbrille erforderlich
siehe Folgeseite.

A2P3R

HOHER FILTERSCHUTZ

- ***geeignet für alle Lackierarbeiten***

Filtermarkierung: A2P3R	
A2	(A = organische Gase/Dämpfe, bp >65°C) (2 = mittlere Kapazität)
P3R	(P = Partikelfilter) (3 = hohe Kapazität) (R= wiederverwendbar)

RESPIRATORY PROTECTION

MISTS & FUMES

DUST PARTICLES

PAINTING ODOURS

- **Mittlere Kapazität, organische Gase/Dämpfe Filter** EN14387:2004
- **Hohe Kapazität, Partikelfilter** EN143:2000 + A1:2006

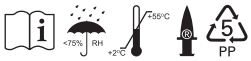

BESTELLINFORMATION			
Art.-Nr.	**Beschreibung**	**€**	**RG**
150001A0	VIPER GUARD MASKE mit A2P3R Filter	**60,00**	D1
VIUGVGM123	A2P3R AKTIVKOHLEFILTERSET (1VE=2St.)	**26,90**	D2

Empfehlung: Wechsel des Aktivkohlefiltersets alle 7 Tage.

VISIONSHIELD Serie

Die Augen gehören zu den wichtigsten Organen des menschlichen Körpers und auch zu den am meisten gefährdeten. Aus diesem Grund benötigen sie ganz besonderen Schutz vor riskanten Situationen.

Tragen Sie immer eine Schutzbrille bei Tätigkeiten mit schädlichen Stoffen, die einen Risikofaktor für die Gesundheut der Augen darstellen: Staub, Späne, flüssige Partikel, Gase, Dämpfe, ätzende oder reizende Stoffe, Säuren und Laugen, schädliche Strahlung oder helle Lichter.

Die VISIONSHIELD Serie von ANEST IWATA bietet in jeder gefährlichen Situation den notwendigen Schutz für die Augen.

UVA-UVB PROTECTION

Schutzbrille für Brillenträger

entspricht EN166:2001

EIGENSCHAFTEN

Schutzbrille als Überbrille für Brillenträger modern und vielseitig, entworfen für maximale Kompatibilität mit verschiedenen Brillenmodellen. Diese Schutzbrille bietet eine gute Rundumsicht und ermöglicht das Tragen über einer Vielzahl von Korrektionsbrillen.

- Polycarbonatscheibe und weicher Gummirahmen entsprechen dem 1BT Standard
- hohe Stoßfestigkeit für langjährigen Einsatz
- kratzfeste Linse filtert 99,9% der schädlichen UV-Strahlung
- beständig gegen chemische Einflüsse

Linsenmarkierung: 2 - 1.2 xxx 1 B 9	
2	**Strahlenschutz:** (2 = UV Filter)
1.2	**Gradation:** (1.2 = transparent)
xxx	**Bezeichnung des Herstellers** (Marke)
1	**Optische Klasse:** (1 = ständiger Gebrauch)
B	**Mechanische Beständigkeit:** (B = mittlere Energieeinwirkung)
9	**Zusätzliche Anforderungen:** (9 = beständig gegen Spritzer von geschmolzenem Metall und Durchdringung heißer Stoffe)

BESTELLINFORMATION

Art.-Nr.	Beschreibung	€	RG
AGN020-441-3P0	VISIONSHIELD Schutzbrille für Brillenträger	**26,40**	D1

Schutzbrille

entspricht EN166:2001

EIGENSCHAFTEN

Schutzbrille modern mit schmalen, stilvollen Bügellenden für eine ausgezeichnete Passform. Extrem leicht und komfortabel.

- Polycarbonatgläser und Rahmen garantieren hohen Schutz
- hohe Stoßfestigkeit für langjährigen Einsatz
- kratzfeste Linse filtert 99,9% der schädlichen UV-Strahlung
- einstellbares Nasenstück: der weiche Nasensteg ist verstellbar und verhindert ein Verrutschen der Schutzbrille

Linsenmarkierung: 2 - 1.2 xxx 1 F N	
2	**Strahlenschutz:** (2 = UV Filter)
1.2	**Gradation:** (1.2 = transparent)
xxx	**Bezeichnung des Herstellers** (Marke)
1	**Optische Klasse:** (1 = ständiger Gebrauch)
F	**Mechanische Beständigkeit:** (N = geringe Energieeinwirkung)
N	**Zusätzliche Anforderungen:** (N = beständig gegen Schleierbildung)

BESTELLINFORMATION

Art.-Nr.	Beschreibung	€	RG
ASA770-15K-4P0	VISIONSHIELD Schutzbrille	**20,00**	D1

Premium Lackieroverall

EIGENSCHAFTEN

Moderner ANEST IWATA Premium Lackieroverall aus fusselfreiem Polyestergewebe. Filamentgarn gewebt aus Karbon für die Ableitung eventueller elektrischer Ladung. Antistatisch gemäß EN 1149-1. Schwer entflammbares Gewebe gemäß EN ISO 14116: 2008 Index 1 (früher EN 533). Schmutz- und wasserabweisend. Verstärkte Nähte.

- langer, verdeckter 2-Wege-Front-Reißverschluss
- verstellbare Taille
- abnehmbare Kapuze mit Größenanpassung
- Ärmel- und Beinabschluss mit flusenfreien Mikrofaserbündchen
- Unterarmbelüftung
- Schlauchhalter auf der Rückseite
- eine Innenbrusttasche
- zwei Hosentaschen vorn
- eine Hosentasche hinten mit Klettverschluss verschließbar

2-Wege-Front-Reißverschluss

verstellbare Taille

abnehmbare Kaputze mit Größenanpassung

Innenbrusttasche

Hosentaschen vorn

Ärmel- und Beinabschluss mit Mikrofaserbündchen

Hosentasche hinten

Unterarmbelüftung

Schlauchhalter

EIGENSCHAFTEN

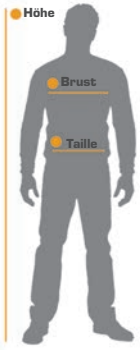

GRÖßENTABELLE

GRÖßE	S	M	L	XL
EU	46	48	50	52-54
HÖHE	170-174 cm	174-178 cm	178-182 cm	182-190 cm
BRUST	86-94 cm	94-102 cm	102-110 cm	110-118 cm
TAILLE	70-78 cm	78-86 cm	86-94 cm	94-102 cm

BESTELLINFORMATION

Art.-Nr.	Beschreibung	Größe	€	RG
W2COM6336	PREMIUM LACKIEROVERALL	S (46)	**133,90**	D1
W2COM6337	PREMIUM LACKIEROVERALL	M (48)	**133,90**	D1
W2COM6338	PREMIUM LACKIEROVERALL	L (50)	**133,90**	D1
W2COM6339	PREMIUM LACKIEROVERALL	XL (52/54)	**133,90**	D1

Lackierpistolenhalter

MAG Stand Serie

EIGENSCHAFTEN

- praktische Ordnungshelfer für jede Lackierwerkstatt
- schnelle, flexible und zuverlässige Haftung auf allen metallischen Untergründen dank eines extra starken ganzflächigen Magnets
- halten bis zu 20kg (je Halter, gemessen auf sauberer Metalloberfläche) außer bei 2
- keine umständliche Wandmontage, kein Bohren, kein Schrauben
- leichte Demontage vor dem Auftragen der Kabinenschutzfolie oder Ähnlichem ohne aufwendiges Abkleben oder Ausschneiden
- Vorbeugung von potentiellen Unfallgefahren
- deutliche Platzersparnis im Arbeitsbereich

1 Magnetischer Lackierpistolenhalter 3 Pistolen
- 32cm x 15cm x 13,5cm

2 Magnetischer Lackierpistolenhalter 1 Pistole
- 8cm x 15cm x 13,5cm

3 Adapterhalter für Lackierpistolen mit Adapter
- universelle Aufnahme für alle Adapter
- Befestigung am magnetischen Lackierpistolenhalter

4 Magnetischer Schlauchhalter (Max. Schlauchlänge 20 Meter)
- 32cm x 20cm x 14cm

BESTELLINFORMATION

Nr.	Art.-Nr.	Beschreibung	€	RG
1	W2COM6052	MAGNETISCHER LACKIERPISTOLENHALTER (3 Pistolen)	**52,50**	A2
2	W2COM6120	MAGNETISCHER LACKIERPISTOLENHALTER (1 Pistole)	**26,50**	A2
3	W2COM6093	MAGNETISCHER ADAPTERHALTER	**13,70**	A2
4	W2COM6094	MAGNETISCHER SCHLAUCHHALTER	**52,50**	A2

Standard Lackierpistolenhalter

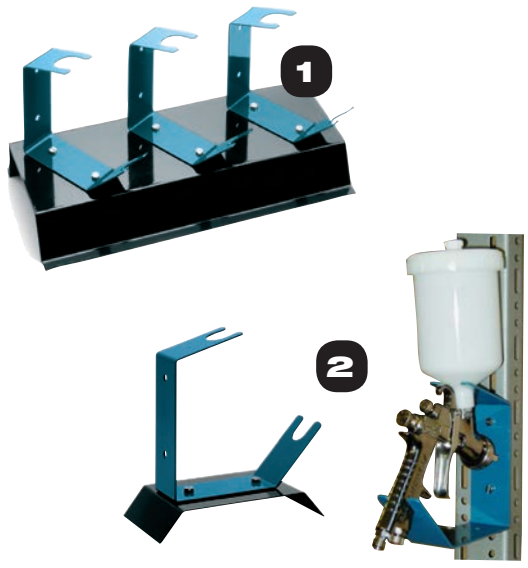

EIGENSCHAFTEN

Erhältlich in 2 Ausführungen:

1 für 3 Lackierpistolen mit Standfuß
2 für 1 Lackierpistole, auch für die Wandmontage geeignet

BESTELLINFORMATION

Nr.	Art.-Nr.	Beschreibung	€	RG
1	W2501000500	Lackierpistolenhalter (3 Pistolen mit Standfuß)	**59,00**	A2
2	W2501000100	Lackierpistolenhalter (1 Pistole auch für die Wandmontage)	**19,90**	A2

Magnetischer Spritzbildtester

EIGENSCHAFTEN

Nicht immer entspricht die Qualität des Spritzbildes der geforderten Referenzspritzbild-vorlage. Viele Parameter können die Qualität des Spritzbildes negativ beeinflussen. Abweichungen in der Qualität des Spritzbildes vorzeitig erkennen und entsprechende Maßnahmen zur Behebung der Qualitätsabweichungen ergreifen.

Mit dem transportablen magnetischen ANEST IWATA Spritzbildtester das Spritzbild testen und regelmäßig konformtabel und effizient die Qualität der Spritzbilder vergleichen.

- transportabler Spritzbildtester für die regelmäßige Kontrolle der Spritzbildqualität
- schnelle, flexible und zuverlässige Haftung des Spritzbildtesters auf allen metallischen Untergründen dank eines extra starken ganzflächigen Magnets
- keine umständliche Wandmontage, kein Bohren, kein Schrauben - einfach haften lassen
- Höhe des Spritzbildtesters schnell und individuell auf den jeweiligen Nutzer anpassbar
- Spritzbildtesterdeckel öffnet nach unten für mehr Freiheit beim Spritzbildtest
- Spritzbildtesterdeckel haftet ebenfalls auf allen metallischen Untergründen dank eines weiteren integrierten Magnets
- perfekte horizontale Ausrichtung durch eine im Abstandshalter integrierte Wasserwaage
- Maße: 46 cm (B) x 75 cm (H) x 5 cm (T)

NUTZUNG

Zum Anschauen des Videos zum magnetischen Spritzbildtester obenstehenden QR-Code nutzen.

BESTELLINFORMATION

Art.-Nr.	Beschreibung	€	RG
W2COM6118DEKIT	MAGNETISCHER SPRITZBILDTESTER mit Spritzbildblock und Abstandshalter	**120,00**	A2
W2KIT51	SPRITZBILDBLOCK (2 Blöcke mit je 30 Blatt)	**36,90**	A2
W2COM6151	WASSERWAAGE (LIBELLE)	**3,80**	A2
W2COM6153	ABSTANDSHALTER	**20,95**	A2

Aquadry

1

EIGENSCHAFTEN

- AQUADRY Trockner für die Trocknung von Wasserbasislack
- Venturi-Effekt steigert das Luftvolumen auf das sechsfache der Luftmenge
- variabler Luftstrom

1 einzeln (Trockenblaspistole) oder

2 als Set (2 Trockenblaspistolen mit Ständer)

- mit Ständer: die Trockenblaspistolen können unabhängig voneinander verwendet werden
- Ständermaße: H 210cm x B 80cm; Ständer seitlich und in der Höhe stufenlos einstellbar
- max. Betriebsdruck: 7.0bar; max. Luftvolumen: 2x600l/min

BESTELLINFORMATION

Art.-Nr.	Beschreibung	€	RG
13908402	AQUADRY Trockenblaspistole einzeln	**128,00**	A2
UIKIT60100	AQUADRY SET: Ständer mit 2 Trockenblaspistolen und Verschraubungen	**492,50**	A2

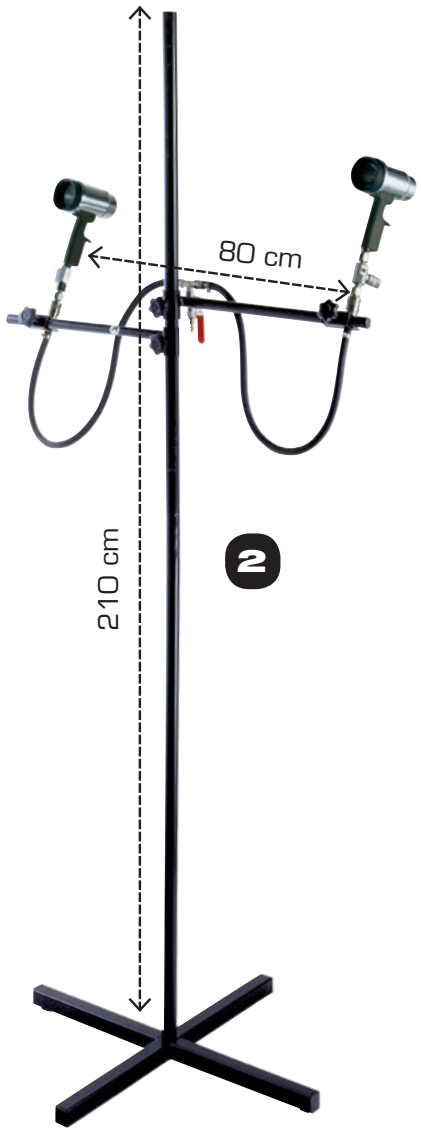

2

Ersatzteile

Pos.	Art.-Nr.	Beschreibung	€	RG
2	W2COM6096	STECKNIPPEL MESSING G-1/4"M	**5,30**	A2
3	W2950291400	SCHNELLKUPPLUNG G-1/4"F	**10,85**	A2
4	UL300312	STECKVERSCHRAUBUNG 1/4" M - ø10	**6,35**	A2
5	UL300300	"T" VERSCHRAUBUNG 1/4" FFF	**6,60**	A2
6	UL300309	"L" STECKVERSCHRAUBUNG1/4" M - ø10	**6,60**	A2
7	00100032	LUFTSCHLAUCH 10X8	**3,15**	A2
8	UL30010501	SPEZIALNIPPEL R. 1/4"- G1/4"	**3,15**	A2
9	VIEAQ002	STÄNDER	**199,70**	A2
10	93453450	BLASDÜSE	**78,85**	A2
11	93454450	MUTTER	**21,05**	A2
12	93451460	FLACHSIEB	**10,55**	A2
13	93455461	ABDECKUNG	**21,05**	A2
14	VAI64103	KUGELHAHN	**6,80**	A2

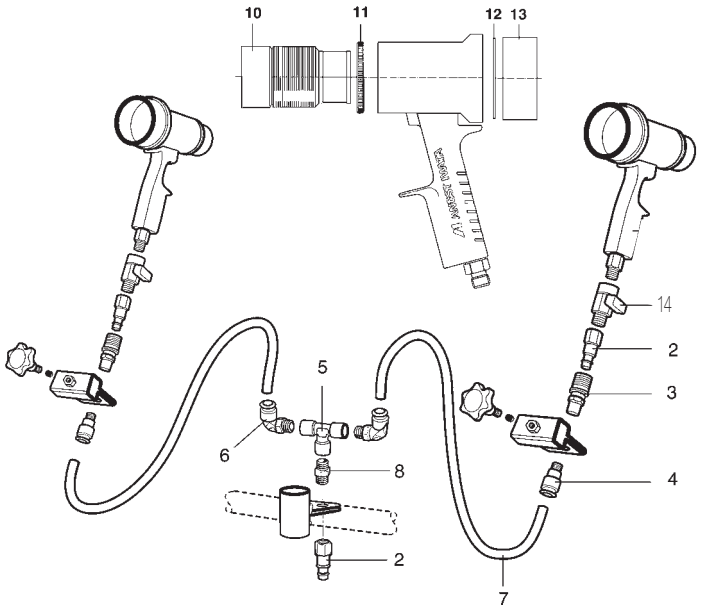

AZ PVA TN für den Unterbodenschutz

EIGENSCHAFTEN

- robuste Unterbodenschutzpistole für die Verarbeitung von Steinschlag- und Unterbodenschutzprodukten
- mit Saugrohr und Anschluss für 1 Liter Normschraubdosen
- einstellbare Materialdüse für Einstellung von Materialmenge und Spritzbild
- Luftverbrauch 322 lt./min bei 6 bar
- Gewicht 650 Gramm

BESTELLINFORMATION

Art.-Nr.	Beschreibung	€	RG
W0012200000	AZ PVA TN UNTERBODENSCHUTZPISTOLE	**64,00**	C1

Ersatzteile

Pos.	Art.-Nr.	Beschreibung	€	RG
1	W2012240600	ÄUßERE DÜSE	**7,60**	C2
2	W4020130102	MUTTER FÜR ÄUßERE DÜSE	**1,80**	C2
3	W2030640100	LUFTKAPPE	**3,60**	C2
5	W2011320100	VENTILSITZ	**6,90**	C2
5-1	W2011330300	VENTIL	**2,60**	C2
5-2	W2011330200	LUFTVENTILSITZ	**3,20**	C2
5-3	W2020140200	LUFTVENTIL	**0,60**	C2
6	W2COM4008	BOLZEN ABZUGSHEBEL	**3,60**	C2
7	W2011340700	ABZUGSHEBEL	**5,30**	C2
9	W2012220200	SET DECKEL MIT SAUGROHR	**25,15**	C2
9-1	W2012240400	DECKEL	**19,75**	C2
9-2	W2012240500	SAUGROHR	**5,35**	C2
17	W2052191414	LUFTANSCHLUSSNIPPEL G1/4" M	**1,40**	C2
C	W2500100800	DICHTUNGSSET (1VE=3St.)	**3,00**	C2

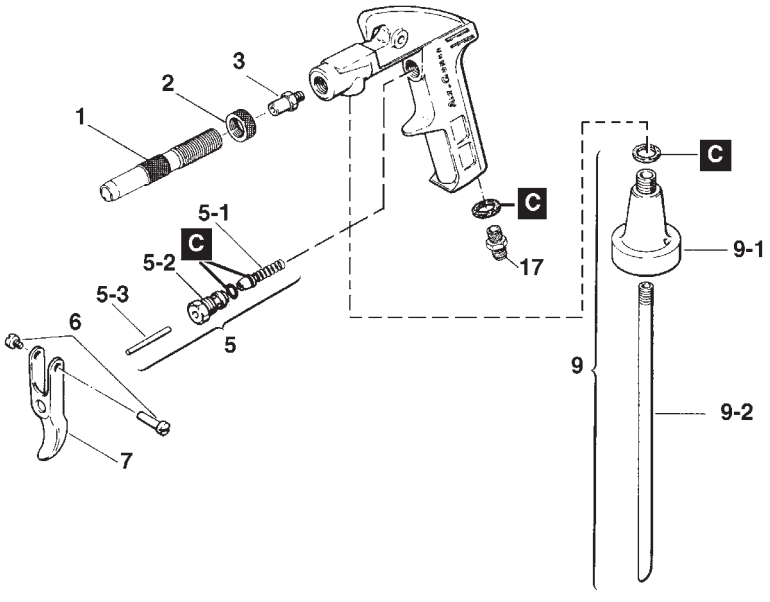

ST Serie für Sandstrahlarbeiten

ST
für große Flächen

ST1
für kleine Flächen

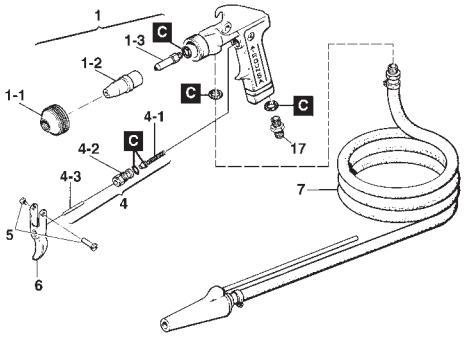

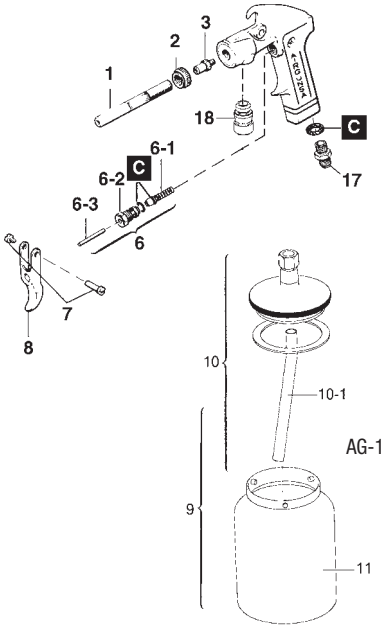

EIGENSCHAFTEN

- Sandstrahlpistole für Strahlarbeiten
- ST: mit flexiblem Ansaugschlauch 1,5 Meter (Luftverbrauch 320 l/min; Gewicht 1.020 Gramm)
- ST1: mit 1 Liter AG-1 Aluminium- Saugbecher und einstellbarer Düse (Luftverbrauch 308 lt./min; Gewicht 780 Gramm)

BESTELLINFORMATION

Art.-Nr.	Beschreibung	€	RG
W0030500050	ST SANDSTRAHLPISTOLE ø 5.0mm mit Ansaugschlauch	**78,00**	C1
W0030510150	ST SANDSTRAHLPISTOLE ø 5.0mm ohne Ansaugschlauch	**71,00**	C1
W0030500060	ST SANDSTRAHLPISTOLE ø 6.0mm mit Ansaugschlauch	**78,00**	C1
W0030510160	ST SANDSTRAHLPISTOLE ø 6.0mm ohne Ansaugschlauch	**71,00**	C1
W0030600000	ST1 SANDSTRAHLPISTOLE mit AG-1 Saugbecher	**69,00**	C1

Ersatzteile ST mit /ohne Ansaugschlauch

Pos.	Art.-Nr.	Beschreibung	€	RG
1	W2030520150	DÜSE + NADEL ø 5.0mm	**25,00**	C2
1	W2030520160	DÜSE + NADEL ø 6.0mm	**25,00**	C2
1-1	W2030540100	VERBINDUNG LUFTKAPPE	**10,20**	C2
1-2	W2030540550	ÄUßERE DÜSE gehärteter Stahl ø 5.0mm	**21,00**	C2
1-2	W2030540560	ÄUßERE DÜSE gehärteter Stahl ø 6.0mm	**21,00**	C2
1-3	W2030540400	INNERE DÜSE Edelstahl	**4,20**	C2
4	W2011320100	VENTILSITZ	**6,90**	C2
4-1	W2011330300	VENTIL	**2,60**	C2
4-2	W2011330200	LUFTVENTILSITZ	**3,20**	C2
4-3	W2020140200	LUFTVENTIL	**0,60**	C2
5	W2COM4008	BOLZEN ABZUGSHEBEL	**3,60**	C2
6	W2011340700	ABZUGSHEBEL	**5,30**	C2
7	W0030530100	SAUGROHRSET	**32,35**	C2
17	W2052191414	LUFTANSCHLUSSNIPPEL G1/4" M	**1,40**	C2
C	W2500300100	DICHTUNGSSET (1VE=5St.)	**3,10**	C2

Ersatzteile ST1 mit Saugbecher

Pos.	Art.-Nr.	Beschreibung	€	RG
1	W2030640300	DÜSE	**22,00**	C2
2	W2030640200	KONTERMUTTER	**1,80**	C2
3	W2030640100	LUFTKAPPE	**3,60**	C2
6	W2011320100	VENTILSITZ	**6,90**	C2
6-1	W2011330300	VENTIL	**2,60**	C2
6-2	W2011330200	LUFTVENTILSITZ	**3,20**	C2
6-3	W2020140200	LUFTVENTIL	**0,60**	C2
7	W2COM4008	BOLZEN ABZUGSHEBEL	**3,60**	C2
8	W2011340700	ABZUGSHEBEL	**5,30**	C2
18	W2COM5048	FARBANSCHLUSSNIPPEL G3/8"M	**1,90**	C2
C	W2KIT47	DICHTUNGSSET (1VE=6St.)	**8,00**	C2
AG-1 Saugbecher 1 Liter				
9	04006100	AG-1 SAUGBECHER SET 1 Liter	**31,40**	C2
10	04006110	DECKELSET	**15,10**	C2
10-1	04010000	SAUGROHR	**3,60**	C2
11	04006130	BECHER 1 Liter	**17,00**	C2
	W2KIT42	DICHTUNGSSET (1VE=2St.)	**3,75**	C2

Luftausblaspistolen I Markierungskappen

MINI Ausblaspistole

Sicherheitskupplung
1. Schritt: Entlüften
2. Schritt: Abkuppeln

EIGENSCHAFTEN

- Mini Ausblaspistole für die Entstaubung, Reinigung und Trocknung von Werkzeugen und Arbeitsplätzen
- kompakt und leicht (gefertigt aus dem Hightech Verbundwerkstoff Polyamid)
- robust für eine erhöhte Langlebigkeit und isolierend für eine angenehme Arbeitstemperatur
- präzise und leistungsstark mit hoher Durchflussmenge und niedrigem Luftverbrauch
- ergonomisch und ultramodern
- max. Betriebsdruck: 12 bar; Gewicht: 90 Gramm
- für noch mehr Nutzungskomfort: direktes Anschließen an die ANEST IWATA Sicherheitskupplung über den Stahlsteckknippel

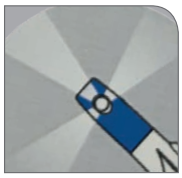

BESTELLINFORMATION

Art.-Nr.	Beschreibung	€	RG
DE510001	MINI Ausblaspistole	**16,00**	E1

Art.-Nr.	Beschreibung	€	RG
W3COM6085	SICHERHEITSKUPPLUNG NW 7,2; TÜLLE ø 9mm	**23,00**	A2

AG-6 Luftausblaspistole

EIGENSCHAFTEN

- konventionelle Luftausblaspistole die Entstaubung, Reinigung und Trocknung von Werkzeugen und Arbeitsplätzen
- Gewicht: 185 Gramm

BESTELLINFORMATION

Art.-Nr.	Beschreibung	€	RG
13908061	AG-6 Luftausblaspistole	**30,00**	A2

Markierungskappen

EIGENSCHAFTEN

- Markierungskappen für die individuelle Markierung von Lackierpistolen

BESTELLINFORMATION

Art.-Nr.	Beschreibung	€	RG
93710530	MARKIERUNGSKAPPEN gelb grün, rot, schwarz, blau (1VE=5St.)	**5,15**	A2

Demokoffer

EIGENSCHAFTEN

- ANEST IWATA Techniker Demokoffer als praktischer Trolley zum Hinterherziehen
- inkl. Kunststoffbehälterset für Nadeln/Düsen und Luftkappen (22 Teile)
- robust und stoßfest
- staub und wasserdicht
- flexibel bestückbar, auch für Lackierpistolen und Zubehör anderer Hersteller geeignet

- Maße: 604 (B) x 473 (T) x 283 (H) mm
- Leergewicht: 9 kg
- IP 67 Rating
- Material 100% recycelbar

BESTELLINFORMATION

Art.-Nr.	Beschreibung	€	RG
VPATR-IW01	DEMOKOFFER inkl. Kunststoffbehälterset	**415,00**	E1
VROTRPACK	KUNSTSTOFFBEHÄLTERSET einzeln (22 Teile)	**29,50**	E2

Lackierpistolen nicht im Demokoffer enthalten.

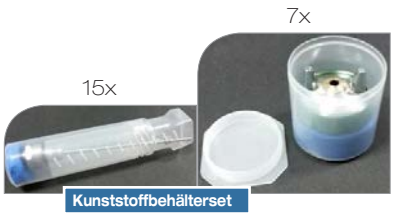

Beispiel:

flexibel bestückbar: Fließbecher & Reinigungsset | sperrige Teile | formbarer Schaum

7x Kunststoffbehälter
für Luftkappen

15x drehbarer
Kunststoffbehälter
für Düsen/Nadeln

5x Lackierpistolen

2x kleine
Lackierpistolen

2x Druckregler

1x Fließbecher 70ml

Justierung der Nadeldichtungspatrone

WS-400 evo, LS-400 entech, W-400 Serie, LPH-300, W-300 WB, W-200 Serie

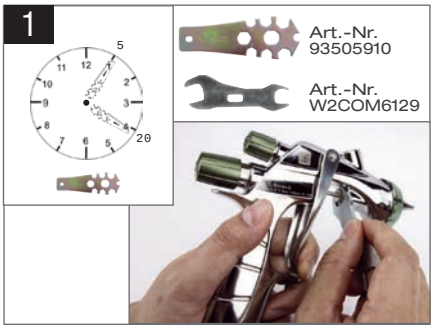

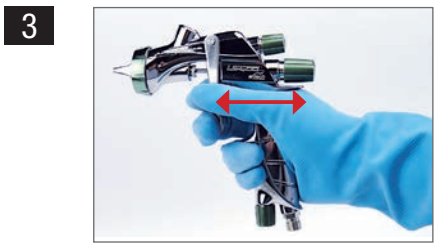

1. Stellen Sie sicher, dass sich keine Farbreste oder Staubkörnchen in den Gewinden der Lackierpistole und/ oder der Oberfläche des Lackierpistolenkörpers befinden. Sofern notwendig, reinigen Sie die Lackierpistole an den entsprechenden Stellen.

2. Halten Sie die Nadeldichtungspatrone [Art.-Nr. 03810620] fest an der vorgesehenen Stelle in der Lackierpistole und führen Sie die Farbnadel durch die Farbnadelführung in die Nadeldichtungspatrone. Lässt sich die Farbnadel nur schwer durch die Farbnadelführung in die Nadeldichtungspatrone einbringen, so drehen Sie diese etwas während des Einführens. Schrauben Sie die Nadeldichtungspatrone handfest in den Pistolenkörper.

3. Ziehen Sie die Nadeldichtungspatrone mit dem ANEST IWATA Pistolenschlüssel oder mit dem ANEST IWATA Schlüssel für Nadeldichtungspatrone auf 5 - 20 Minuten bzw. auf 15 - 60 Grad fest (Abb. 1).

4. Halten Sie den Abzughebel gedrückt und geben sie eine geringe Menge ANEST IWATA Pistolenfett [Art.-Nr. W2COM6165] auf die Farbnadel auf (Abb. 2).

5. Betätigen Sie einige Male den Abzugshebel der Lackierpistole (Abb. 3) und stellen Sie sicher, dass sich die Farbnadel problemlos hin und her bewegt. Ist dies nicht der Fall, so ist die Nadeldichtungspatrone zu fest angespannt. Lockern Sie die Nadeldichtungspatrone mit dem ANEST IWATA Pistolenschlüssel oder dem ANEST IWATA Schlüssel für Nadeldichtungspatrone und wiederholen Sie die Schritte 4 und 5.

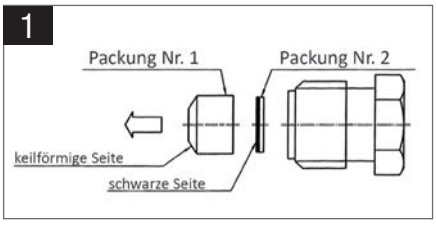

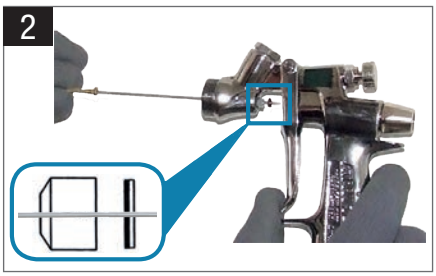

LPH-80

1. Stellen Sie sicher, dass sich keine Farbreste oder Staubkörnchen in den Gewinden der Lackierpistole und/ oder der Oberfläche des Lackierpistolenkörpers befinden. Sofern notwendig, reinigen Sie die Lackierpistole an den entsprechenden Stellen.

2. Montieren Sie beide Packungen zusätzlich der Packungsschraube (Abb. 1).
Tipp: Benutzen Sie die demontierte Materialnadel als Führungshilfe (Abb. 2).
Lässt sich die Farbnadel nur schwer durch die Farbnadelführung in die Nadeldichtungspatrone [Art.-Nr. 93940890] einbringen, so drehen Sie diese etwas während des Einführens. Schrauben Sie die Nadeldichtungspatrone handfest in den Pistolenkörper.

3. Ziehen Sie die Nadeldichtungspatrone mit dem ANEST IWATA Pistolenschlüssel für LPH-80 [Art.-Nr. 93280881] auf 60 Grad fest (Abb. 3).

4. Tragen Sie bei betätigtem Abzugshebel unmittelbar an der Nadelpackungsschraube (Abb. 3) das ANEST IWATA Pistolenfett [Art.-Nr. W2COM6165] auf.

5. Betätigen Sie einige Male den Abzugshebel der Lackierpistole und stellen Sie sicher, dass sich die Farbnadel problemlos hin und her bewegt. Ist dies nicht der Fall, so ist die Nadeldichtungspatrone zu fest angespannt. Lockern Sie die Nadeldichtungspatrone mit dem ANEST IWATA Pistolenschlüssel für LPH-80 [Art.-Nr. 93280881] und wiederholen Sie die Schritte 4 und 5.

Ersatzteilmatrix für Fließbecherlackierpistolen

B ***Luftkappendichtung weiß:***
dichtet Luftkappe zur Anzugsmutter

C ***Luftkappendichtung schwarz:***
dichtet Luftkappe zum Pistolenkörper
(schwarze Dichtung muss von innen in der Luftkappe sichtbar sein)

TIPP:
immer beide Luftkappendichtungen als Paar wechseln (sofern vorhanden)

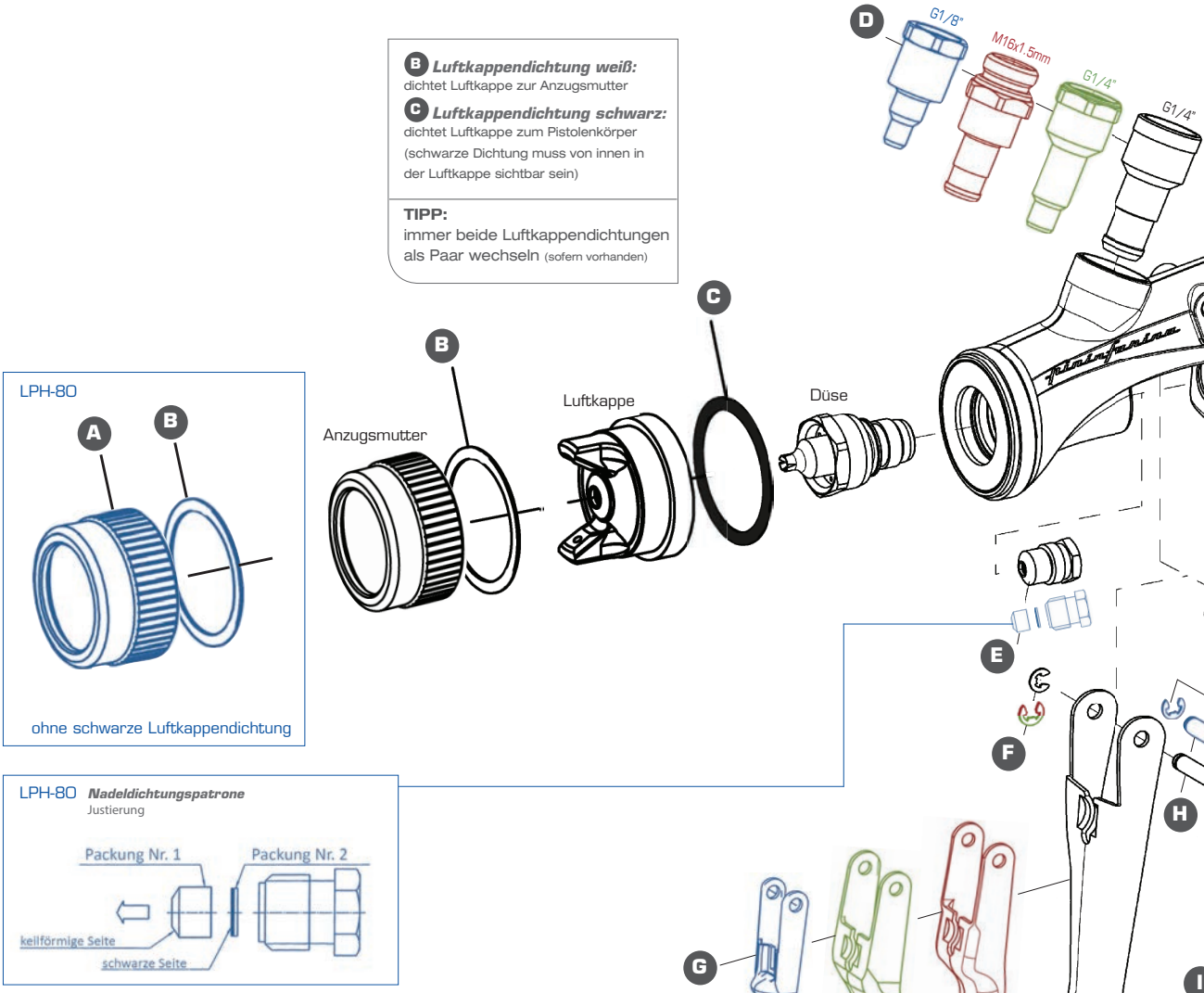

LPH-80

ohne schwarze Luftkappendichtung

LPH-80 ***Nadeldichtungspatrone***
Justierung

	Ersatzteil	A Anzugsmutter Luftkappe	B Luftkappen-dichtung weiß	C Luftkappen-dichtung schwarz	D Farbanschluss-nippel	E Nadeldichtungs-patrone	F Sprengring	G Abzugshebel	H Bolzen Abzugshebel	I Luftregler	J Luftanschluss-nippel	K Flachstrahl-regler	L Steckachse Luftventil
Lackierpistolen Modell	SUPERNOVA SERIE WS-400 evo (Compliant)	-	93505330	93505341	93505421	↑	96612025	93505850	93505860	93505842	↑	93505432	↑
	SUPERNOVA SERIE LS-400 entech (HVLP)												
	W-400 Serie universal, WBX, WB, BellAria	-	03708240	03512600	93650531	03810620	↑	03517600	03667360	↑	03660300	93842601 93611930 BellAria	93935430
	LPH-400					↓							↓
	W-300 Serie universal, WB	-	03608320	03576530	03575620		03912030	03597530		93845531 93611940 BellAria	↓	03577620	
	LPH-300						↓			↓			
	LPH-80	03559600	03558600	-	93753530	93940890	↓	03612890	03167890	↓	↓	93748530	03006880

Ersatzteilmatrix für Fließbecherlackierpistolen

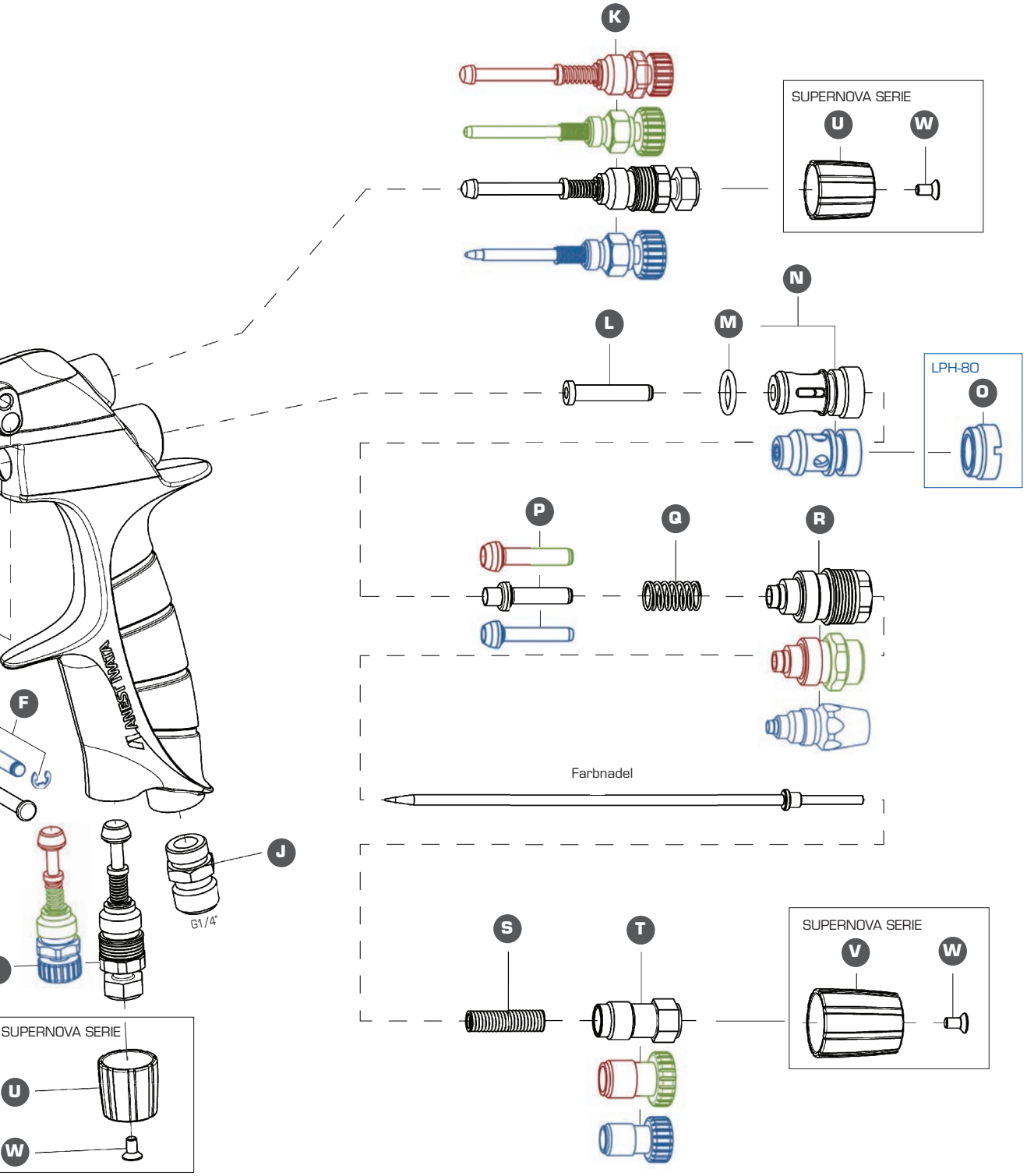

Kennzeichnung: Ersatzteil im Reparaturset

M O Ring	N Luftventilsitz	O Schraubsitz Luftventil	P Luftventil	Q Feder Luftventil	R Farbnadel-führung	S Feder Farbnadel	T Material-regulierung	nur SUPERNOVA SERIE U Kappe klein	V Kappe groß	W Senk-schraube	Reparatur-set	Ersatzteil	
↑		-	93505480	↑	93505492	↑	93505822	93505471 (chrom) 93506462 (gold)	93505831 (chrom) 93506471 (gold)	93506970K (chrom) 93506980K (gold)	938941602 (Pos. L, N, P, Q, S)	SUPERNOVA SERIE WS-400 evo (Compliant)	Lackierpistolen Modell
								93512290 (grün)	93512730 (grün)	93512740K (schwarz)		SUPERNOVA SERIE LS-400 entech (HVLP)	
06638008	03843530	-		03719530		03593530		-	-	-	938941601 (Pos. L, N, P, Q, S, T)	W-400 Serie universal, WBX, WB, BellAria	
			03591530		93844532		93611900 BellAria 93594532					LPH-400	
↓		-		↓		↓		-	-	-		W-300 Serie universal, WB	
												LPH-300	
06638005	03912880	03011880	03013880	03012880	03936880	03015880	93754530	-	-	-	938941603 (Pos. L, N, P, Q, S)	LPH-80	

Reparaturformular

ANEST IWATA

Lfd. Nr. RF D

ANEST IWATA Deutschland GmbH
Technischer Service
Mommsenstraße 5
D-04329 Leipzig

Wichtige Hinweise

Formular bitte vollständig ausfüllen und zusammen mit dem Produkt frei Haus einsenden. ***Produkt bitte dringend vorreinigen, um gesundheitsschädigende Materialien zu entfernen.*** *Für jede Reparatur ein separates Formular verwenden. Bei Rückfragen kontaktieren Sie ANEST IWATA unter +49 341 241 443-0 oder unter info@anest-iwata.de*

Händler- / Kundendaten

Firma

Straße, Nr.

PLZ, Ort / Land

Firmenstempel

Kundennummer

Ansprechpartner (Name, Vorname)

Telefon

Fax

E-Mail

Angaben zum Produkt

Produktbezeichnung / Modell

Seriennummer (sofern vorhanden)

Kommission

Reparatur- /Einsendegrund

bitte ankreuzen ✕ bzw. einkreisen ◯

☐ Pistole spritzt nicht

☐ stoßweiser Spritzstrahl

☐ fehlerhafter Spritzstrahl

☐ ☐ ☐

bitte ankreuzen ✕

☐ Pistole undicht

☐ Luft entweicht

☐ Artikel beschädigt

betroffene Stelle bitte einkreisen ◯

☐ Sonstiges (kann im Pistolenbild ebenfalls eingekreist werden ◯):

Weiteres Vorgehen

☐ Wir wünschen einen Kostenvoranschlag **inkl.** der optionalen schonenden Ultraschallreinigung.

☐ Wir wünschen einen Kostenvoranschlag **exkl.** der optionalen schonenden Ultraschallreinigung.

☐ per E-Mail an o.g. Adresse

☐ per Post an o.g. Adresse

☐ per Fax an o.g. Faxnummer

☐ Abweichende Lieferadresse für die Rücksendung:

Firma

Straße, Nr.

PLZ, Ort / Land

Ort, Datum

Unterschrift

2019 VERKAUFSBEDINGUNGEN

Gültigkeit

Diese Preisliste ist gültig ab 01.01.2019.

Transport & Lieferung

Alle genannten Preise verstehen sich ab Werk Leipzig. Transport- oder Lieferkosten sind nicht im dargestellten Preis inbegriffen. Es gelten die AGB der ANEST IWATA Deutschland GmbH. Sendungen, welche nicht mit einem Paketdienstleister verschickt werden können, sind von den individuell vereinbarten Versandbedingungen ausgeschlossen.

Preisangaben

Alle genannten Preise sind unverbindliche Preisempfehlungen und verstehen sich zuzüglich der gesetzlichen Mehrwertsteuer. Alle Preise, Artikelnummern und Abbildungen können ohne Vorankündigung geändert werden.

Mindestrechnungswert je Auftrag

Bei einem Nettorechnungswert (inklusive Rabatt) unter 50,00 Euro (ohne MwSt.) entfallen die jeweils vereinbarten Rabatte. Zur Anrechnung kommt der aktuelle Listenpreis ohne Abzug.

Reklamationen

Für die Bekanntmachung einer Reklamationen ist der schriftliche bzw. mündliche Kontakt zu wählen.
Schriftlicher Kontakt: info@anest-iwata.de,
Telefonischer Kontakt: +49 341 241 443-0.
Weitere Instruktionen (bspw. zur Veranlassung einer Warenrücksendung) sind im Vorhinein mit ANEST IWATA abzustimmen.

Warenumtausch & Warenrücksendung

Der Wunsch auf Warenumtausch bzw. Warenrücksendung ist im Vorhinein bei ANEST IWATA anzumelden. Telefonischer Kontakt: +49 341 241 443-0. Umtausch und Rücksendung sind nur dann möglich, wenn ANEST IWATA hiervon in Kenntnis gesetzt wurde.

Die Warenrücksendung muss frei Haus in unbenutztem, einwandfreiem Zustand und in unbeschädigter Originalverpackung erfolgen. Benutzte, veraltetete und unbrauchbare Waren sind generell von der Rückgabe ausgeschlossen.

Bei Umtausch bzw. Rücksendung wegen Falschbestellung oder sonstigen, nicht von ANEST IWATA zu vertretenden Gründen, erfolgt zum Ausgleich des Prüfung- und Verwaltungsaufwandes als Bearbeitungsgebühr ein Abzug von 15% des Bezugspreises. Die Mindestbearbeitungsgebühr beträgt in jedem Falle 30,00 Euro netto je Vorgang.

Sonstiges

Irrtümer, technische Änderungen und Druckfehler vorbehalten.

I. Allgemeines, Vertragsschluss

1. Allen, auch künftigen, Lieferungen und Leistungen liegen diese Bedingungen sowie etwaige gesonderte vertragliche Vereinbarungen zugrunde. Abweichenden Einkaufsbedingungen des Bestellers wird widersprochen. Sie werden auch dann nicht Vertragsinhalt, wenn die Bestellung unter Bezugnahme auf derartige Einkaufsbedingungen erfolgt.
2. Der Lieferer behält sich an Mustern, Kostenvoranschlägen, Zeichnungen u. ä. Informationen körperlicher und unkörperlicher Art – auch in elektronischer Form – Eigentums- und Urheberrechte vor; sie dürfen Dritten nicht zugänglich gemacht werden. Der Lieferer verpflichtet sich, vom Besteller als vertraulich bezeichnete Informationen und Unterlagen nur mit dessen Zustimmung Dritten zugänglich zu machen.
3. Beim Lieferer eingehende Bestellungen sind verbindlich. Ein Vertrag kommt – mangels besonderer Vereinbarung – mit Zugang der Auftragsbestätigung des Lieferers oder dem Eingang der bestellten Ware oder einer Teillieferung davon beim Besteller zustande. Für die Wirksamkeit der Bestellung oder der Auftragsbestätigung ist es unerheblich, mit welchem Medium sie übermittelt werden.

II. Preis und Zahlung

1. Soweit die Parteien keinen Preis vereinbart haben, gilt der vom Lieferer in der Auftragsbestätigung, wenn diese fehlt, der im Angebot des Lieferers, nachrangig der in der Preisliste des Lieferers genannte Preis.
2. Die Preise gelten mangels besonderer Vereinbarung ab Werk einschließlich Verladung im Werk, jedoch ausschließlich Verpackung und Entladung. Zu den Preisen kommt die Umsatzsteuer in der jeweiligen gesetzlichen Höhe hinzu.
3. Mangels besonderer Vereinbarung ist die Zahlung ohne jeden Abzug à conto des Lieferers zu leisten, und zwar: 1/3 Anzahlung nach Eingang der Auftragsbestätigung, 1/3 sobald dem Besteller mitgeteilt ist, dass die Hauptteile versandbereit sind, der Restbetrag innerhalb eines Monats nach Gefahrübergang.
4. Das Recht, Zahlungen zurückzuhalten oder mit Gegenansprüchen aufzurechnen, steht dem Besteller nur insoweit zu, als seine Gegenansprüche unbestritten oder rechtskräftig festgestellt sind.
5. Rechnungen des Lieferers sind innerhalb von 10 Tagen nach Rechnungsdatum zu bezahlen.

III. Lieferzeit, Lieferverzögerung

1. Die Lieferzeit ergibt sich aus den Vereinbarungen der Vertragsparteien. Ihre Einhaltung durch den Lieferer setzt voraus, dass alle kaufmännischen und technischen Fragen zwischen den Vertragsparteien geklärt sind und der Besteller alle ihm obliegenden Verpflichtungen, wie z.B. Beibringung der erforderlichen behördlichen Bescheinigungen oder Genehmigungen oder die Leistung einer Anzahlung erfüllt hat. Ist dies nicht der Fall, so verlängert sich die Lieferzeit angemessen. Dies gilt nicht, soweit der Lieferer die Verzögerung zu vertreten hat.
2. Die Einhaltung der Lieferzeit steht unter dem Vorbehalt richtiger und rechtzeitiger Selbstbelieferung. Sich abzeichnende Verzögerungen teilt der Lieferer sobald als möglich mit.
3. Die Lieferzeit ist eingehalten, wenn der Liefergegenstand bis zu ihrem Ablauf das Werk des Lieferers verlassen hat oder die Versandbereitschaft gemeldet ist. Soweit eine Abnahme zu erfolgen hat, ist – außer bei berechtigter Abnahmeverweigerung – der Abnahmetermin maßgebend, hilfsweise die Meldung der Abnahmebereitschaft.
4. Werden der Versand bzw. die Abnahme des Liefergegenstandes aus Gründen verzögert, die der Besteller zu vertreten hat, so werden ihm, beginnend einen Monat nach Meldung der Versand- bzw. der Abnahmebereitschaft, die durch die Verzögerung entstandenen Kosten berechnet.
5. Ist die Nichteinhaltung der Lieferzeit auf höhere Gewalt, auf Arbeitskämpfe oder sonstige Ereignisse, die außerhalb des Einflussbereiches des Lieferers liegen, zurückzuführen, so verlängert sich die Lieferzeit angemessen. Der Lieferer wird dem Besteller den Beginn und das Ende derartiger Umstände baldmöglichst mitteilen.

IV. Unmöglichkeit, Verzug

1. Der Besteller kann ohne Fristsetzung vom Vertrag zurücktreten, wenn dem Lieferer die gesamte Leistung vor Gefahrübergang endgültig unmöglich wird. Der Besteller kann darüber hinaus vom Vertrag zurücktreten, wenn bei einer Bestellung die Ausführung eines Teils der Lieferung unmöglich wird und er ein berechtigtes Interesse an der Ablehnung der Teillieferung hat. Ist dies nicht der Fall, so hat der Besteller den auf die Teillieferung entfallenden Vertragspreis zu zahlen. Dasselbe gilt bei Unvermögen des Lieferers. Im Übrigen gilt Abschnitt VIII. 2.
   Tritt die Unmöglichkeit oder das Unvermögen während des Annahmeverzuges ein oder ist der Besteller für diese Umstände allein oder weit überwiegend verantwortlich, bleibt er zur Gegenleistung verpflichtet.
2. Setzt der Besteller dem Lieferer – unter Berücksichtigung der gesetzlichen Ausnahmefälle – nach Fälligkeit eine angemessene Frist zur Leistung und wird die Frist nicht eingehalten, ist der Besteller im Rahmen der gesetzlichen Vorschriften zum Rücktritt berechtigt. Er verpflichtet sich, auf Verlangen des Lieferers in angemessener Frist zu erklären, ob er von seinem Rücktrittsrecht Gebrauch macht.

Weitere Ansprüche aus Lieferverzug bestimmen sich ausschließlich nach Abschnitt VIII. 2 dieser Bedingungen.

V. Gefahrübergang, Abnahme, Untersuchungspflicht

1. Die Gefahr geht auf den Besteller über, wenn der Liefergegenstand das Werk verlassen hat, und zwar auch dann, wenn Teillieferungen erfolgen oder der Lieferer noch andere Leistungen, z.B. die Versandkosten oder Anlieferung und Aufstellung übernommen hat. Soweit eine Abnahme zu erfolgen hat, ist diese für den Gefahrübergang maßgebend. Sie muss unverzüglich zum Abnahmetermin, hilfsweise nach der Meldung des Lieferers über die Abnahmebereitschaft durchgeführt werden. Der Besteller darf die Abnahme bei Vorliegen eines nicht wesentlichen Mangels nicht verweigern.
2. Verzögert sich oder unterbleibt der Versand bzw. die Abnahme infolge von Umständen, die dem Lieferer nicht zuzurechnen sind, geht die Gefahr vom Tage der Meldung der Versand- bzw. Abnahmebereitschaft auf den Besteller über. Der Lieferer verpflichtet sich, auf Kosten des Bestellers die Versicherungen abzuschließen, die dieser verlangt.
3. Teillieferungen sind zulässig, soweit für den Besteller zumutbar.
4. Der Besteller hat die Ware unverzüglich nach Erhalt zu untersuchen und erkennbare Mängel zu rügen. Werden erkennbare Mängel, Zuweniglieferungen oder Falschlieferungen nicht innerhalb von 4 Werktagen gerügt, gilt die Lieferung als genehmigt.
5. Versteckte Mängel sind vom Besteller unverzüglich, spätestens innerhalb von 4 Werktagen nach ihrer Entdeckung zu rügen.

VI. Eigentumsvorbehalt

1. a) Der Lieferer behält sich das Eigentum an der gelieferten Ware bis zur vollständigen Zahlung sämtlicher Forderungen aus dem Liefervertrag vor. Dies gilt auch für alle künftigen Lieferungen, und zwar auch für den Fall, dass sich der Lieferer hierauf nicht stets ausdrücklich beruft. Für den Fall, dass sich der Besteller vertragswidrig verhält, ist der Lieferer berechtigt, die Vorbehaltsware zurück zu nehmen und der Besteller zur Herausgabe verpflichtet.
   b) Der Besteller ist verpflichtet, die Vorbehaltsware so lange pfleglich zu behandeln, bis das Eigentum auf ihn übergegangen ist. Insbesondere ist er dazu verpflichtet, diese auf eigene Kosten gegen Diebstahl-, Feuer- und Wasserschäden ausreichend zum Neuwert zu versichern. Für den Fall, dass Wartungs- und Inspektionsarbeiten an der Kaufsache durchgeführt werden müssen, wird der Besteller diese auf eigene Kosten rechtzeitig ausführen.
   c) Solange das Eigentum noch nicht übergegangen ist, hat der Besteller den Lieferer unverzüglich schriftlich zu benachrichtigen, sollte die gelieferte Vorbehaltsware gepfändet oder sonstigen Eingriffen Dritter ausgesetzt sein. Der Besteller ist verpflichtet, dem Lieferer alle Angaben zu machen und Unterlagen zur Verfügung zu stellen, die für eine Drittwiderspruchsklage gem. § 771 ZPO erforderlich sind. Soweit der Dritte nicht in der Lage ist, dem Lieferer die gerichtlichen und außergerichtlichen Kosten einer Klage gem. § 771 ZPO zu erstatten, haftet der Besteller für den dem Lieferer entstandenen Ausfall.
   d) Die Be- und Verarbeitung der Vorbehaltsware durch den Besteller erfolgt stets namens und im Auftrag des Lieferers. In diesem Fall setzt sich das Anwartschaftsrecht des Bestellers an der Vorbehaltsware an der bearbeiteten bzw. verarbeiteten Vorbehaltsware fort. Sofern die Vorbehaltsware mit anderen, nicht dem Lieferer gehörenden Waren verarbeitet wird, erwirbt dieser das Miteigentum an der neuen Sache im Verhältnis des Werts seiner Vorbehaltsware zu dem Wert der anderen verarbeiteten Gegenstände im Zeitpunkt der Verarbeitung. Zur Sicherung der Forderungen des Lieferers gegen den Besteller tritt dieser auch solche Forderungen an den Lieferer ab, die ihm durch die Verbindung der Vorbehaltsware mit einem Grundstück gegen einen Dritten erwachsen; die Abtretung nimmt der Lieferer hiermit an.
   e) Der Besteller ist dazu befugt, die Vorbehaltsware im normalen Geschäftsverkehr weiter zu veräußern. Die Forderungen des Bestellers aus der Weiterveräußerung der Vorbehaltsware tritt dieser bereits hiermit an den Lieferer ab, und zwar in Höhe des Rechnungs-Endbetrages (einschließlich Umsatzsteuer) seiner Forderung. Die Abtretung gilt unabhängig davon, ob die Vorbehaltsware ohne oder nach Verarbeitung weiterverkauft worden ist. Der Besteller bleibt zur Einziehung der Forderung auch nach der Abtretung ermächtigt. Die Befugnis des Lieferers, die Forderung selbst einzuziehen, bleibt davon unberührt. Er wird jedoch die Forderung nicht einziehen, solange der Besteller seinen Zahlungsverpflichtungen aus den vereinnahmten Erlösen nachkommt, nicht in Zahlungsverzug gerät oder Zahlungseinstellung vorliegt.
   f) Der Lieferer verpflichtet sich, die ihm zustehenden Sicherheiten auf Verlangen des Bestellers frei zu geben, soweit ihr Wert die zu sichernden Forderungen um mehr als 20 % übersteigt.
2. Der Lieferer ist berechtigt, den Liefergegenstand auf Kosten des Bestellers gegen Diebstahl, Bruch-, Feuer-, Wasser- und sonstige Schäden zu versichern, sofern nicht der Besteller selbst die Versicherung nachweislich abgeschlossen hat. .
3. Aufgrund des Eigentumsvorbehalts kann der Lieferer den Liefergegenstand nur herausverlangen, wenn er vom Vertrag zurückgetreten ist.

4. Der Antrag auf Eröffnung des Insolvenzverfahrens berechtigt den Lieferer vom Vertrag zurückzutreten und die sofortige Rückgabe des Liefergegenstandes zu verlangen.

VII. Haftung für Mängel

Für Sach- und Rechtsmängel der Lieferung haftet der Lieferer unter Ausschluss weiterer Ansprüche – vorbehaltlich Abschnitts VIII – wie folgt:

Sachmängel

1. Alle diejenigen Teile sind unentgeltlich nach Wahl des Lieferers nachzubessern oder mangelfrei zu ersetzen, die sich infolge eines vor dem Gefahrübergang liegenden Umstandes als mangelhaft herausstellen. Die Feststellung solcher Mängel ist dem Lieferer unverzüglich schriftlich zu melden. Ersetzte Teile werden Eigentum des Lieferers.
2. Zur Vornahme aller dem Lieferer notwendig erscheinenden Nachbesserungen und Ersatzlieferungen hat der Besteller nach Verständigung mit dem Lieferer die erforderliche Zeit und Gelegenheit zu geben; anderenfalls ist der Lieferer von der Haftung für die daraus entstehenden Folgen befreit. Nur in dringenden Fällen der Gefährdung der Betriebssicherheit bzw. zur Abwehr unverhältnismäßig großer Schäden, wobei der Lieferer sofort zu verständigen ist, hat der Besteller das Recht, den Mangel selbst oder durch Dritte beseitigen zu lassen und vom Lieferer Ersatz der erforderlichen Aufwendungen zu verlangen.
3. Von den durch die Nachbesserung bzw. Ersatzlieferung entstehenden unmittelbaren Kosten trägt der Lieferer – soweit sich die Beanstandung als berechtigt herausstellt – die Kosten des Ersatzstückes einschließlich des Versandes. Er trägt außerdem die Kosten des Aus- und Einbaus sowie die Kosten der etwa erforderlichen Gestellung der notwendigen Monteure und Hilfskräfte einschließlich Fahrtkosten, soweit hierdurch keine unverhältnismäßige Belastung des Lieferers eintritt.
4. Der Besteller hat im Rahmen der gesetzlichen Vorschriften ein Recht zum Rücktritt vom Vertrag, wenn der Lieferer – unter Berücksichtigung der gesetzlichen Ausnahmefälle – eine ihm gesetzte angemessene Frist für die Nachbesserung oder Ersatzlieferung wegen eines Sachmangels fruchtlos verstreichen lässt. Liegt nur ein unerheblicher Mangel vor, steht dem Besteller lediglich ein Recht zur Minderung des Vertragspreises zu. Das Recht auf Minderung des Vertragspreises bleibt ansonsten ausgeschlossen.
   Weitere Ansprüche bestimmen sich ausschließlich nach Abschnitt VIII. 2 dieser Bedingungen.
5. Keine Haftung wird insbesondere in folgenden Fällen übernommen:
   Ungeeignete oder unsachgemäße Verwendung, fehlerhafte Montage bzw. Inbetriebsetzung durch den Besteller oder Dritte, natürliche Abnutzung, fehlerhafte oder nachlässige Behandlung, nicht ordnungsgemäße Wartung, ungeeignete Betriebsmittel, mangelhafte Bauarbeiten, ungeeigneter Baugrund, chemische, elektrochemische oder elektrische Einflüsse – sofern sie nicht vom Lieferer zu verantworten sind.
6. Bessert der Besteller oder ein Dritter unsachgemäß nach, besteht keine Haftung des Lieferers für die daraus entstehenden Folgen. Gleiches gilt für ohne vorherige Zustimmung des Lieferers vorgenommene Änderungen des Liefergegenstandes.

Rechtsmängel

7. Führt die Benutzung des Liefergegenstandes zur Verletzung von gewerblichen Schutzrechten oder Urheberrechten im Inland, wird der Lieferer auf seine Kosten dem Besteller grundsätzlich das Recht zum weiteren Gebrauch verschaffen oder den Liefergegenstand in für den Besteller zumutbarer Weise derart modifizieren, dass die Schutzrechtsverletzung nicht mehr besteht.
   Ist dies zu wirtschaftlich angemessenen Bedingungen oder in angemessener Frist nicht möglich, ist der Besteller zum Rücktritt vom Vertrag berechtigt. Unter den genannten Voraussetzungen steht auch dem Lieferer ein Recht zum Rücktritt vom Vertrag zu.
   Darüber hinaus wird der Lieferer den Besteller von unbestrittenen oder rechtskräftig festgestellten Ansprüchen der betreffenden Schutzrechtsinhaber freistellen.
8. Die in Abschnitt VII. 7 genannten Verpflichtungen des Lieferers sind vorbehaltlich Abschnitt VIII. 2 für den Fall der Schutz- oder Urheberrechtsverletzung abschließend.

   Sie bestehen nur, wenn
   • der Besteller den Lieferer unverzüglich von geltend gemachten Schutz- oder Urheberrechtsverletzungen unterrichtet,
   • der Besteller den Lieferer in angemessenem Umfang bei der Abwehr der geltend gemachten Ansprüche unterstützt bzw. dem Lieferer die Durchführung der Modifizierungsmaßnahmen gemäß Abschnitt VII. 7 ermöglicht,
   • dem Lieferer alle Abwehrmaßnahmen einschließlich außergerichtlicher Regelungen vorbehalten bleiben,
   • der Rechtsmangel nicht auf einer Anweisung des Bestellers beruht und
   • die Rechtsverletzung nicht dadurch verursacht wurde, dass der Besteller den Liefergegenstand eigenmächtig geändert oder in einer nicht vertragsgemäßen Weise verwendet hat.

VIII. Haftung des Lieferers, Haftungsausschluss

1. Wenn der Liefergegenstand durch Verschulden des Lieferers infolge unterlassener oder fehlerhafter Ausführung von vor oder nach Vertragsschluss erfolgten Vorschlägen und Beratungen oder durch die Verletzung anderer vertraglicher Nebenverpflichtungen – insbesondere Anleitung für Bedienung und Wartung des Liefergegenstandes – vom Besteller nicht vertragsgemäß verwendet werden kann, so gelten unter Ausschluss weiterer Ansprüche des Bestellers die Regelungen der Abschnitte VII und VIII. 2.
2. Für Schäden, die nicht am Liefergegenstand selbst entstanden sind, haftet der Lieferer – aus welchen Rechtsgründen auch immer – nur

   a) bei Vorsatz,
   b) bei grober Fahrlässigkeit des Inhabers/der Organe oder leitender Angestellter,
   c) bei schuldhafter Verletzung von Leben, Körper, Gesundheit,
   d) bei Mängeln, die er arglistig verschwiegen hat,
   e) im Rahmen einer Garantiezusage,
   f) bei Mängeln des Liefergegenstandes, soweit nach Produkthaftungsgesetz für Personen- oder Sachschäden an privat genutzten Gegenständen gehaftet wird.

   Bei schuldhafter Verletzung wesentlicher Vertragspflichten haftet der Lieferer auch bei grober Fahrlässigkeit nicht leitender Angestellter und bei leichter Fahrlässigkeit, in letzterem Fall begrenzt auf den vertragstypischen, vernünftigerweise vorhersehbaren Schaden. Weitere Ansprüche sind ausgeschlossen.

IX. Verjährung

Alle Ansprüche des Bestellers – aus welchen Rechtsgründen auch immer – verjähren in 12 Monaten. Für Schadensersatzansprüche nach Abschnitt VIII. 2 a – d und f gelten die gesetzlichen Fristen. Sie gelten auch für Mängel eines Bauwerks oder für Liefergegenstände, die entsprechend ihrer üblichen Verwendungsweise für ein Bauwerk verwendet wurden und dessen Mangelhaftigkeit verursacht hat.

X. Softwarenutzung

Soweit im Lieferumfang Software enthalten ist, wird dem Besteller ein nicht ausschließliches Recht eingeräumt, die gelieferte Software einschließlich ihrer Dokumentationen zu nutzen. Sie wird zur Verwendung auf dem dafür bestimmten Liefergegenstand überlassen. Eine Nutzung der Software auf mehr als einem System ist untersagt.
Der Besteller darf die Software nur im gesetzlich zulässigen Umfang (§§ 69 a ff. UrhG)
vervielfältigen, überarbeiten, übersetzen oder von dem Objektcode in den Quellcode umwandeln. Der Besteller verpflichtet sich, Herstellerangaben – insbesondere Copyright-Vermerke – nicht zu entfernen oder ohne vorherige ausdrückliche Zustimmung des Lieferers zu verändern.
Alle sonstigen Rechte an der Software und den Dokumentationen einschließlich der Kopien bleiben beim Lieferer bzw. beim Softwarelieferanten. Die Vergabe von Unterlizenzen ist nicht zulässig.

XI. Anwendbares Recht, Gerichtsstand

1. Für alle Rechtsbeziehungen zwischen dem Lieferer und dem Besteller gilt ausschließlich das Recht der Bundesrepublik Deutschland. Die Anwendung des UN-Kaufrechts ist ausgeschlossen.
2. Gerichtsstand ist das für den Sitz des Lieferers zuständige Gericht. Der Lieferer ist jedoch berechtigt, am Hauptsitz des Bestellers Klage zu erheben.

SCHNITTMODELLE LACKIERPISTOLEN

Supernova Serie (LS-400 entech/WS-400 evo)

LS-400 entech

Super NOVA™ designed by pininfarina

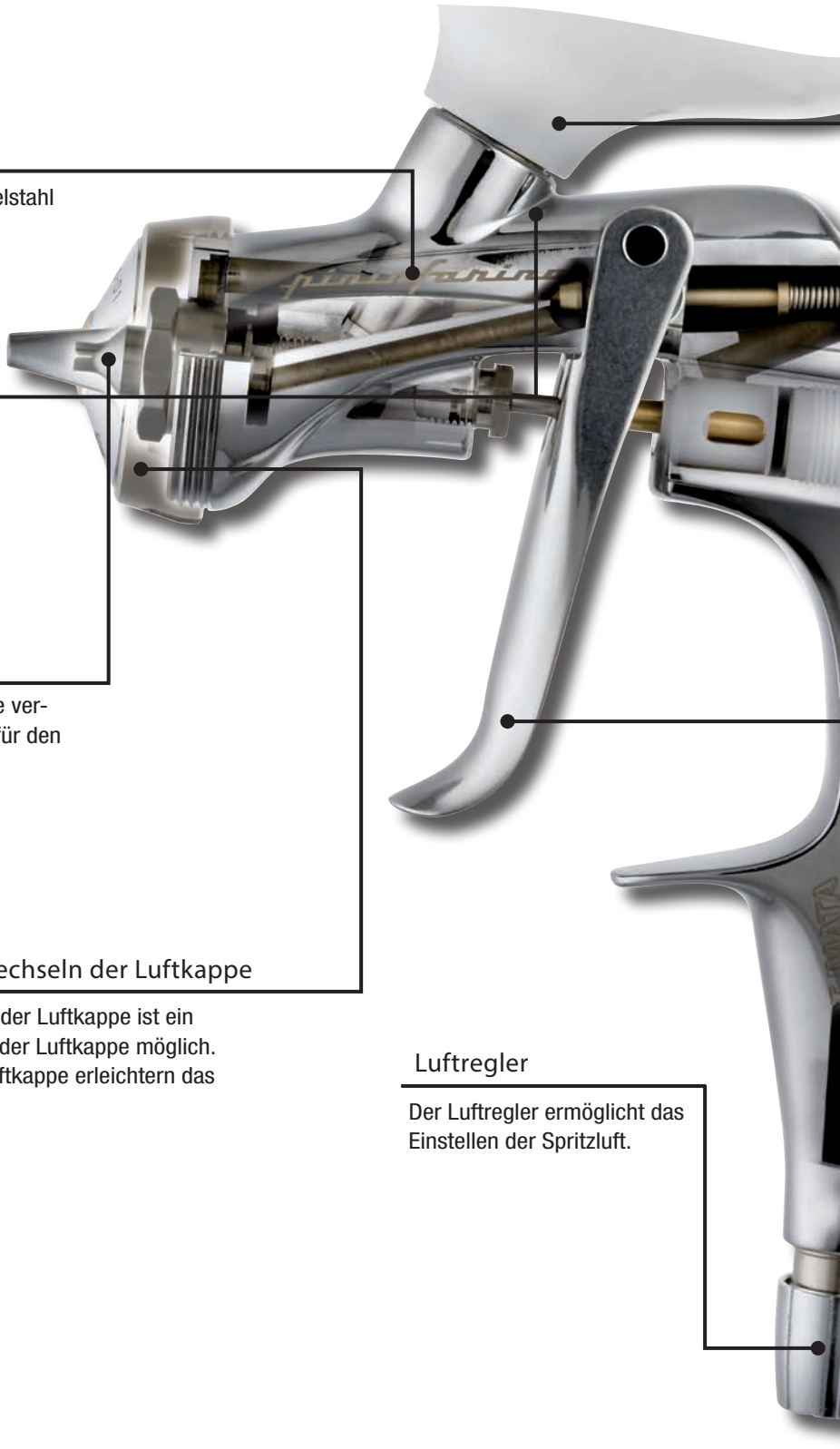

100% Edelstahl

Alle materialführenden Teile sind in Edelstahl gefertigt.

Perfektes Gleichgewicht

Der Einfallswinkel des Bechers wurde sowohl auf Standard-, als auch auf Wechselbechersysteme ausgerichtet. Das SUPERNOVA Design garantiert ein perfektes Gleichgewicht, auch bei Wechselbechersystemen, die meist breiter und länger sind.

Materialdüse

Die konisch dichtende Materialdüse verspricht die Einsparung von Kosten für den Nachkauf von Verschleißteilen.

Schnelles und einfaches Wechseln der Luftkappe

Dank des größeren Gewindes an der Luftkappe ist ein schneller und einfacher Wechsel der Luftkappe möglich. Die Einkerbungen im Ring der Luftkappe erleichtern das Lösen der Luftkappe.

Luftregler

Der Luftregler ermöglicht das Einstellen der Spritzluft.

Supernova Serie (LS-400 entech/WS-400 evo)

Super NOVA™ designed by pininfarina

WS-400 evo

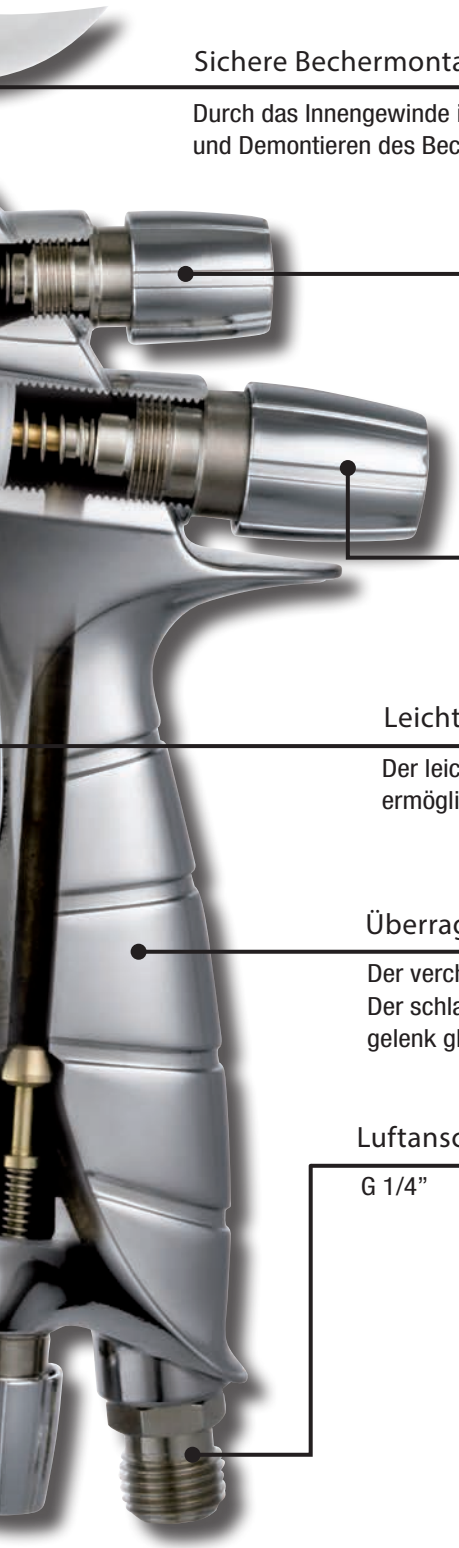

Sichere Bechermontage

Durch das Innengewinde ist ein sicheres und präzises Montieren und Demontieren des Bechers möglich.

Hochpräzise Einstellmöglichkeiten

Die SUPERNOVA Profi- Lackierpistolen verfügen über robust konstruierte und hochpräzise Einstellmöglichkeiten. Sorgfältig gestaltete Knöpfe liefern eine zuverlässige und angenehme Haptik – speziell beim Tragen von Latex-Handschuhen.

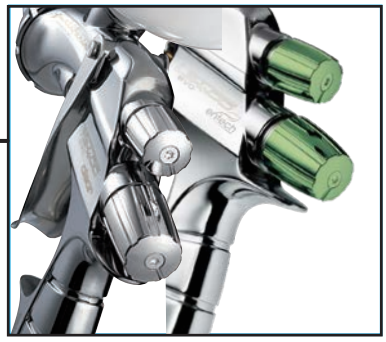

Gleichachsiges Luft- und Materialventil

Das gleichachsige Luft- und Materialventil sorgt für eine präzise Steuerung.

Leicht zu dosierender Abzugshebel

Der leicht zu dosierende Abzugshebel in Edelstahl ermöglicht ein vollkommen kontrolliertes Lackieren.

Überragende Oberflächenqualität und ergonomisch geformter Griff

Der verchromte Pistolenkörper sorgt für Langlebigkeit und eine einfache Reinigung. Der schlanke ergonomisch geformte Griff trägt dazu bei, die Belastung auf das Handgelenk gleichmäßig zu verteilen.

Luftanschluss

G 1/4”

WS-400 EVO CLEAR AUF SEITE 12
LS-400 ENTECH AUF SEITE 16
WS-400 EVO BASE AUF SEITE 18

WS-200 Kesselpistolen Serie

WS-200
KESSELPISTOLEN SERIE

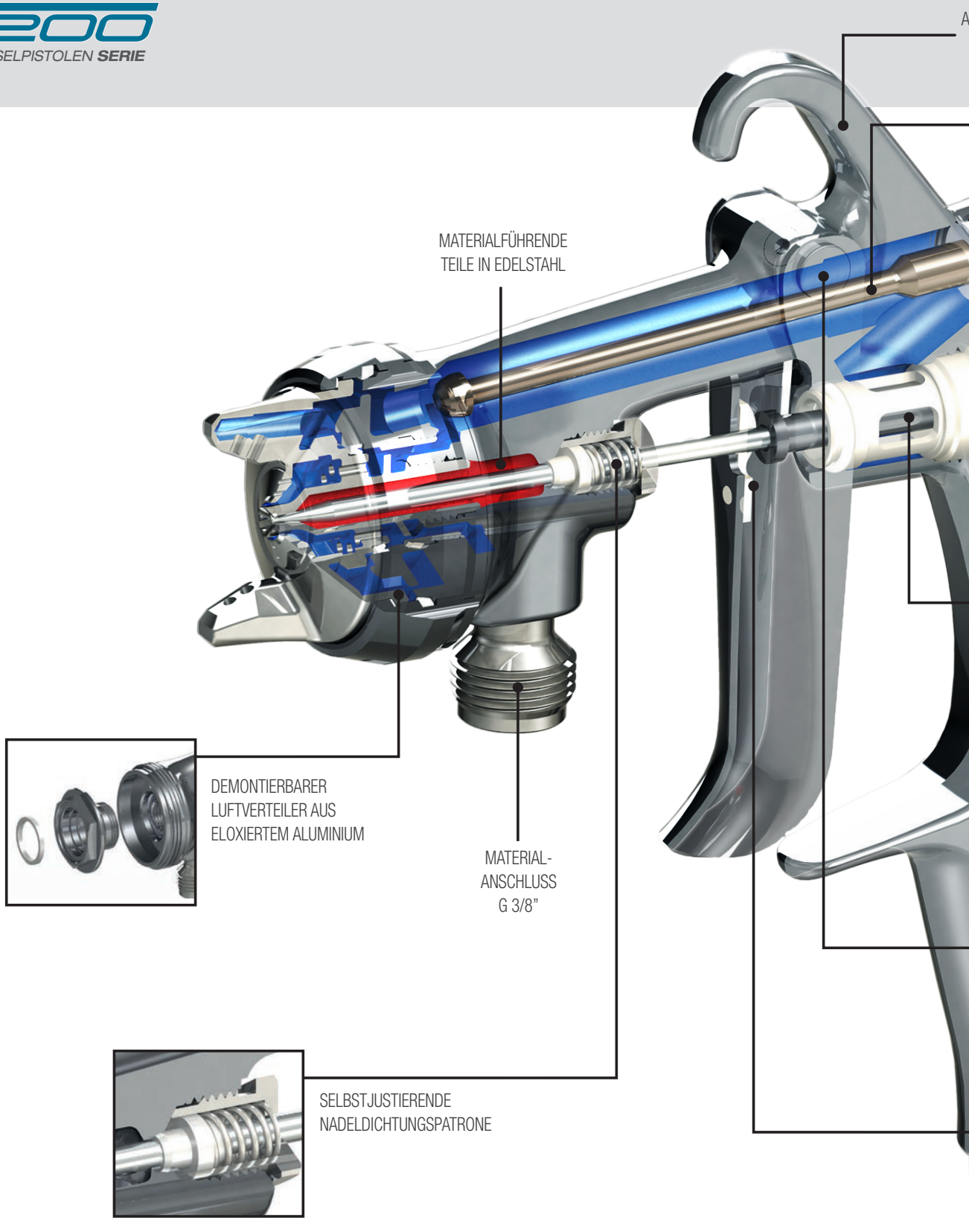

WS-200 Kesselpistolen Serie

GESCHMIEDETER
LUMINIUMKÖRPER VERCHROMT FÜR
LANGLEBIGKEIT UND EINE
EINFACHE REINIGUNG

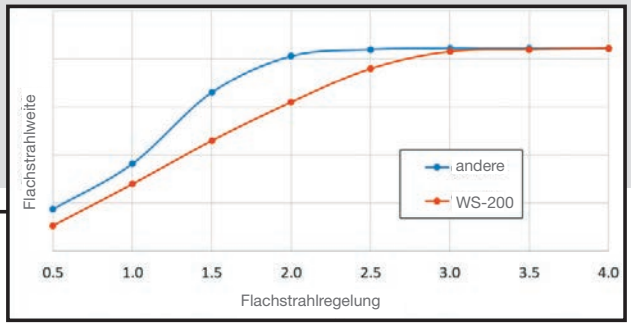

PRÄZISE FLACHSTRAHLREGELUNG

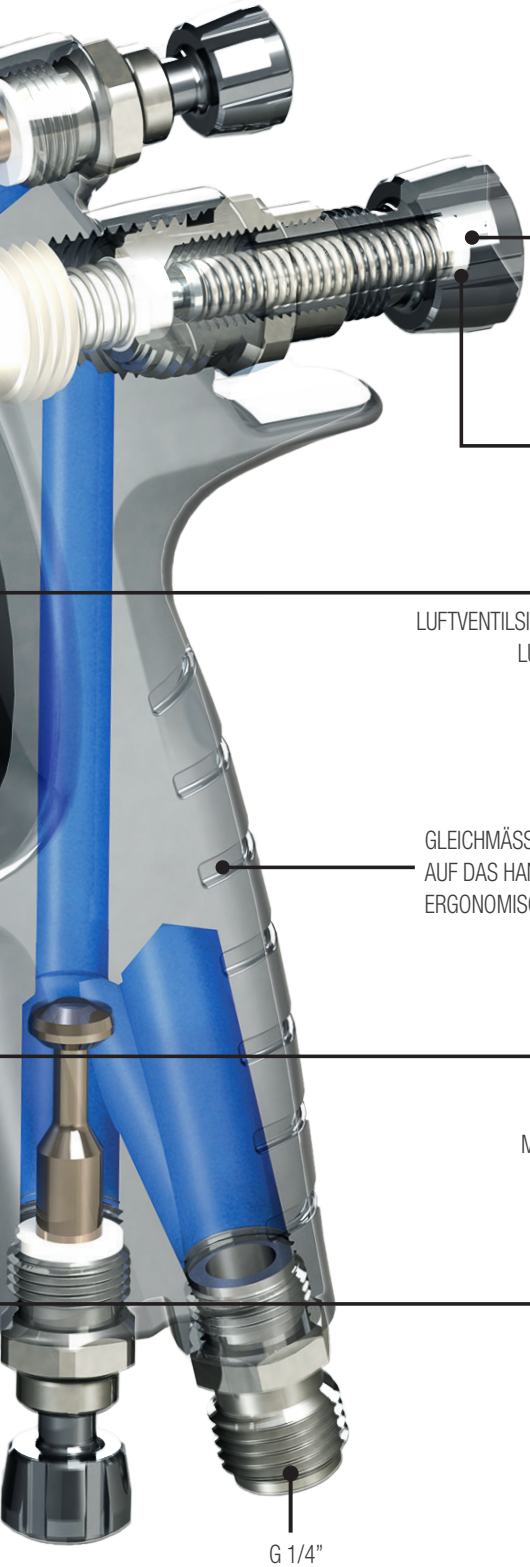

KERBE AN FARBNADEL ERMÖGLICHT
EINE LEICHTE MONTAGE

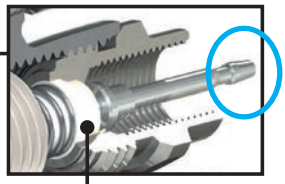

GLEITRING AN FARBNADELFEDER FÜR EIN
GESCHMEIDIGES EINSTELLEN DER MATERIALMENGE

LUFTVENTILSITZ MIT LÖSUNGSMITTELBESTÄNDIGER DICHTUNG
LUFTVENTILSITZMONTAGE MIT FESTEM ANSCHLAG

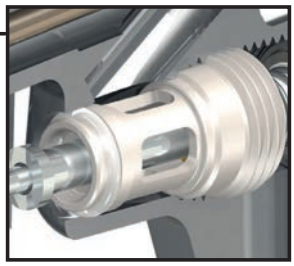

GLEICHMÄSSIGE GEWICHTSVERTEILUNG
AUF DAS HANDGELENK DURCH
ERGONOMISCH GEFORMTENGRIFF

STANDFESTE FIXIERUNG
DES ABZUGSHEBELS
MITTELS INBUSSCHRAUBE

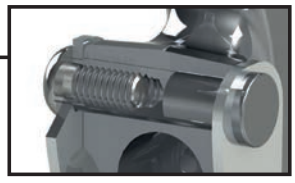

LEICHT ZU DOSIERENDER
ABZUGSHEBEL IN EDELSTAHL
MIT SCHUTZPLATTE
(MATERIAL: POM POLYOXYMETHYLEN)

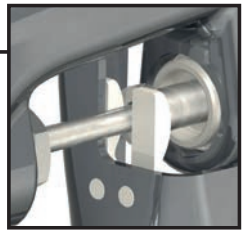

G 1/4"
LUFTANSCHLUSS

WS-200 SERIE AUF SEITE 64

AUFSTEIGENDE ARTIKELNUMMERN

Art.-Nr.	Beschreibung	Menge	€	RG
000601320	Betriebsluftschlauch 6 Meter	1	53,65 €	A4
0010002700	Luftschlauch Druckbecherset PCGP-6P-2B-AZ 600ml	1	2,10 €	C2
00100032	AQUADRY Luftschlauch 10x8	1	3,15 €	A2
001000916	Luftschlauch Standard montiert 10 Meter	1	80,50 €	A2
001000916P	Luftschlauch Premium montiert 10 Meter	1	98,00 €	A2
001000916PN	Luftschlauch Premium unmontiert 10 Meter	1	77,00 €	A2
001001320	Betriebsluftschlauch 10 Meter	1	75,40 €	A4
001500916	Luftschlauch Standard montiert 15 Meter	1	96,50 €	A2
001500916P	Luftschlauch Premium montiert 15 Meter	1	129,00 €	A2
001500916PN	Luftschlauch Premium unmontiert 15 Meter	1	109,00 €	A2
00600916	Luftschlauch Standard montiert 6 Meter	1	67,50 €	A2
00600916P	Luftschlauch Premium montiert 6 Meter	1	79,00 €	A2
00600916PN	Luftschlauch Premium unmontiert 6 Meter	1	47,60 €	A2
0102000602	DPS120 Kunststofftrichter	1	188,40 €	A4
015 001	AIRBRUSH PISTOLENÖL 10 ml	1	12,40 €	B2
03006880 (93006881)	Steckachse Luftventil LPH-80, RG-3L	1	13,20 €	A2
03011880	Schraubsitz Luftventil LPH-80, RG-3L	1	4,05 €	A2
03012880	Feder Luftventil LPH-80, RG-3L	1	3,50 €	A2
03013880	Luftventil LPH-80, RG-3L	1	16,05 €	A2
03015880	Feder Farbnadel LPH-80, RG-3L	1	7,50 €	A2
03017880	Materialregulierung RG-3L	1	9,10 €	A2
03028890	Kontermutter RG-3L	1	15,50 €	A2
03162890	Abzugshebel LPH-80, RG-3L	1	12,35 €	A2
03167890	Bolzen Abzugshebel LPH-80, RG-3L	1	5,50 €	A2
03506480K	Inbusschlüssel Supernova Serie	3	4,80 €	A2
03515600	Farbanschlussnippel W-200	1	21,90 €	A2
03517600	Abzugshebel W-400, W-200	1	16,45 €	A2
03559600	Anzugsmutter Luftkappe LPH-80	1	15,35 €	A2
03575620	Farbanschlussnippel LPH-300, W-300 WB	1	93,35 €	A2
03577620	Flachstrahlregler LPH-300, W-300 WB	1	47,80 €	A2
03591530	Luftventil W-400, LPH-300, W-300 WB, W-200	1	15,85 €	A2
03593530	Feder Farbnadel WS-400 evo, LS-400 entech, W-400, LPH-300, W-300 WB, W-200	1	6,65 €	A2
03597530	Abzugshebel LPH-300, W-300 WB	1	14,00 €	A2
03660300	Luftanschlussnippel WS-400 evo, LS-400 entech, W-400, LPH-300, W-300 WB, W-200, LPH-80	1	8,55 €	A2
03667360	Bolzen Abzugshebel W-400, LPH-300, W-300 WB, W-200	1	3,50 €	A2
03719530	Feder Luftventil WS-400 evo, LS-400 entech, W-400, LPH-300, W-300 WB, W-200	1	6,65 €	A2
03810620	Nadeldichtungspatrone (komplett) WS-400 evo, LS-400 entech, W-400, LPH-300, W-300 WB,	1	20,55 €	A2
03841601	FL/RD-Einstellung fixierbar W-200	1	96,70 €	A2
03843530	Luftventilsitz WS-400 evo, LS-400 entech, W-400, LPH-300, W-300 WB, W-200	1	23,25 €	A2
03912030	Sprengring W-400, LPH-300, W-300 WB, LPH-80, RG-3L, W-200	2	3,45 €	A2
03912880	Luftventilsitz LPH-80, RG-3L	1	34,40 €	A2
03936880	Farbnadelführung LPH-80, RG-3L	1	34,40 €	A2
04002300	Fließbecher Deckel für PCG 6 PE	1	8,60 €	A2
04006100	ST1 AG-1 SAUGBECHER SET 1 Liter	1	31,40 €	C2
04006110	ST1 DECKELSET	1	15,10 €	C2
04006130	ST1 BECHER 1 Liter	1	17,00 €	C2
04006180	Schnellkupplung Nippel	1	16,00 €	A2
04006190	Schnellkupplung Kupplung	1	28,80 €	A2
04008350	PC18D Gehäuse Sicherheitsventil	1	15,00 €	A4
04009350	PC18D Sitz für Feder Sicherheitsventil	1	4,30 €	A4
04010000	ST1 SAUGROHR	1	3,60 €	C2
04010350	PC18D Feder Sicherheitsventil	1	4,35 €	A4
04011350	PC18D Buchse	1	6,90 €	A4
04012350	PC18D Stellschraube	1	4,30 €	A4
04015110	PET-10 N MN Deckeldichtung	1	23,95 €	A4
04015140	PET Serie Sechskantmutter	1	0,60 €	A4
04015150	PET Serie Ablassventil	1	10,30 €	A4
04015170	PET Serie Zwei Wege Ventil (Lufteinlass)	1	10,75 €	A4
04015240	PET-30 N MN Deckeldichtung	1	31,70 €	A4
04015250	PET-30 N MN Deckelhaken	1	110,55 €	A4

Art.-Nr.	Beschreibung	Menge	€	RG
04015270	PET-30 N MN 50 N MN Filterdeckel	1	13,40 €	A4
04015280	PET-30 N MN 50 N MN Filtersockel	1	4,00 €	A4
04015290	PET-30 N MN 50 N MN FILTER (40 Mesh)	1	4,00 €	A4
04015300	PET-30 N MN 50 N MN Filterring	1	4,00 €	A4
04015450	PET Serie Zwei Wege Ventil (Materialauslass)	1	39,50 €	A4
04015460	PET- 10 N 30N 50N Winkel	1	6,85 €	A4
04015470	PET Serie Materialauslassadapter	1	31,70 €	A4
04015490	PET Serie Verschlussschraube	1	25,35 €	A4
04016170	PET-50 N MN Deckeldichtung	1	47,35 €	A4
04016180	PET-50 N MN Deckelhaken	1	141,60 €	A4
04016190	PET Serie Manometer	1	12,00 €	A4
04016200	PET Serie Unterlegscheibe	1	3,20 €	A4
04016210	PET Serie Verschlussmutter	1	31,65 €	A4
04016260	PET-10 N MN Filterdeckel	1	10,30 €	A4
04016270	PET-10 N MN Filtersockel	1	3,20 €	A4
04016280	PET-10 N MN FILTER (40 Mesh)	1	3,20 €	A4
04016350	PC18D Feder	1	4,30 €	A4
04016400	PET-10 MN Stab mit Kupplung	1	51,50 €	A4
04016410	PET-30 MN Stab mit Kupplung	1	60,10 €	A4
04016420	PET- 50 MN Stab mit Kupplung	1	78,85 €	A4
04016430	PET-10 MN 30 MN 50 MN Rührflügel	1	13,40 €	A4
04016440	PET Serie Bolzen (SUS)	1	5,10 €	A4
04016450	PET-10 N MN Steigrohr	1	28,50 €	A4
04016460	PET-30 N MN Steigrohr	1	36,35 €	A4
04016470	PET-50 N MN Steigrohr	1	40,85 €	A4
04016480	PET-10 N 30 N 50 N Verschlussschraube	1	78,80 €	A4
04017350	PC18D Regelventil	1	7,75 €	A4
04017410	PET-10 MN 30 MN 50 MN Dichtungssitz	1	15,00 €	A4
04017420	PET-10 MN 30 MN 50 MN „V“ Dichtungsmutteradapter	1	4,50 €	A4
04017430	PET-10 MN 30 MN 50 MN „V“ Dichtung	1	9,20 €	A4
04017440	PET-10 MN 30 MN 50 MN „V“ Dichtungsschraubenadapter	1	4,50 €	A4
04017450	PET-10 MN 30 MN 50 MN O Ring	1	3,20 €	A4
04017460	PET-10 MN 30 MN 50 MN Druckluftmotorunterstützung	1	205,25 €	A4
04017470	PET-10 MN 30 MN 50 MN Sechskantmutter	1	0,40 €	A4
04017480	PET-10 MN 30 MN 50 MN Verschlussschraube	1	2,10 €	A4
04017490	PET-10 MN 30 MN 50 MN Schnellkupplung	1	4,70 €	A4
04018100	PET-10 MN 30 MN 50 MN Luftschlauch	1	1,65 €	A4
04018110	PET-10 MN 30 MN 50 MN Drehzahlregler	1	28,45 €	A4
04018120	PET-10 MN 30 MN 50 MN Adapter	1	6,40 €	A4
04018130	PET Serie Adapter	1	14,30 €	A4
04018140	PET Serie Schraube	1	0,30 €	A4
04018150	PET Serie Erdleiter	1	4,00 €	A4
04018350	PC18D Führungsstück	1	9,70 €	A4
04019040	PET-10 MN 30 MN 50 MN Schraube	1	0,90 €	A4
04019100	PET Serie Sicherungsring	1	7,90 €	A4
04019120	PET Serie Mutter	1	29,50 €	A4
04019250	PET-10 N MN Deckelhaken	1	78,80 €	A4
04019350	PC18D Membran (komplett)	1	17,20 €	A4
04023350	PC18D Feder für Membran	1	3,95 €	A4
04024350	PC18D Gehäusedeckel	1	23,10 €	A4
04025350	PC18D Kontermutter	1	5,05 €	A4
04026350	PC18D Einstellknopf	1	9,25 €	A4
04038350	PC18D Halter für Feder	1	16,10 €	A4
04343310	Materialdruckregler Anschluss G1/4”R1/4”	1	12,60 €	A4
04428640	DDP-120BN DDP-120B-WB Anschluss	1	36,00 €	A4
04431590	DDP-120BN DDP-120B-WB Stange	1	134,95 €	A4
04432590	DDP-120BN DDP-120B-WB Schalldämpfer	1	3,30 €	A4
04433630	Materialdruckregler Kugelventil	1	37,70 €	A4
04456570	DDP-120BN DDP-120B-WB Schild	1	10,95 €	A4
04459630	DPS120 Wandhalterung	1	75,90 €	A4

AUFSTEIGENDE ARTIKELNUMMERN

Art.-Nr.	Beschreibung	Menge	€	RG
04492830	DDP-120BN DDP-120B-WB Erdungskabel	1	7,60 €	A4
04492860	Luftregler Platte	1	62,75 €	A4
04492870	Luftregler Luftregler (Zweifachanschluss)	1	163,20 €	A4
04492890	Zweifachanschluss Luftregler	1	69,05 €	A4
04492910	Zweifachanschluss, Luftfilter Manometer	1	23,90 €	A4
04492920	Luftregler Kugelventil Rc1/4“ R1/4“	1	18,90 €	A4
04492940	Luftregler Sicherheitsventil	1	25,15 €	A4
04493000	Materialdruckregler Verbindungsbolzen	1	12,60 €	A4
04493010	Zweifachanschluss Platte	1	2,55 €	A4
04493020	DPS120 Farbfilterset	1	176,00 €	A4
04493810	DPS120 Gestell (Stand Set)	1	75,90 €	A4
04493980	DPS120 Zweifachanschluss	1	502,90 €	A4
04494040	Materialdruckregler, Zweifachanschluss Rohr	1	1,30 €	A4
04494050	Zweifachanschluss Platte	1	18,90 €	A4
04494060	DPS120 Ansaugrohr	1	200,20 €	A4
04494080	Zweifachanschluss Unterplatte	1	6,35 €	A4
06234002	DDP-120BN DDP-120B-WB Gewindeschraube	1	0,60 €	A4
06357501	Materialdruckregler Bolzen mit Unterlegscheibe	1	1,00 €	A4
06357507	Zweifachanschluss Unterplatte	1	0,70 €	A4
06361081	DDP-120BN DDP-120B-WB Sechskantmutter	1	1,00 €	A4
06362080	DDP-120BN DDP-120B-WB Federscheibe	2	0,30 €	A4
06367202	DDP-120BN DDP-120B-WB Innensechskantstecker	1	8,40 €	A4
06500804	PET Serie Unterlegscheibe	1	0,40 €	A4
06630006	DDP-120BN DDP-120B-WB O Ring	1	0,70 €	A4
06630008	DDP-120BN DDP-120B-WB O Ring	1	1,10 €	A4
06630011	DDP-120BN DDP-120B-WB O Ring	1	1,30 €	A4
06631012	PC18D O Ring	1	1,10 €	A4
06638005	O Ring LPH-80, RG-3L	1	1,25 €	A2
06638008	O Ring WS-400 evo, LS-400 entech, W-400, LPH-300, W-300 WB, W-200	1	1,85 €	A2
06641003	Zweifachanschluss T-Anschluss	1	31,40 €	A4
06642002	Materialdruckregler Nippel	1	7,60 €	A4
06646003	Zweifachanschluss L-Anschluss (2 Stück erforderlich)	1	20,10 €	A4
06678402	Zweifachanschluss T-Anschluss	1	10,05 €	A4
06800202	Zweifachanschluss L-Anschluss (2 Stück erforderlich)	1	12,60 €	A4
06809136	Luftregler Schraube	1	10,05 €	A4
06858202	Zweifachanschluss L-Anschluss (2 Stück erforderlich)	1	4,70 €	A4
06859002	Zweifachanschluss Anschluss M-F	1	10,05 €	A4
06859538	Luftregler L-Anschluss R1/4“ G1/4“	1	5,05 €	A4
06859563	Materialdruckregler Anschluss	1	12,60 €	A4
06859591	Materialdruckregler Drehgelenk	1	48,30 €	A4
06859594	Zweifachanschluss Anschluss	1	37,70 €	A4
06990412	PET-30 N MN 50 N MN Inbusschraube	1	5,60 €	A4
06994758	Materialdruckregler Unterlegscheibenschraube	1	0,70 €	A4
06996610	DDP-120BN DDP-120B-WB Y-Dichtung	1	7,55 €	A4
13000120	WS-200SP ø 0,8 Pistole	1	538,00 €	A1
13000130	WS-200SP ø 1,0 Pistole	1	538,00 €	A1
13000140	WS-200SP ø 1,2 Pistole	1	538,00 €	A1
13000150	WS-200FT-01 ø 0,8 Pistole	1	413,00 €	A1
13000160	WS-200FT-01 ø 1,0 Pistole	1	413,00 €	A1
13000170	WS-200FT-01 ø 1,2 Pistole	1	413,00 €	A1
13000180	WS-200FT-02 ø 0,8 Pistole	1	413,00 €	A1
13000190	WS-200FT-02 ø 1,0 Pistole	1	413,00 €	A1
13000200	WS-200FT-02 ø 1,2 Pistole	1	413,00 €	A1
13000230	UV Fließbecher schwarz PCG-1P-1-S1 70ml mit Tropfsperre	1	19,00 €	A2
13000330	UV Fließbecher schwarz PCG-6P-M-S1 600ml	1	50,00 €	A2
13000600	WS-200FT-01 ø 1,4 Pistole	1	413,00 €	A1
13000610	WS-200FT-01 ø 1,6 Pistole	1	413,00 €	A1
13000620	WS-200FT-01 ø 1,8 Pistole	1	413,00 €	A1
13000630	WS-200FT-02 ø 1,4 Pistole	1	413,00 €	A1
13000640	WS-200FT-02 ø 1,6 Pistole	1	413,00 €	A1

Art.-Nr.	Beschreibung	Menge	€	RG
13000650	WS-200FT-02 ø 1,8 Pistole	1	413,00 €	A1
13000680	WS-200SP ø 1,4 Pistole	1	538,00 €	A1
13000690	WS-200SP ø 1,6 Pistole	1	538,00 €	A1
13000700	WS-200SP ø 1,8 Pistole	1	538,00 €	A1
13000710	impact junior AZ4 HTE-S ø 0,8 Pistole 200ml Fließbecher	1	109,00 €	C1
13000720	impact junior AZ4 HTE-S ø 1,0 Pistole 200ml Fließbecher	1	109,00 €	C1
13000730	impact junior AZ4 HTE-S ø 1,2 Pistole 200ml Fließbecher	1	109,00 €	C1
13000750	impact junior AZ4 HTE-S ø 1,5 Pistole 200ml Fließbecher	1	109,00 €	C1
13000980	impact junior AZ4 HTE-S ø 1,8 Pistole 200ml Fließbecher	1	109,00 €	C1
13001130	impact junior AZ4 HTE-S ø 0,8 Pistole 70ml Fließbecher	1	109,00 €	C1
13001140	impact junior AZ4 HTE-S ø 1,0 Pistole 70ml Fließbecher	1	109,00 €	C1
13001150	impact junior AZ4 HTE-S ø 1,2 Pistole 70ml Fließbecher	1	109,00 €	C1
13001160	impact junior AZ4 HTE-S ø 1,5 Pistole 600ml Fließbecher	1	109,00 €	C1
13001170	impact junior AZ4 HTE-S ø 1,8 Pistole 600ml Fließbecher	1	109,00 €	C1
13001200	Fließbecher PCG-1P-2 70ml mit Tropfsperre	1	19,00 €	A2
13058606	RG-3L-1 ø 0,4 Pistole	1	281,00 €	A1
13058616	RG-3L-2 ø 0,6 Pistole	1	281,00 €	A1
13058626	RG-3L-3 ø 1,0 Pistole	1	281,00 €	A1
131807072P	LPH-80 ø 0,4 Pistole	1	259,00 €	A1
131807172P	LPH-80 ø 0,6 Pistole	1	259,00 €	A1
131807272P	LPH-80 ø 1,0 Pistole	1	259,00 €	A1
131807372P	LPH-80 ø 1,2 Pistole	1	259,00 €	A1
131807472P	LPH-80 ø 0,8 Pistole	1	259,00 €	A1
13186521D	LS-400 entech 1.2 ET Master Kit	1	592,00 €	A1
13186521M	LS-400 entech 1.2 ET PPS Pro Kit	1	485,00 €	A1
13186521P	LS-400 entech 1.2 ET Pro Kit	1	525,00 €	A1
13186533D	LS-400 entech 1.3 ET Master Kit	1	592,00 €	A1
13186533M	LS-400 entech 1.3 ET PPS Pro Kit	1	485,00 €	A1
13186533P	LS-400 entech 1.3 ET Pro Kit	1	525,00 €	A1
13186534D	LS-400 entech 1.3 ETS Master Kit	1	592,00 €	A1
13186534M	LS-400 entech 1.3 ETS PPS Pro Kit	1	485,00 €	A1
13186534P	LS-400 entech 1.3 ETS Pro Kit	1	525,00 €	A1
13186545D	LS-400 entech 1.4 ETS Master Kit	1	592,00 €	A1
13186545M	LS-400 entech 1.4 ETS PPS Pro Kit	1	485,00 €	A1
13186545P	LS-400 entech 1.4 ETS Pro Kit	1	525,00 €	A1
13186552D	LS-400 entech 1.5 ETS Master Kit	1	592,00 €	A1
13186552M	LS-400 entech 1.5 ETS PPS Pro Kit	1	485,00 €	A1
13186552P	LS-400 entech 1.5 ETS Pro Kit	1	525,00 €	A1
13189003P	LPH-300 ø 1,2 Pro Kit	1	323,00 €	A1
13189023P	LPH-300 ø 1,6 Pro Kit	1	323,00 €	A1
13189033P	LPH-300 ø 1,8 Pro Kit	1	323,00 €	A1
13189034P	LPH-300 ø 1,4 Pro Kit	1	323,00 €	A1
13189035P	LPH-300 ø 2,0 Pro Kit	1	323,00 €	A1
13189063P	LPH-300 ø 1,0 Pro Kit	1	323,00 €	A1
13240003	W-200 LV2 ø 0,8 Pistole	1	380,00 €	A1
13240004	W-200 LV2 ø 1,0 Pistole	1	380,00 €	A1
13240100	W-200 LV2 ø 1,2 Pistole	1	380,00 €	A1
13240110	W-200 LV2 ø 1,5 Pistole	1	380,00 €	A1
13240496	W-200 G2P ø 1,0 Pistole	1	380,00 €	A1
13240500	W-200 G2P ø 1,2 Pistole	1	380,00 €	A1
13240505	W-200 G2P ø 0,8 Pistole	1	380,00 €	A1
13240800	W-200 WB1 ø 0,8 Pistole	1	476,00 €	A1
13240810	W-200 WB1 ø 1,0 Pistole	1	476,00 €	A1
13240820	W-200 WB1 ø 1,2 Pistole	1	476,00 €	A1
13240821	W-200 WB1 ø 1,4 Pistole	1	476,00 €	A1
13241401P	W-400 ø 0,8 Pro Kit	1	352,00 €	A1
13241402P	W-400 ø 1,0 Pro Kit	1	352,00 €	A1
13241403P	W-400 ø 1,2 Pro Kit	1	352,00 €	A1
13241404P	W-400 ø 1,3 Pro Kit	1	352,00 €	A1
13241405P	W-400 ø 1,4 Pro Kit	1	352,00 €	A1

AUFSTEIGENDE ARTIKELNUMMERN

Art.-Nr.	Beschreibung	Menge	€	RG
13241406P	W-400 ø 1,6 Pro Kit	1	**352,00 €**	A1
13241407P	W-400 ø 1,8 Pro Kit	1	**352,00 €**	A1
13241408P	W-400 ø 2,0 Pro Kit	1	**352,00 €**	A1
13241409P	W-400 ø 2,5 Pro Kit	1	**352,00 €**	A1
13241415P	W-400 WB2 ø 1,2 Pro Kit	1	**406,00 €**	A1
13241416P	W-400 WB2 ø 1,3 Pro Kit	1	**406,00 €**	A1
13241417P	W-400 WB2 ø 1,4 Pro Kit	1	**406,00 €**	A1
13241418P	W-400 WB2 ø 1,6 Pro Kit	1	**406,00 €**	A1
13241423P	W-400 WBX ø 1,3 Pro Kit	1	**406,00 €**	A1
13241424P	W-400 WBX ø 1,4 Pro Kit	1	**406,00 €**	A1
13241426P	W-400 WBX ø 1,6 Pro Kit	1	**406,00 €**	A1
13241505P	W-300 WB ø 1,4 Pro Kit	1	**345,00 €**	A1
13241506P	W-300 WB ø 0,6 Pro Kit	1	**345,00 €**	A1
13241509P	W-300 WB ø 0,8 Pro Kit	1	**345,00 €**	A1
13241515P	W-300 WB ø 1,0 Pro Kit	1	**345,00 €**	A1
13241525P	W-300 WB ø 1,2 Pro Kit	1	**345,00 €**	A1
13243250	W-200 WBS1 ø 0,8 Pistole	1	**476,00 €**	A1
13243260	W-200 WBS1 ø 1,0 Pistole	1	**476,00 €**	A1
13243270	W-200 WBS1 ø 1,2 Pistole	1	**476,00 €**	A1
13243280	W-200 WBS1 ø 1,4 Pistole	1	**476,00 €**	A1
13244111D	WS-400 evo Clear 1.2 HD EVO Master Kit	1	**582,00 €**	A1
13244111M	WS-400 evo Clear 1.2 HD EVO PPS Pro Kit	1	**475,00 €**	A1
13244111P	WS-400 evo Clear 1.2 HD EVO Pro Kit	1	**515,00 €**	A1
13244118D	WS-400 evo Base 1.3 OBS Master Kit	1	**582,00 €**	A1
13244118EP	WS-400 evo Base 1.3 OBS Pro Kit	1	**515,00 €**	A1
13244118M	WS-400 evo Base 1.3 OBS PPS Pro Kit	1	**475,00 €**	A1
13244121D	WS-400 evo Base 1.3 HD EVO Master Kit	1	**582,00 €**	A1
13244121EP	WS-400 evo Base 1.3 HD EVO Pro Kit	1	**515,00 €**	A1
13244121M	WS-400 evo Base 1.3 HD EVO PPS Pro Kit	1	**475,00 €**	A1
13244122D	WS-400 evo Clear 1.3 HD EVO Master Kit	1	**582,00 €**	A1
13244122EP	WS-400 evo Clear 1.3 HD EVO Pro Kit	1	**515,00 €**	A1
13244122M	WS-400 evo Clear 1.3 HD EVO PPS Pro Kit	1	**475,00 €**	A1
13244123D	WS-400 evo Base 1.4 HD EVO Master Kit	1	**582,00 €**	A1
13244123EP	WS-400 evo Base 1.4 HD EVO Pro Kit	1	**515,00 €**	A1
13244123M	WS-400 evo Base 1.4 HD EVO PPS Pro Kit	1	**475,00 €**	A1
13244124D	WS-400 evo Clear 1.4 HD EVO Master Kit	1	**582,00 €**	A1
13244124EP	WS-400 evo Clear 1.4 HD EVO Pro Kit	1	**515,00 €**	A1
13244124M	WS-400 evo Clear 1.4 HD EVO PPS Pro Kit	1	**475,00 €**	A1
13244126D	WS-400 evo Clear 1.5 HD EVO Master Kit	1	**582,00 €**	A1
13244126EP	WS-400 evo Clear 1.5 HD EVO Pro Kit	1	**515,00 €**	A1
13244126M	WS-400 evo Clear 1.5 HD EVO PPS Pro Kit	1	**475,00 €**	A1
13244158D	WS-400 evo + LS-400 entech ø 1,3 HD Clear + ø 1,4 ETS Super Kit	2	**1.079,00 €**	A1
13244161D	WS-400 evo + LS-400 entech ø 1,3 HD Clear + ø 1,3 ETS Super Kit	2	**1.079,00 €**	A1
13244162D	WS-400 evo + LS-400 entech ø 1,3 HD Clear + ø 1,2 ET Super Kit	2	**1.079,00 €**	A1
13244181D	WS-400 evo ø 1,3 OBS + ø 1,3 C HD Super Kit	2	**1.069,00 €**	A1
13244183D	WS-400 evo ø 1,3 B HD + ø 1,3 C HD Super Kit	2	**1.069,00 €**	A1
13328513P	W-400 BellAria ø 1,3 Pro Kit	1	**352,00 €**	A1
13328514P	W-400 BellAria ø 1,4 Pro Kit	1	**352,00 €**	A1
13328516P	W-400 BellAria ø 1,6 Pro Kit	1	**352,00 €**	A1
13328518P	W-400 BellAria ø 1,8 Pro Kit	1	**352,00 €**	A1
13328519P	W-400 BellAria ø 2,0 Pro Kit	1	**352,00 €**	A1
13678980	Fließbecher PCG-1P-1 70ml mit Tropfsperre	1	**19,00 €**	A2
13908061	AG-6 Luftausblaspistole	1	**30,00 €**	A2
13908402	AQUADRY Trockenblaspistole	1	**128,00 €**	A2
14011001	Fließbecher PCG 6 PE 600ml	1	**50,00 €**	A2
14018186F	Seitenbecher PC 52 AG 200ml	1	**32,25 €**	A2
14018190	Seitenbecher PC 61 130ml	1	**61,80 €**	A2
14018900	PC18D Materialdruckbehälter 2 lt.	1	**399,00 €**	A3
14019100	Fließbecher PC-G600P-2 - 600ml	1	**54,70 €**	A2
14068700	DDP-120BN.TE Edelstahl	1	**1.787,00 €**	A3

AUFSTEIGENDE ARTIKELNUMMERN

Art.-Nr.	Beschreibung	Menge	€	RG
14068710	DDP-120B-WB.TE Alum. Elox.	1	**993,00 €**	A3
14069040	DPS-1201CN.TE Edelstahl auf Gestell	1	**2.334,00 €**	A3
14069050	DPS-1201C-WB.TE Alum. Elox. auf Gestell	1	**1.794,00 €**	A3
14069120	DPS-1202CN.TE Edelstahl auf Deckel	1	**2.354,00 €**	A3
14069130	DPS-1202C-WB.TE Alum. Elox. auf Deckel	1	**1.779,00 €**	A3
14069200	DPS-1203CN.TE Edelstahl auf Wagen mit Ansaugrohr	1	**2.650,00 €**	A3
14069210	DPS-1203C-WB.TE Alum. Elox. auf Wagen mit Ansaugrohr	1	**2.076,00 €**	A3
14069280	DPS-1204CN.TE Edelstahl auf Wandhalterung	1	**2.456,00 €**	A3
14069290	DPS-1204C-WB.TE Alum. Elox. auf Wandhalterung	1	**1.883,00 €**	A3
14069360	DPS-12036CN.TE Edelstahl auf Wagen mit Kunststofftrichter	1	**2.562,00 €**	A3
14069370	DPS-12036C-WB.TE Alum. Elox. auf Wagen mit Kunststofftrichter	1	**1.990,00 €**	A3
14378610	Druckregler AFV-1	1	**67,50 €**	A2
14378630	Druckregler mit Schnellkupplung AFV-2	1	**77,50 €**	A2
14608210	Materialdruckregler Edelstahl PR-5BLN	1	**459,00 €**	A4
14608220	Materialdruckregler Aluminium eloxiert PR-5BL-WB	1	**299,00 €**	A4
14972400	PET-10 Materialdruckbehälter 10lt.	1	**787,00 €**	A4
14972600	PET-10 N 10 lt. Edelstahl ohne Rührwerk	1	**1.700,00 €**	A3
14972620	PET-10 MN 10 lt. Edelstahl mit Rührwerk	1	**2.887,00 €**	A3
14972630	PET-30 N 30 lt. Edelstahl ohne Rührwerk	1	**2.264,00 €**	A3
14972650	PET-30 MN 30 lt. Edelstahl mit Rührwerk	1	**2.751,00 €**	A3
14972660	PET-50 N 50 lt. Edelstahl ohne Rührwerk	1	**2.323,00 €**	A3
14972680	PET-50 MN 50 lt. Edelstahl mit Rührwerk	1	**3.315,00 €**	A3
150001A0	VIPER Halbmaske mit A2P3R Filter	1	**60,00 €**	D1
6 500 08	AIRBRUSH REINIGER 224ml	1	**6,20 €**	B2
6 500 16	AIRBRUSH REINIGER 448ml	1	**8,30 €**	B2
93001300	WS-200SP Luftkappe WS-200SP-01	1	**97,50 €**	A2
93001340	WS-200SP ø 1,2 Düse + Nadel	1	**189,00 €**	A2
93001380	WS-200 Spezialnadel Delrin	1	**89,90 €**	A2
93001410	Nadeldichtungspatrone (komplett) WS-200	1	**20,55 €**	A2
93001420	Nadeldichtung WS-200	1	**13,25 €**	A2
93001430	Nadeldichtungsfeder WS-200	1	**3,65 €**	A2
93001450	Nadeldichtungssitz WS-200	1	**3,65 €**	A2
93001501	Luftverteiler WS-200	1	**38,90 €**	A2
93001510	Farbanschlussnippel WS-200 (fest)	1	**21,90 €**	A2
93001540	Luftanschlussnippel WS-200	1	**8,55 €**	A2
93001550	Luftverteilerdichtung WS-200	1	**4,90 €**	A2
93001561	Flachstrahlregler WS-200	1	**38,10 €**	A2
93001640	Luftventilsitz WS-200	1	**23,25 €**	A2
93001680	O Ring WS-200	1	**3,50 €**	A2
93001690	Luftventil WS-200	1	**15,85 €**	A2
93001700	Feder Luftventil WS-200	1	**6,65 €**	A2
93001710	Farbnadelführung WS-200	1	**35,30 €**	A2
93001760	Gleitring Feder Farbnadel WS-200	1	**2,70 €**	A2
93001780	Materialregulierung WS-200	1	**14,00 €**	A2
93001790	Steckachse Luftventil WS-200	1	**12,70 €**	A2
93001800	Luftregler WS-200	1	**35,30 €**	A2
93001820	Abzugshebel Set WS-200	1	**19,45 €**	A2
93001850	Abzugshebel WS-200	1	**16,45 €**	A2
93001860	Schutzplatte Abzugshebel WS-200	1	**3,00 €**	A2
93001870	Bolzen Abzugshebel WS-200	1	**7,20 €**	A2
93001960	Inbusschraube Bolzen Abzugshebel WS-200	1	**2,35 €**	A2
93001990	WS-200SP ø 1,0 Düse + Nadel	1	**189,00 €**	A2
93002050	WS-200SP ø 0,8 Düse + Nadel	1	**189,00 €**	A2
93002070	WS-200FT-01 Luftkappe WS-200FT-01	1	**92,50 €**	A2
93002130	WS-200FT ø 1,2 Düse + Nadel	1	**94,50 €**	A2
93002150	WS-200FT ø 1,0 Düse + Nadel	1	**94,50 €**	A2
93002180	WS-200FT ø 0,8 Düse + Nadel	1	**94,50 €**	A2
93002190	WS-200FT-02 Luftkappe WS-200FT-02	1	**92,50 €**	A2
93002820	Feder Farbnadelset WS-200	1	**9,35 €**	A2
93003200	Materialregulierung fixierbar WS-200	1	**55,00 €**	A2

AUFSTEIGENDE ARTIKELNUMMERN

Art.-Nr.	Beschreibung	Menge	€	RG
93003240	FL/RD-Einstellung fixierbar WS-200	1	**105,00 €**	A2
93003270	Daumendrücker WS-200	1	**132,80 €**	A2
93003300	Daumenhebel WS-200	1	**145,30 €**	A2
93003340	Schlüssel fixierbare Einstellungen WS-200	1	**13,50 €**	A2
93003420	WS-200FT ø 1,4 Düse + Nadel	1	**94,50 €**	A2
93003480	WS-200FT ø 1,6 Düse + Nadel	1	**94,50 €**	A2
93003500	WS-200FT ø 1,8 Düse + Nadel	1	**94,50 €**	A2
93003520	WS-200SP ø 1,4 Düse + Nadel	1	**189,00 €**	A2
93003680	WS-200SP ø 1,6 Düse + Nadel	1	**189,00 €**	A2
93003690	WS-200SP ø 1,8 Düse + Nadel	1	**189,00 €**	A2
93003740	impact junior AZ4 HTE-S ø 0,8; 1,0; 1,2 Luftkappe AZ4-1 schwarz	1	**30,50 €**	C2
93003750	impact junior AZ4 HTE-S ø 1,5; 1,8 Luftkappe AZ4-2 grau	1	**30,50 €**	C2
93003810	Abzugshebel AZ4	1	**5,30 €**	A2
93004580	impact junior AZ4 HTE-S ø 0,8 Düse + Nadel	1	**21,00 €**	C2
93004590	impact junior AZ4 HTE-S ø 1,0 Düse + Nadel	1	**21,00 €**	C2
93004600	impact junior AZ4 HTE-S ø 1,2 Düse + Nadel	1	**21,00 €**	C2
93004620	impact junior AZ4 HTE-S ø 1,5 Düse + Nadel	1	**21,00 €**	C2
93005550	Dichtungsset AZ4	3	**4,20 €**	A2
93005650	impact junior AZ4 HTE-S ø 1,8 Düse + Nadel	1	**21,00 €**	C2
93005891	Farbanschlussnippel RG-3L	1	**16,20 €**	A2
93022890	RG-3L ø 0,4 Luftkappe	1	**37,50 €**	A2
93025880	RG-3L ø 0,6 Luftkappe	1	**37,50 €**	A2
93026880	RG-3L ø 1,0 Luftkappe	1	**37,50 €**	A2
93027880	Verschlussschraube RG-3L	1	**13,15 €**	A2
93040890	RG-3L ø 1,0 Düse	1	**36,50 €**	A2
93041880	RG-3L ø 0,6 Düse	1	**36,50 €**	A2
93042880	RG-3L ø 0,4 Düse	1	**36,50 €**	A2
93280881	Pistolenschlüssel LPH-80, RG-3L	1	**13,20 €**	A2
93451460	AQUADRY Flachsieb	1	**10,55 €**	A2
93453450	AQUADRY Blasdüse	1	**78,85 €**	A2
93454450	AQUADRY Schraubmutter	1	**21,05 €**	A2
93455461	AQUADRY Abdeckung	1	**21,05 €**	A2
93505300	WS-400 evo Luftkappe WS-400-01	1	**100,00 €**	A2
93505421	Farbanschlussnippel WS-400 evo, LS-400 entech	1	**53,50 €**	A2
93505432	Flachstrahlregler WS-400 evo, LS-400 entech	1	**43,35 €**	A2
93505471	WS-400 evo Clear Kappe klein chrom	1	**11,65 €**	A2
93505480	Luftventil WS-400 evo, LS-400 entech	1	**14,50 €**	A2
93505492	Farbnadelführung WS-400 evo, LS-400 entech	1	**31,85 €**	A2
93505822	Materialregulierung WS-400 evo, LS-400 entech	1	**11,65 €**	A2
93505831	WS-400 evo Clear Kappe groß chrom	1	**11,65 €**	A2
93505842	Luftregler WS-400 evo, LS-400 entech	1	**32,60 €**	A2
93505850	Abzugshebel WS-400 evo, LS-400 entech	1	**14,50 €**	A2
93505860	Bolzen Abzugshebel WS-400 evo, LS-400 entech	1	**4,50 €**	A2
93505880	WS-400 evo 1.2 HD Düse + Nadel	1	**124,00 €**	A2
93505910	Pistolenschlüssel universal	1	**6,85 €**	A2
93506462	WS-400 evo Base Kappe klein gold	1	**11,65 €**	A2
93506471	WS-400 evo Base Kappe groß gold	1	**11,65 €**	A2
93506850	WS-400 evo 1.3 OBS Düse + Nadel	1	**124,00 €**	A2
93506910	WS-400 evo 1.3 HD Düse + Nadel	1	**124,00 €**	A2
93506920	WS-400 evo 1.4 HD Düse + Nadel	1	**124,00 €**	A2
93506930	WS-400 evo 1.5 HD Düse + Nadel	1	**124,00 €**	A2
93506970K	WS-400 evo Clear Senkschraube chrom	3	**10,75 €**	A2
93506980K	WS-400 evo Base Senkschraube gold	3	**10,75 €**	A2
93512100	LS-400 entech Luftkappe LS-400-05	1	**100,00 €**	A2
93512140	LS-400 entech 1.2 ET Düse + Nadel	1	**124,00 €**	A2
93512160	LS-400 entech 1.3 ET Düse + Nadel	1	**124,00 €**	A2
93512290	LS-400 entech Kappe klein grün	1	**12,55 €**	A2
93512730	LS-400 entech Kappe groß grün	1	**12,55 €**	A2
93512740K	LS-400 entech Senkschraube schwarz	3	**11,25 €**	A2
93512780	LS-400 entech 1.3 ETS Düse + Nadel	1	**124,00 €**	A2

AUFSTEIGENDE ARTIKELNUMMERN

Art.-Nr.	Beschreibung	Menge	€	RG
93513120	LS-400 entech 1.4 ETS Düse + Nadel	1	124,00 €	A2
93513140	LS-400 entech 1.5 ETS Düse + Nadel	1	124,00 €	A2
93518650	LPH-300 ø 1,0 Düse + Nadel	1	125,00 €	A2
93560600	LPH-80 ø 1,0 Düse	1	62,90 €	A2
93568600	LPH-80 ø 0,6 Düse	1	62,90 €	A2
93570600	LPH-80 ø 0,4 Düse	1	62,90 €	A2
93591620	W-300 WB ø 1,2 Düse + Nadel	1	117,00 €	A2
93592621	W-300 WB Luftkappe WB1	1	94,00 €	A2
93593530	Feder Farbnadel WS-200	1	6,65 €	A2
93594532	Materialregulierung W-400, LPH-300, W-300 WB, W-200	1	14,00 €	A2
93595620	W-300 WB ø 1,4 Düse + Nadel	1	117,00 €	A2
93602620	W-300 WB ø 1,0 Düse + Nadel	1	117,00 €	A2
93605600	Materialregulierung fixierbar W-200	1	45,75 €	A2
93606620	W-200 WB1/WBS1 ø 0,8 Düse + Nadel	1	189,00 €	A2
93609620	W-200 WB1 ø 0,8; 1,0; 1,2; 1,4 Luftkappe WB1	1	98,60 €	A2
93611700	W-400 BellAria Luftkappe BA4-1	1	92,50 €	A2
93611710	W-400 BellAria Luftkappe BA4-2	1	92,50 €	A2
93611740	W-400 BellAria ø 1,3 Düse + Nadel	1	94,50 €	A2
93611750	W-400 BellAria ø 1,4 Düse + Nadel	1	94,50 €	A2
93611760	W-400 BellAria ø 1,6 Düse + Nadel	1	94,50 €	A2
93611770	W-400 BellAria ø 1,8 Düse + Nadel	1	94,50 €	A2
93611780	W-400 BellAria ø 2,0 Düse + Nadel	1	94,50 €	A2
93611900	Materialregulierung W-400 BellAria	1	14,00 €	A2
93611930	Flachstrahlregler W-400 BellAria	1	37,70 €	A2
93611940	Luftregler W-400 BellAria	1	35,30 €	A2
93612620	W-200 WB1/WBS1 ø 1,0 Düse + Nadel	1	189,00 €	A2
93616620	W-200 WB1/WBS1 ø 1,2 Düse + Nadel	1	189,00 €	A2
93621600	LPH-300 ø 2,0 Düse + Nadel	1	125,00 €	A2
93622620	W-400 WB2, WBX ø 1,6 Düse + Nadel	1	119,50 €	A2
93622630	W-400 WBX Luftkappe WBX	1	92,50 €	A2
93624620	W-400 WB2 Luftkappe WB2	1	92,50 €	A2
93625370	Verschlusschraube für Luftregler W-200, WS-200	1	22,15 €	A2
93627610	W-400 WB2 ø 1,2 Düse + Nadel	1	119,50 €	A2
93628610	W-400 WB2, WBX ø 1,4 Düse + Nadel	1	119,50 €	A2
93634610	W-400 WB2, WBX ø 1,3 Düse + Nadel	1	119,50 €	A2
93640620	W-200 WBS1 ø 0,8; 1,0; 1,2; 1,4 Luftkappe WBS1	1	98,60 €	A2
93643620	W-200 WB1/WBS1 ø 1,4 Düse + Nadel	1	189,00 €	A2
93650531	Farbanschlussnippel W-400	1	63,25 €	A2
93662600	LPH-80 Luftkappe E4	1	66,20 €	A2
93671620	W-300 WB ø 0,6 Düse + Nadel	1	117,00 €	A2
93673620	W-300 WB ø 0,8 Düse + Nadel	1	117,00 €	A2
93710530	Markierungskappen	1	5,15 €	A2
93748530	Flachstrahlregler LPH-80	1	38,05 €	A2
93753530	Farbanschlussnippel LPH-80	1	42,25 €	A2
93754530	Materialregulierung LPH-80	1	8,60 €	A2
93760530	LPH-80 ø 1,2 Düse	1	62,90 €	A2
93761530	LPH-80 ø 0,8 Düse	1	62,90 €	A2
93813610B	W-400 ø 2,5 Luftkappe W1	1	92,50 €	A2
93814610B	W-400 ø 2,0 Luftkappe R2	1	92,50 €	A2
93818610B	W-200 G2P ø 0,8; 1,0; 1,2 Luftkappe G2P	1	92,50 €	A2
93819610	W-400 ø 2,5 Düse + Nadel	1	94,50 €	A2
93820610	W-400 ø 2,0 Düse + Nadel	1	94,50 €	A2
93821610	W-400 ø 1,8 Düse + Nadel	1	94,50 €	A2
93822610	W-200 LV2 ø 1,5 Düse + Nadel	1	94,50 €	A2
93823610	W-400 ø 1,2 Düse + Nadel	1	94,50 €	A2
93830610B	W-400 und W-200 LV2 ø 0,8; 1,0; 1,2; 1,3; 1,4; 1,6 Luftkappe LV2	1	92,50 €	A2
93831610	W-400 ø 1,4 Düse + Nadel	1	94,50 €	A2
93832610	W-400 ø 1,6 Düse + Nadel	1	94,50 €	A2
93840601	Flachstrahlregler W-200	1	38,10 €	A2
93842601	Flachstrahlregler W-400, impact, AZ3 HTE2, concept, AZ1HTE2P, AZ4	1	33,95 €	A2

AUFSTEIGENDE ARTIKELNUMMERN

Art.-Nr.	Beschreibung	Menge	€	RG
93844532	Farbnadelführung W-400, LPH-300, W-300 WB, W-200	1	35,30 €	A2
93845531	Luftregler W-400, LPH-300, W-300 WB, LPH-80, W-200, AZ1HTE2P, impact, AZ3 HTE2, con-	1	35,30 €	A2
93859611	W-400 ø 1,8 Luftkappe LV1	1	92,50 €	A2
93862600	LPH-300 ø 1,4 Düse + Nadel	1	125,00 €	A2
93867600	LPH-300 ø 1,2 Düse + Nadel	1	125,00 €	A2
93869600	LPH-300 ø 1,6 Düse + Nadel	1	125,00 €	A2
93871600	LPH-300 ø 1,8 Düse + Nadel	1	125,00 €	A2
93875602	LPH-300 Luftkappe LV4	1	114,00 €	A2
93881610	W-400 ø 1,3 Düse + Nadel	1	94,50 €	A2
93886600	LPH-80 ø 1,0; 1,2 Nadel	1	26,60 €	A2
93889610	W-400 und W-200 G2P/LV2 ø 0.8 Düse + Nadel	1	94,50 €	A2
93890600	LPH-80 ø 0,6; 0,8 Nadel	1	26,60 €	A2
93890610	W-400 und W-200 G2P/LV2 ø 1,0 Düse + Nadel	1	94,50 €	A2
93891600	LPH-80 ø 0,4 Nadel	1	26,60 €	A2
93891610	W-200 G2P/LV2 ø 1,2 Düse + Nadel	1	94,50 €	A2
938941601	Reparaturset 1 W-200, LPH-300, W-300 WB, W-400	1	73,75 €	A2
938941602	Reparaturset 2 WS-400 evo, LS-400 entech	1	62,90 €	A2
938941603	Reparaturset 3 LPH-80	1	73,75 €	A2
93895611	Daumendrücker W-200	1	135,20 €	A2
93910880	RG-3L ø 0,4 Nadel	1	33,00 €	A2
93935430	Steckachse Luftventil WS-400 evo, LS-400 entech, W-400, LPH-300, W-300 WB, W-200	1	12,70 €	A2
93937880	RG-3L ø 0,6 Nadel	1	33,00 €	A2
93938880	RG-3L ø 1,0 Nadel	1	33,00 €	A2
93940890	Nadeldichtungspatrone (komplett) LPH-80, RG-3L	1	20,55 €	A2
94000351	PC18D Unterbehälter	1	240,15 €	A4
94001350	PC18D Steigrohr	1	13,85 €	A4
94003350	PC18D Ablassventil	1	7,15 €	A4
94006220	Sitz AFV-1	1	8,80 €	A2
94006231	Körper AFV-1	1	26,40 €	A2
94006240	Luftreglerset AFV-1	1	24,00 €	A2
94007350	PC18D Sicherheitsventil	1	29,65 €	A4
94011220	Fließbecher Deckel für PC-G600P-2	1	30,25 €	A2
94015180	Druckregler für Behälterdruck	1	66,65 €	A4
94016020	PET-10 Manometer	1	18,50 €	A4
94016290	PET-10 N MN Filterring	1	3,55 €	A4
94016310	Luftverteilerschraube Materialdruckbehälter	1	11,90 €	A4
94016390	Sicherheitsventil Materialdruckbehälter	1	22,25 €	A4
94017021	Überwurfmutter AFV-1	1	5,30 €	A2
94020010	PET-10 Deckel	1	158,60 €	A4
94020020	PET-10 Griff	1	19,85 €	A4
94020030	PET-10 Ablassventil	1	9,30 €	A4
94020040	PET-10 Doppelnippel mit seitl. Abgang	1	26,45 €	A4
94020060	PET-10 Unterlegscheibe	1	0,80 €	A4
94020070	PET-10 Verschlussmutter	1	26,45 €	A4
94020090	PET-10 Steigrohr	1	30,45 €	A4
94020100	PET-10 Adapter	1	10,60 €	A4
94020110	PET-10 Adapter	1	11,25 €	A4
94020120	PET-10 Adapter	1	4,65 €	A4
94020130	PET-10 Druckregler für Lackierpistole	1	59,50 €	A4
94020140	PET-10 Doppelnippel	1	9,30 €	A4
94020160	PET-10 Mutter	1	0,80 €	A4
94020170	PET-10 Materialinnenbehälter	1	115,70 €	A4
94020190	PET-10 Verschlussschraube	1	5,35 €	A4
94020200	PET-10 Deckeldichtung	1	25,15 €	A4
94020210	PET-10 Lufteingang/Luftausgang	1	7,95 €	A4
94020220	Sicherungsring Materialdruckbehälter	1	0,80 €	A4
94020230	Bolzen Materialdruckbehälter	1	3,75 €	A4
94027350	PC18D Nippel Luftanschluss	1	12,05 €	A4
94048400	PC18D Manometer	1	59,25 €	A4
94049350	PC18D Gehäuse für Luftregler	1	171,40 €	A4

Art.-Nr.	Beschreibung	Menge	€	RG
94053350	PC18D Deckel	1	179,50 €	A4
94055350	PC18D Tragegriff	1	59,85 €	A4
94056350	PC18D Nippel Farbanschluss	1	31,95 €	A4
94057350	PC18D Farbrohr im Tragegriff	1	24,00 €	A4
94058350	PC18D Mutter	1	5,90 €	A4
94069350	PC18D Ventil	1	57,50 €	A4
94414650	DDP-120BN Oberer Adapter	1	141,55 €	A4
94416592	DDP-120BN Unterer Adapter	1	153,75 €	A4
94437632	DDP-120BN DDP-120B-WB Hauptgehäuse	1	224,60 €	A4
94439650	DDP-120B-WB Deckel	1	107,05 €	A4
94441640	DDP-120B-WB Unterer Adapter	1	107,05 €	A4
94444630	DDP-120BN DDP-120B-WB Stift	1	2,80 €	A4
94446630	DDP-120BN DDP-120B-WB Einlassventil	2	46,15 €	A4
94448630	DDP-120BN DDP-120B-WB Membranhalter (außen)	1	17,30 €	A4
94449631	DDP-120BN DDP-120B-WB Membranhalter (innen)	1	24,45 €	A4
94452650	DDP-120B-WB Oberer Adapter	1	97,85 €	A4
94453660	DDP-120BN Deckel	1	174,10 €	A4
94490631	DDP-120BN DDP-120B-WB Luftbetriebsventilsatz	1	144,45 €	A4
94492770	DPS120 Wagen Set	1	220,05 €	A4
94492780	DPS120 Deckel Set	1	170,25 €	A4
94900210	PC18D Deckeldichtung	2	5,15 €	A4
94930300	DDP-120BN DDP-120B-WB O Ring	2	3,50 €	A4
94932301	DDP-120BN DDP-120B-WB Membransatz (2 innen/2 außen)	1	68,95 €	A4
94933290	DDP-120BN DDP-120B-WB Dichtung	2	16,95 €	A4
94934290	DDP-120BN DDP-120B-WB Stahlkugel	2	29,95 €	A4
94935290	DDP-120BN DDP-120B-WB Ablassventil	2	54,45 €	A4
96357500	DDP-120BN DDP-120B-WB Bolzen mit Unterlegscheibe	1	1,40 €	A4
96357502	DDP-120BN DDP-120B-WB Bolzen mit Unterlegscheibe	1	1,40 €	A4
96612025	Sprengring WS-400 evo, LS-400 entech	1	2,35 €	A2
96990425	Verbindung AFV-1	1	4,80 €	A2
AGN020-441-3P0	VISIONSHIELD Brille Large für Brillenträger	1	26,40 €	D1
AM-6B	PET Serie Pneumatisches Rührwerk	1	409,50 €	A4
ASA770-15K-4P0	VISIONSHIELD Brille Standard	1	20,00 €	D1
BT 010	AIRBRUSH NYLONLUFTSCHLAUCH 10' / 3,05 M	1	32,00 €	B2
CL 200	AIRBRUSH INSTANDHALTUNGSMATTE	1	31,00 €	B2
CL 300	AIRBRUSH REINIGUNGSSTATION GLAS	1	37,00 €	B2
CRIS50BLKDE	Airbrush Starter Kit	1	305,00 €	B2
D00472473	Luftfilter Vorfilter 1-stufig (G 1/2" IG) mit Druckregler	1	305,00 €	A2
D00731484	Luftfilter Feinfilter 1-stufig (G 1/2" IG) mit Verbrauchsanzeige	1	360,00 €	A2
D00902039	Luftfilter Aktivkohlefilter 1-stufig (G 1/2" IG)	1	281,00 €	A2
D9250041	Luftfilter Vorfilter / Nenn-Filterfeinheit 5 µm	1	15,20 €	A2
D9250052	Luftfilter Feinfilter / Nenn-Filtrationsvermögen 0,01 µm	1	98,30 €	A2
D9250053	Luftfilter Aktivkohlefilter	1	119,00 €	A2
D9250112	Luftfilter Vorfilter 1-stufig (G 1/2" IG) mit Druckregler + Luftverteiler (2x G 1/4" AG)	1	378,00 €	A2
D9250222	Luftfilter Filtergruppe 2-stufig, Vor- und Feinfilter (G 1/2" IG) mit Druckregler + Verbrauch-	1	657,00 €	A2
D9250232	Luftfilter Filtergruppe 3-stufig, Vor- Fein- und Aktivkohlefilter (G 1/2" IG) mit Druckregler +	1	827,00 €	A2
DE120001	Automatisches Ablassventil Vor- und Feinfilter	1	51,80 €	A2
DE120002	Reparaturset WS-200	1	75,75 €	A2
DE120003	Luftkappendichtung (weiß) WS-400 evo, LS-400 entech, WS-200	5	23,40 €	A2
DE120004	Luftkappendichtung (schwarz) WS-400 evo, LS-400 entech	5	30,05 €	A2
DE120005	Fließbecher Tropfsperre	5	7,50 €	A2
DE120006	Steckfilter PC-G600P-2 60 Mesh (250µ)	10	17,50 €	A2
DE120007	Luftkappendichtung (weiß) W-400, W-200	5	13,45 €	A2
DE120008	Luftkappendichtung (schwarz) W-400, W-200	5	23,70 €	A2
DE120009	Steckfilter PCG6 PE 60 Mesh (250µ)	10	17,50 €	A2
DE120010	Fließbecher Tropfsperre PCG 6 PE	5	9,50 €	A2
DE120011	Luftkappendichtung (weiß) W-300 WB, LPH-300	5	20,80 €	A2
DE120012	Luftkappendichtung (schwarz) W-300 WB, LPH-300	5	20,80 €	A2
DE120013	Luftkappendichtung LPH-80 (weiß)	5	14,45 €	A2
DE120014	Luftkappendichtung (transparent) WS-200	5	23,70 €	A2

AUFSTEIGENDE ARTIKELNUMMERN

Art.-Nr.	Beschreibung	Menge	€	RG
DE120015	Kuntstoffdeckel für Aluminiumbecher 400ml, 700ml und 1000ml	3	**15,80 €**	A2
DE120016	Kuntstoffdeckel für Aluminiumbecher 150ml und 70ml	3	**15,80 €**	A2
DE310001	concept AZ3 HTE P.A.S. mit Druckbecher PPS ø 1,3 Pistole	1	**295,00 €**	C1
DE310002	concept AZ3 HTE P.A.S. mit Druckbecher PPS ø 1,5 Pistole	1	**295,00 €**	C1
DE310005	AZ3 HTE2 HVLP ø 2,5 Pistole	1	**155,00 €**	C1
DE420001	AIRFED Druckknopf für Visier	10	**8,90 €**	D2
DE420002	AIRFED Premium-Schlauch	1	**32,00 €**	D2
DE510001	Mini Ausblaspistole	1	**16,00 €**	E1
DE510002	DRUCKBECHER FÜR 1L oder 0,7L PPS	1	**70,00 €**	E1
DE510004	Materialkupplung inkl. Stecknippel 3/8"	1	**322,00 €**	E1
DLXIS850CS	Airbrush Deluxe Set HP-CS	1	**515,00 €**	B2
ECL 2000	Eclipse Airbrush HP-BCS ø 0,5 Pistole	1	**154,00 €**	B1
ECL 2500	Eclipse Airbrush HP-BS ø 0,35 Pistole	1	**164,00 €**	B1
ECL 4500	Eclipse Airbrush HP-CS ø 0,35 Pistole	1	**164,00 €**	B1
F A450	AIRBRUSH PISTOLENFILTER	1	**37,20 €**	B2
FA 450	Pistolenminifilter	1	**37,20 €**	B2
I 045 2	SCHRAUBE custom micron 2	1	**7,30 €**	B2
I 070 3	SEITENBECHER 1/8OZ. custom micron 2	1	**46,40 €**	B2
I 070 4	SEITENBECHER 2 ml custom micron 2	1	**46,40 €**	B2
I 095 6	UNTERER DECKEL 1/8OZ. custom micron 2	1	**12,40 €**	B2
I 095 7	UNTERER DECKEL 1/4OZ. custom micron 2	1	**11,40 €**	B2
I 115 1	FARB NADELFÜHRUNG custom micron 2	1	**15,50 €**	B2
I 115 7	FARBNADEL FÜHRUNG custom micron 2	1	**15,50 €**	B2
I 135 1	FEDER NADEL Eclipse	1	**7,30 €**	B2
I 135 2	FARBNADEL FEDER BCS	1	**7,30 €**	B2
I 150 5	UNTERE DECKELDICHTUNG custom micron 2	1	**7,30 €**	B2
I 160 3	AIRBRUSH SCHNELLKUPPLUNGSSET	1	**20,70 €**	B2
I 165 1	PISTOLENSCHLÜSSEL alle Airbrushpistolen	1	**7,30 €**	B2
I 170 2	FEDER FÜHRUNG alle Eclipse Modelle	1	**15,50 €**	B2
I 190 1	MAC VENTIL custom micron 2	1	**23,80 €**	B2
I 190 2	O RING custom micron 2	1	**7,30 €**	B2
I 470 1	HÄNGEBECHER 28 ml BCN	1	**8,30 €**	B2
I 470 1P	HÄNGEBECHER 28 ml BCS	1	**8,30 €**	B2
I 500 1	LUFTKOLBEN custom micron 2	1	**11,40 €**	B2
I 505 1	LUFTVENTIL custom micron 2	1	**12,40 €**	B2
I 510 1	LUFTVENTILSET custom micron 2	1	**68,10 €**	B2
I 510 2	LUFTVENTILKÖRPER custom micron 2	1	**12,40 €**	B2
I 510 3	FÜHRUNG LUFTVENTIL custom micron 2	1	**12,40 €**	B2
I 510 4	FEDER LUFTVENTIL custom micron 2	1	**11,40 €**	B2
I 510 4	FEDER LUFTVENTIL Eclipse	1	**11,40 €**	B2
I 530 1	DECKEL custom micron 2	1	**29,90 €**	B2
I 535 1	DÜSE ø 0,18 mm custom micron 2	1	**194,90 €**	B2
I 535 1A	ABDECKKAPPE custom micron 2	1	**125,80 €**	B2
I 535 1B	DÜSE ø 0,18 mm custom micron 2	1	**70,20 €**	B2
I 535 1C	DÜSENKAPPE ø 0,18 mm custom micron 2	1	**46,40 €**	B2
I 535 1D	NADELKRONENKAPPE custom micron 2	1	**23,80 €**	B2
I 535 2	DÜSE ø 0,23 mm custom micron 2	1	**194,90 €**	B2
I 535 2B	DÜSE ø 0,23 mm custom micron 2	1	**70,20 €**	B2
I 535 2C	DÜSENKAPPE ø 0,23 mm custom micron 2	1	**46,40 €**	B2
I 540 2	NADEL ø 0,23 mm custom micron 2	1	**29,90 €**	B2
I 540 3	NADEL ø 0,23 mm custom micron 2	1	**29,90 €**	B2
I 540 4	NADEL ø 0,18 mm custom micron 2	1	**29,90 €**	B2
I 545 4	HEBEL custom micron 2	1	**40,30 €**	B2
I 560 1	NADELSCHRAUBE	1	**11,40 €**	B2
I 570 1	FEDER NADEL custom micron 2	1	**11,40 €**	B2
I 575 1	FEDEREINSTELLUNG NADEL custom micron 2	1	**36,10 €**	B2
I 580 1	O RING LUFTVENTIL custom micron 2	1	**11,40 €**	B2
I 580 1	O RING FÜR LUFTVENTIL Eclipse	1	**11,40 €**	B2
I 580 2	O RING custom micron 2	1	**15,50 €**	B2
I 585 4	GRIFF custom micron 2	1	**46,40 €**	B2

Art.-Nr.	Beschreibung	Menge	€	RG
I 585 5	GRIFF einfach custom micron 2	1	46,40 €	B2
I 586 1	KRONENKAPPENHALTERUNG custom micron 2	1	70,20 €	B2
I 590 2	NADELPACKUNG custom micron 2	1	23,80 €	B2
I 590 3	FEDER FÜHRUNG custom micron 2	1	32,00 €	B2
I 601 1	NADELKAPPE Eclipse	1	7,30 €	B2
I 601 1	NADELKAPPE alle Eclipse Modelle	1	7,30 €	B2
I 602 1	DÜSENKAPPE ø 0,5 mm BCS	1	11,40 €	B2
I 602 2	DÜSENKAPPE ø 0,35 mm Eclipse	1	15,50 €	B2
I 603 1	ABDECKKAPPE Eclipse	1	15,50 €	B2
I 604 1	DÜSE ø 0,5 mm BCS	1	15,50 €	B2
I 604 2	DÜSE ø 0,35 mm Eclipse	1	29,90 €	B2
I 608 1	LUFTVENTILFÜHRUNG Eclipse	1	11,40 €	B2
I 609 1	LUFTVENTIL Eclipse	1	7,30 €	B2
I 611 1	LUFTVENTIL FÜHRUNGSSCHRAUBE alle Eclipse Modelle	1	7,30 €	B2
I 612 1	ABZUGSHEBEL alle Eclipse Modelle	1	15,50 €	B2
I 612 3	ABZUGSHEBEL Eclipse	1	15,50 €	B2
I 617 1	NADEL ø 0,5 mm BCS	1	11,40 €	B2
I 617 2	NADEL ø 0,35 mm Eclipse	1	11,40 €	B2
I 618 1	DECKEL Eclipse	1	15,50 €	B2
I 619 1	GRIFF alle Eclipse Modelle	1	29,90 €	B2
I 630 1	ECLIPSE SCHLÜSSEL alle Eclipse Modelle	1	7,30 €	B2
I 770 1	FEDER FÜHRUNG Eclipse	1	11,40 €	B2
ICM 2002	custom micron 2 CM-B2 ø 0,18 Pistole	1	406,00 €	B1
ICM 2023	custom micron 2 CM-B2 ø 0,23 Pistole	1	406,00 €	B1
ICM 3002	custom micron 2 CM-SB2 ø 0,18 Pistole	1	406,00 €	B1
ICM 4002	custom micron 2 CM-C2 ø 0,23 Pistole	1	406,00 €	B1
ICM 4502	custom micron 2 CM-C2 Plus ø 0,23 Pistole	1	500,00 €	B1
ICM 4518	custom micron 2 CM-C2 Plus ø 0,18 Pistole	1	500,00 €	B1
IS 50 DE	IS50 SILVER JET KOMPRESSOR	1	215,00 €	B2
IS 850 DE	IS850 SMART JET KOMPRESSOR	1	287,00 €	B2
IS 925 DE	IS925 POWER JET LITE KOMPRESSOR	1	413,00 €	B2
IS925HT DE	IS925 HT KOMPRESSOR	1	461,00 €	B2
N 020 1	LUFTVENTILSET alle neo Modelle	1	9,30 €	B2
N 070 1	BECHER 2 ml CN	1	19,60 €	B2
N 070 4	BECHER 9 ml CN	1	29,90 €	B2
N 075 1	NADEL ø 0,35 mm CN	1	9,30 €	B2
N 075 2	NADEL ø 0,5 mm	1	9,30 €	B2
N 080 1	DÜSE ø 0,35 mm CN	1	17,60 €	B2
N 080 2	DÜSE ø 0,5 mm BCN	1	17,60 €	B2
N 090 1	GRIFF alle neo Modelle	1	19,60 €	B2
N 095 4	DECKEL CN	1	9,30 €	B2
N 100 1	ABZUGSHEBEL alle neo Modelle	1	9,30 €	B2
N 105 1	O RING alle neo Modelle	1	9,30 €	B2
N 110 1	Nadelkappe alle neo Modelle	1	9,30 €	B2
N 115 1	FARBNADEL FÜHRUNG alle neo Modelle	1	9,30 €	B2
N 120 1	NADELSCHRAUBE alle neo Modelle	1	9,30 €	B2
N 125 1	NADELPACKUNGSSCHRAUBE alle neo Modelle	1	9,30 €	B2
N 135 1	FARBNADEL FEDER alle neo Modelle	1	9,30 €	B2
N 140 1	DÜSENKAPPE ø 0,35 mm CN	1	9,30 €	B2
N 140 2	DÜSENKAPPE ø 0,5 mm BCN	1	9,30 €	B2
N 150 1	O RING alle neo Modelle	1	9,30 €	B2
N 150 2	O RING alle neo Modelle	1	9,30 €	B2
N 170 1	FEDER FÜHRUNG alle neo Modelle	1	9,30 €	B2
N 2000	HP-BCN neo ø 0,5 Pistole	1	85,00 €	B1
N 4500	HP-CN neo ø 0,35 Pistole	1	85,00 €	B1
NAC 201	AIRBRUSH REINIGUNGSSTATION	1	31,00 €	B2
PJQ-03P	Stecknippel 3/8" IG	1	135,00 €	E1
PJQ-03S	Materialkupplung 3/8" AG	1	208,00 €	E1
UIKIT60100	AQUADRY SET Ständer mit Verschraubungen und 2 AQUADRY Trockenblasistolen	1	492,50 €	A2
UL100123	Luftfilter Luftverteiler mit 2 Abgänge (2x G 1/4" AG) über Kugelhähne absperrbar	1	73,50 €	A2

AUFSTEIGENDE ARTIKELNUMMERN

Art.-Nr.	Beschreibung	Menge	€	RG
UL111323	Luftfilter Eingangskugelhahn (G 1/2" IG)	1	**21,80 €**	A2
UL30010501	AQUADRY Nippel R. 1/4"-G.1/4"	1	**3,15 €**	A2
UL300300	AQUADRY T-Verschraubung 1/4" FFF	1	**6,60 €**	A2
UL300309	AQUADRY L-Steckverschraubung 1/4" M ø 10	1	**6,60 €**	A2
UL300312	AQUADRY Steckverschraubung 1/4" M ø 10	1	**6,35 €**	A2
V3M000A02	3M Adapter Typ 2 W-400	1	**29,50 €**	E1
V3M000A06	3M Adapter Typ 6 LPH-300, W-300 WB	1	**29,50 €**	E1
V3M000A31	3M Adapter Typ 31 LPH-80	1	**29,50 €**	E1
V3M000A43	3M Adapter Typ 43 WS-400 evo, LS-400 entech, impact, AZ3 HTE2, concept	1	**29,50 €**	E1
VAI64103	AQUADRY Kugelhahn	1	**6,90 €**	A2
VAIU6030D	Aluminiumbecher PCG2D-2 150ml	1	**40,50 €**	A2
VAIU6031D	Aluminiumbecher PCG4D-2 400ml	1	**42,50 €**	A2
VAIU6032D	Aluminiumbecher PCG7D-2 700ml	1	**46,50 €**	A2
VAIU6033E	Aluminiumbecher PCG7EM 700ml	1	**46,50 €**	A2
VAIU6034E	Aluminiumbecher PCG10EM 1000ml	1	**50,50 €**	A2
VAIU6036D	Aluminiumbecher PCG2D-1 150ml	1	**40,50 €**	A2
VAIU6050	Aluminiumbecher PCG1-D-1 70ml	1	**30,50 €**	A2
VFM2501	DPS120 Farbfilter 30 mesh (blau)	1	**4,00 €**	A4
VFM2502	DPS120 Farbfilter 60 mesh (schwarz)	1	**4,00 €**	A4
VFM2503	DPS120 Farbfilter 100 mesh (gelb)	1	**4,00 €**	A4
VFM2505	DPS120 Farbfilter 200 mesh (weiß)	1	**4,85 €**	A4
VGRSWF	Luftanschlussnippel mit Drehgelenk	1	**13,60 €**	A2
VIEAQ002	AQUADRY Ständer	1	**199,70 €**	A2
VIUAF2003	AIRFED 2010 Gürtel	1	**23,00 €**	D2
VIUAF2006	AIRFED 2010 Aktivkohlefilter	1	**40,60 €**	D2
VIUAF2010CHIN	AIRFED 2010 Kinnschutz und Schutzvisier	1	**34,90 €**	D2
VIUAF2010DIFF	AIRFED 2010 Luftverteilerschauch	1	**55,80 €**	D2
VIUAF2010HEAD	AIRFED 2010 Kopfhelm und Helmband	1	**197,60 €**	D2
VIUAF2010KIT	AIRFED 2010 Atemvollschutzmasken KIT	1	**422,00 €**	D1
VIUAF2101K5	AIRFED 2010 Hygiene KIT: Gesichtsschutz und Stirnband	5	**83,80 €**	D2
VIUAF2103K5	AIRFED 2010 Nackenschutz	5	**97,80 €**	D2
VIUAF2107	AIRFED 2010 Frischluftregeleinheit komplett (ohne Gurt)	1	**174,40 €**	D2
VIUAF2112K10	AIRFED 2010 Schutzfolie für Visier	10	**32,70 €**	D2
VIUAF2112K10	AIRFED 2010 Schutzfolie für Visier	10	**32,70 €**	D2
VIUGVGM123	A2P3R Filter	2	**26,90 €**	D2
VLA-000	Steckfilter WS-200/W-200 Filtergehäuse	1	**25,00 €**	E1
VLA-070	Steckfilter WS-200/W-200 70 Mesh	5	**49,00 €**	E2
VLA-100	Steckfilter WS-200/W-200 100 Mesh	5	**49,00 €**	E2
VLA-150	Steckfilter WS-200/W-200 150 Mesh	5	**49,00 €**	E2
VLA-200	Steckfilter WS-200/W-200 200 Mesh	5	**49,00 €**	E2
VLPS166GR06B	Luft- und Materialschlauch 6 Meter	1	**201,45 €**	A4
VLPS166GR10B	Luft- und Materialschlauch 10 Meter	1	**265,45 €**	A4
VLPS166GR150B	Luft- und Materialschlauch 1,5 Meter	1	**89,00 €**	A4
VLPS166GR15B	Luft- und Materialschlauch 15 Meter	1	**324,80 €**	A4
VPATR-IW01	Demokoffer inkl. Kunststoffbehälterset	1	**415,00 €**	E1
VPE250	Fließbecher PCG-3P-1 250ml	1	**14,25 €**	A2
VROTRPACK	Kunststoffbehälterset für Demokoffer	1	**29,50 €**	E2
W0012200000	AZ PVA TN Unterbodenschutzpistole	1	**64,00 €**	C1
W0012320100	Fließbecher PCG-1P-1B-AZ 70ml	1	**7,30 €**	C2
W0012820100	Fließbecher PCG-6P-2B-AZ 600ml	1	**13,30 €**	C2
W0018000003	AZ5 ø 0,3 Pistole	1	**94,00 €**	C1
W0018000005	AZ5 ø 0,5 Pistole	1	**94,00 €**	C1
W0018000008	AZ5 ø 0,8 Pistole	1	**94,00 €**	C1
W0018000010	AZ5 ø 1,0 Pistole	1	**94,00 €**	C1
W0030500050	ST Sandstrahlpistole mit Ansaugschlauch ø5.0mm	1	**78,00 €**	C1
W0030500060	ST Sandstrahlpistole mit Ansaugschlauch ø6.0mm	1	**78,00 €**	C1
W0030510150	ST Sandstrahlpistole ohne Ansaugschlauch ø5.0mm	1	**71,00 €**	C1
W0030510160	ST Sandstrahlpistole ohne Ansaugschlauch ø6.0mm	1	**71,00 €**	C1
W0030530100	ST SAUGROHRSET	1	**32,35 €**	C2
W0030600000	ST1 Sandstrahlpistole mit Saugbecher	1	**69,00 €**	C2

Art.-Nr.	Beschreibung	Menge	€	RG
W0CUPAZ40IN	Fließbecher PCG-2P-2 200ml	1	30,30 €	A2
W0CUPAZ85	Druckbecher Set PCGP-6P-2B-AZ 600ml	1	91,65 €	C2
W0CUPAZ90	Fließbecher PCG-6P-2-AZ 600ml	1	35,00 €	C2
W0CUPAZ91	UV Fließbecher 600ml AZ4	1	35,00 €	C2
W0SPG73AG10C	AZ1HTE2P ø 1,0 Pistole	1	105,00 €	C1
W0SPG73AG13C	AZ1HTE2P ø 1,3 Pistole	1	105,00 €	C1
W0SPG73AG15C	AZ1HTE2P ø 1,5 Pistole	1	105,00 €	C1
W0SPG73AG18C	AZ1HTE2P ø 1,8 Pistole	1	105,00 €	C1
W0SPG73AG20C	AZ1HTE2P ø 2,0 Pistole	1	105,00 €	C1
W0SPG73AG25C	AZ1HTE2P ø 2,5 Pistole	1	105,00 €	C1
W0SPG73AG30C	AZ1HTE2P ø 3,0 Pistole	1	105,00 €	C1
W0SPG73AG35C	AZ1HTE2P ø 3,5 Pistole	1	105,00 €	C1
W0SPG81AG10C	AZ3 HTE2 ø 1,0 Pistole	1	105,00 €	C1
W0SPG81AG13C	AZ3 HTE2 ø 1,3 Pistole	1	105,00 €	C1
W0SPG81AG15C	AZ3 HTE2 ø 1,5 Pistole	1	105,00 €	C1
W0SPG81AG18C	AZ3 HTE2 ø 1,8 Pistole	1	105,00 €	C1
W0SPG81AG20C	AZ3 HTE2 ø 2,0 Pistole	1	105,00 €	C1
W0SPG81AG25C	AZ3 HTE2 ø 2,5 Pistole	1	105,00 €	C1
W0SPG81AG28C	AZ3 HTE2 ø 2,8 Pistole	1	105,00 €	C1
W0SPG81AG30C	AZ3 HTE2 ø 3,0 Pistole	1	105,00 €	C1
W0SPG81AG35C	AZ3 HTE2 ø 3,5 Pistole	1	105,00 €	C1
W0SPG88AG13C	concept AZ3 HTE P.A.S. ø 1,3 Pistole	1	275,00 €	C1
W0SPG88AG15C	concept AZ3 HTE P.A.S. ø 1,5 Pistole	1	275,00 €	C1
W0SPG91AG14C	impact AZ3 HTE -S ø 1,4 Pistole	1	179,00 €	C1
W0SPG91AG16C	impact AZ3 HTE -S ø 1,6 Pistole	1	179,00 €	C1
W0SPG91AG18C	impact AZ3 HTE -S ø 1,8 Pistole	1	179,00 €	C1
W0SPG91AG20C	impact AZ3 HTE -S ø 2,0 Pistole	1	179,00 €	C1
W-200-X1	Daumenhebel W-200	1	145,25 €	A2
W2010120100	Luftventilset AZ3 HTE2, concept, AZ1HTE2P	1	7,90 €	C2
W2010130500	Luftventilsitz impact, AZ3 HTE2, concept, AZ1HTE2P, AZ4	1	4,35 €	A2
W2010130600	Luftventil impact, AZ3 HTE2, concept, AZ1HTE2P, AZ4	1	2,60 €	C2
W2010133500	AZ3 HTE2 ø 1,0 Düse + Nadel	1	21,00 €	C2
W2010133600	AZ3 HTE2 ø 1,3 Düse + Nadel	1	21,00 €	C2
W2010133700	AZ3 HTE2 ø 1,5 Düse + Nadel	1	21,00 €	C2
W2010133800	AZ3 HTE2 ø 1,8 Düse + Nadel	1	21,00 €	C2
W2010133900	AZ3 HTE2 ø 2,0 Düse + Nadel	1	21,00 €	C2
W2010134000	AZ3 HTE2 ø 2,5 Düse + Nadel	1	21,00 €	C2
W2010134100	AZ3 HTE2 ø 3,0 Düse + Nadel	1	21,00 €	C2
W2010134200	AZ3 HTE2 ø 3,5 Düse + Nadel	1	21,00 €	C2
W2010134300	AZ3 HTE2 ø 2,8 Düse + Nadel	1	21,00 €	C2
W2010140200	Düsenhalter AZ3 HTE2	1	6,80 €	C2
W2010140600	Dichtungssitz impact, AZ3 HTE2, concept, AZ1HTE2P	1	2,05 €	C2
W2010140800	Feder Farbnadel impact, AZ3 HTE2, concept, AZ1HTE2P, AZ4	1	1,75 €	C2
W2010140900	Farbnadelführung impact, AZ3 HTE2, concept, AZ1HTE2P, AZ4	1	3,15 €	C2
W2010141000	Materialregulierung AZ3 HTE2, concept, AZ1HTE2P, AZ4	1	2,05 €	C2
W2010141700	Rückholfeder Luftventil impact, AZ3 HTE2, concept, AZ1HTE2P, AZ4	1	1,45 €	C2
W2010930400	Luftventilsitz AZ5	1	5,60 €	A2
W2010940500	Verschlussschraube impact, AZ3 HTE2, concept, AZ5	1	0,90 €	C2
W2010940600	Farbnadelführung AZ5	1	3,15 €	C2
W2010941800	Abzugshebel AZ5	1	5,30 €	C2
W2010942100	Rückholfeder Luftventil AZ5	1	1,45 €	C2
W2011131100	Dichtungssitz AZ5	1	2,05 €	C2
W2011140100	Anzugsmutter Luftkappe AZ5	1	3,10 €	C2
W2011140200	AZ5 ø 0,3 Luftkappe	1	7,00 €	C2
W2011140700	AZ5 ø 0,5 Luftkappe	1	7,00 €	C2
W2011140800	AZ5 ø 0,8 Luftkappe	1	7,00 €	C2
W2011140900	AZ5 ø 1,0 Luftkappe	1	7,00 €	C2
W2011320100	Ventilsitz	1	6,90 €	C2
W2011330200	Luftventilsitz	1	3,20 €	C2
W2011330300	Ventil	1	2,60 €	C2

AUFSTEIGENDE ARTIKELNUMMERN

Art.-Nr.	Beschreibung	Menge	€	RG
W2011340700	Abzugshebel	1	**5,30 €**	C2
W2012220200	AZ PVA TN Set Deckel und Saugrohr	1	**25,15 €**	C2
W2012240400	AZ PVA TN Deckel	1	**19,75 €**	C2
W2012240500	AZ PVA TN Saugrohr	1	**5,35 €**	C2
W2012240600	AZ PVA TN Äußere Düse	1	**7,60 €**	C2
W2012320200	Luftventil AZ5	1	**8,05 €**	C2
W2012330800	AZ5 ø 0,3 Düse + Nadel	1	**15,00 €**	C2
W2012330900	AZ5 ø 0,5 Düse + Nadel	1	**15,00 €**	C2
W2012331000	AZ5 ø 0,8 Düse + Nadel	1	**15,00 €**	C2
W2012331100	AZ5 ø 1,0 Düse + Nadel	1	**15,00 €**	C2
W2012331500	Materialregulierung AZ5	1	**4,00 €**	C2
W2012331600	Luftventil AZ5	1	**2,30 €**	C2
W2012340400	Feder Farbnadel AZ5	1	**1,75 €**	C2
W2012920700	IMPACT CONTROLLER2	1	**44,50 €**	A2
W2013031300	AZ3 HTE2 HVLP ø 2,0 Düse + Nadel HVLP	1	**21,00 €**	C2
W2013040100	Farbanschlussnippel AZ3 HTE2	1	**1,85 €**	C2
W2020140200	Luftventil	1	**0,60 €**	C2
W2030520150	ST DÜSE + NADEL ø 5.0mm	1	**25,00 €**	C2
W2030520160	ST DÜSE + NADEL ø 6.0mm	1	**25,00 €**	C2
W2030540100	ST VERBINDUNG LUFTKAPPE	1	**10,20 €**	C2
W2030540400	ST INNERE DÜSE Edelstahl	1	**4,20 €**	C2
W2030540550	ST ÄUßERE DÜSE gehärteter Stahl ø 5.0mm	1	**21,00 €**	C2
W2030540560	ST ÄUßERE DÜSE gehärteter Stahl ø 6.0mm	1	**21,00 €**	C2
W2030640100	Luftkappe	1	**3,60 €**	C2
W2030640200	ST1 KONTERMUTTER	1	**1,80 €**	C2
W2030640300	ST1 DÜSE	1	**22,00 €**	C2
W2052191414	Luftanschlussnippel G1/4" M	1	**1,40 €**	C2
W2500100400	Dichtungsset AZ5	1	**3,55 €**	C2
W2500100800	AZ PVA TN Dichtungsset	3	**3,00 €**	C2
W2500300100	ST DICHTUNGSSET	5	**3,10 €**	C2
W2501000100	Lackierpistolenhalter (1 Pistole)	1	**19,90 €**	A2
W2501000500	Lackierpistolenhalter (3 Pistolen)	1	**59,00 €**	A2
W2503500100	Spezialschlüssel Düsenhalter AZ3 HTE2	1	**40,25 €**	C2
W2950291400	AQUADRY Schnellkupplung Messing G-1/4"F	1	**10,85 €**	A2
W2ADU72AG10	AZ1HTE2P ø 1,0 Düse + Nadel	1	**35,00 €**	C2
W2ADU72AG13	AZ1HTE2P ø 1,3 Düse + Nadel	1	**35,00 €**	C2
W2ADU72AG15	AZ1HTE2P ø 1,5 Düse + Nadel	1	**35,00 €**	C2
W2ADU72AG18	AZ1HTE2P ø 1,8 Düse + Nadel	1	**35,00 €**	C2
W2ADU72AG20	AZ1HTE2P ø 2,0 Düse + Nadel	1	**35,00 €**	C2
W2ADU72AG25	AZ1HTE2P ø 2,5 Düse + Nadel	1	**35,00 €**	C2
W2ADU72AG30	AZ1HTE2P ø 3,0 Düse + Nadel	1	**35,00 €**	C2
W2ADU72AG35	AZ1HTE2P ø 3,5 Düse + Nadel	1	**35,00 €**	C2
W2ADU83AG13	concept AZ3 HTE P.A.S. ø 1,3 Düse + Nadel	1	**34,00 €**	C2
W2ADU83AG15	concept AZ3 HTE P.A.S. ø 1,5 Düse + Nadel	1	**34,00 €**	C2
W2ADU90AG14	impact AZ3 HTE -S ø 1,4 Düse + Nadel	1	**34,00 €**	C2
W2ADU90AG16	impact AZ3 HTE -S ø 1,6 Düse + Nadel	1	**34,00 €**	C2
W2ADU90AG18	impact AZ3 HTE -S ø 1,8 Düse + Nadel	1	**34,00 €**	C2
W2ADU90AG20	impact AZ3 HTE -S ø 2,0 Düse + Nadel	1	**34,00 €**	C2
W2CAP70AG25	AZ1HTE2P ø 2,5; 3,0; 3,5 Luftkappe	1	**48,00 €**	C2
W2CAP73AG13	AZ1HTE2P ø 1,0; 1,3; 1,5; 1,8; 2,0 Luftkappe	1	**48,00 €**	C2
W2CAP80AG15	AZ3 HTE2 ø 1,0; 1,3; 1,5 Luftkappe	1	**28,00 €**	C2
W2CAP80AG18	AZ3 HTE2 ø 1,8; 2,0 Luftkappe	1	**28,00 €**	C2
W2CAP80AG25	AZ3 HTE2 ø 2,5 Luftkappe	1	**28,00 €**	C2
W2CAP80AG30	AZ3 HTE2 ø 2,8; 3,0 Luftkappe	1	**28,00 €**	C2
W2CAP80AG35	AZ3 HTE2 ø 3,5 Luftkappe	1	**28,00 €**	C2
W2CAP83AG13	concept AZ3 HTE P.A.S. ø 1,3; 1,5; 1,8; 2,0 Luftkappe P1 CONCEPT	1	**49,90 €**	C2
W2CAP84AG	AZ3 HTE2 HVLP ø 2,0 Luftkappe HVLP	1	**38,50 €**	C2
W2CAP90AG12	impact AZ3 HTE -S ø 1,4 Luftkappe HTE-S1	1	**49,90 €**	C2
W2CAP90AG16	impact AZ3 HTE -S ø 1,6; 1,8; 2,0 Luftkappe HTE-S2	1	**49,90 €**	C2
W2COM2006	Farbnadeldichtung AZ4	1	**4,15 €**	C2

AUFSTEIGENDE ARTIKELNUMMERN

Art.-Nr.	Beschreibung	Menge	€	RG
W2COM3011	Dichtungssitz AZ4	1	2,05 €	C2
W2COM4001	Bolzen Abzugshebel AZ3 HTE2, concept, AZ1HTE2P, AZ4	1	3,60 €	C2
W2COM4008	Bolzen Abzugshebel	1	3,60 €	C2
W2COM4041	Bolzen Abzugshebel impact AZ3 HTE -S	1	3,70 €	C2
W2COM5000	Luftanschlussnippel AZ3 HTE2, concept, AZ1HTE2P, AZ4	1	2,85 €	C2
W2COM5004	Schraube impact, AZ3 HTE2, AZ5, AZ1HTE2P	1	0,55 €	C2
W2COM5039	Luftanschlussnippel impact AZ3 HTE -S	1	3,70 €	C2
W2COM5048	ST1 FARBANSCHLUSSNIPPEL G3/8"M	1	1,90 €	C2
W2COM5052	Farbrohr Edelstahl	1	45,85 €	A2
W2COM6050	Verschlussschraube impact, AZ3 HTE2, concept, AZ4	1	1,40 €	C2
W2COM6051	Abzugshebel impact, AZ3 HTE2, concept, AZ1HTE2P	1	5,30 €	C2
W2COM6052	Magnetischer Lackierpistolenhalter (3 Pistolen)	1	52,50 €	A2
W2COM6077	Materialregulierung impact AZ3 HTE -S	1	3,10 €	C2
W2COM6080	Luftventil impact AZ3 HTE -S, AZ4	1	9,20 €	C2
W2COM6093	Adapterhalter	1	13,70 €	A2
W2COM6094	Magnetischer Schlauchhalter	1	52,50 €	A2
W2COM6096	AQUADRY Stecknippel Messing G-1/4"F	1	5,30 €	A2
W2COM6118DEKIT	Magnetischer Spritzbildtester mit Wasserwaage	1	120,00 €	A2
W2COM6120	Magnetischer Lackierpistolenhalter (1 Pistole)	1	26,50 €	A2
W2COM6124	Reinigungspinsel	5	8,50 €	A2
W2COM6125	Oberflächenbürste	3	12,70 €	A2
W2COM6126	Rundbürste ø 15mm	5	14,75 €	A2
W2COM6127	kleine Rundbürste	4	24,20 €	A2
W2COM6128	sehr kleine Rundbürste	4	24,20 €	A2
W2COM6129	Schlüssel Nadelpackung	1	5,20 €	A2
W2COM6151	Waage	1	3,80 €	A2
W2COM6153	Abstandshalter	1	20,95 €	A2
W2COM6161	Rundbürste ø 5mm	5	10,60 €	A2
W2COM6162	Rundbürste ø 10mm	5	12,65 €	A2
W2COM6163	Flachbürste	5	10,55 €	A2
W2COM6164	Düsenreinigungsnadel	12	21,05 €	A2
W2COM6165	Pistolenfett	1	5,90 €	A2
W2COM6225	HCA12.0 Pumpsprühflasche	1	49,00 €	A2
W2COM6226	PCA12.0 Pumpsprühflasche	1	69,00 €	A2
W2COM6336	PREMIUM Lackieranzug S	1	133,90 €	D1
W2COM6337	PREMIUM Lackieranzug M	1	133,90 €	D1
W2COM6338	PREMIUM Lackieranzug L	1	133,90 €	D1
W2COM6339	PREMIUM Lackieranzug XL	1	133,90 €	D1
W2COM7061	Luftfilter Haltewinkel Vorfilter	1	9,10 €	A2
W2COM7061	Luftfilter Haltewinkel Fein- und Aktivkohlefilter	1	12,95 €	A2
W2COM7062	Luftfilter Klemmschelle	1	8,80 €	A2
W2KIT06	Steckfilter PCG-2P-2 50 Mesh (297µ)	5	17,35 €	A2
W2KIT07	Fließbecher Tropfsperre	5	5,80 €	A2
W2KIT33	Gleitringset impact, AZ3 HTE2, concept, AZ1HTE2P	10	9,90 €	C2
W2KIT37	Rutenspitzeset impact AZ3 HTE -S, AZ4	5	4,00 €	C2
W2KIT38	Tropfsperre für Druckbecher	3	5,00 €	C2
W2KIT39	Dichtungsset Druckbecher	4	6,25 €	C2
W2KIT40	Luftanschlussnippel selbstdichtend	5	25,00 €	A2
W2KIT402	AIRBRUSHADAPTERNIPPEL 7,2 NW 1/4"AG	1	3,55 €	B2
W2KIT42	ST1 DICHTUNGSSET	2	3,75 €	C2
W2KIT47	DICHTUNGSSET	6	8,00 €	C2
W2KIT51	Spritzbildblock (2 Blöcke je 30 Blatt)	1	36,90 €	A2
W2KIT52	Fließbecher 70ml Tropfsperre	3	5,95 €	A2
W2KIT55DE	Reinigungsset in Box	1	58,90 €	A2
W2KIT56	Dichtungsset impact, AZ3 HTE2, concept, AZ1HTE2P	3	4,20 €	C2
W2KIT70	Wartungsset für Pumpsprühflasche	1	9,50 €	A2
W2KIT71	Dichtungsset HCA12.0	1	11,80 €	A2
W2KIT72	Dichtungsset PCA12.0	1	62,50 €	A2
W2KIT73	Kolbenset für Pumpsprühflasche	1	16,40 €	A2
W2KIT74	Düsenset 0,8mm für Pumpsprühflasche	1	30,40 €	A2

AUFSTEIGENDE ARTIKELNUMMERN

Art.-Nr.	Beschreibung	Menge	€	RG
W2SUB6066	Druckluftreglerset concept AZ3 HTE P.A.S.	1	**43,30 €**	C2
W3COM1031	Deckel für Druckbecher	1	**44,75 €**	C2
W3COM1037	Druckbecher	1	**35,80 €**	C2
W3COM3050	Düsenhalter impact, concept	1	**24,00 €**	C2
W3COM3052	Düsenhalter AZ1HTE2P	1	**19,65 €**	C2
W3COM4030	drehbare Mutter concept AZ3 HTE P.A.S.	1	**2,30 €**	C2
W3COM4033	Schraube Banjo concept AZ3 HTE P.A.S.	1	**1,90 €**	C2
W3COM5032	Druckluftregler concept AZ3 HTE P.A.S.	1	**39,95 €**	C2
W3COM5038	Farbanschlussnippel impact, concept, AZ4	1	**12,10 €**	C2
W3COM5041	Druckbecheranschluss	1	**4,40 €**	C2
W3COM6065	Manometer für AFV-1, AFV-2	1	**16,75 €**	A2
W3COM6085	Sicherheitskupplung NW 7,2; Tülle ø 9mm	1	**23,00 €**	A2
W3COM6086	Schnellkupplung NW 7,2; Tülle ø 9mm	1	**19,00 €**	A2
W3COM6088	Luftfilter Schnellkupplung NW 7,2 MS vern. G 1/4" IG	1	**22,80 €**	A2
W3COM6088	Sicherheitskupplung NW 7,2; ¼“ IG	1	**22,80 €**	A2
W4020130102	AZ PVA TN Mutter für äußere Düse	1	**1,80 €**	C2

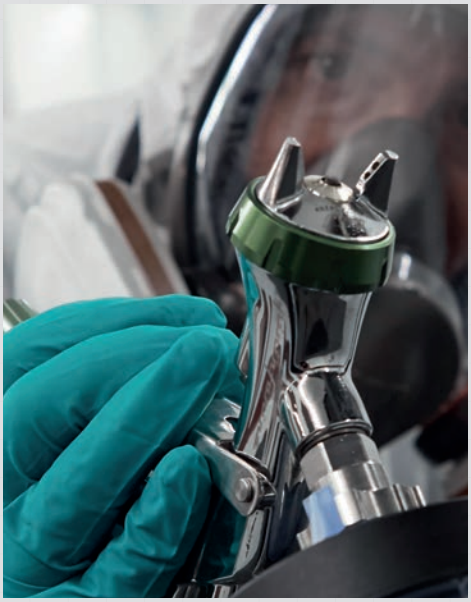

EUROPA:

ANEST IWATA Italia S.r.l.
Chieri (TO) - ITALIEN
info@anest-iwata.it
www.anest-iwata.it

ANEST IWATA Deutschland GmbH
Mommsenstr. 5, 04329 Leipzig - DEUTSCHLAND
info@anest-iwata.de Tel. +49 341 241 44 30
www.anest-iwata.de Fax +49 341 252 55 95

ANEST IWATA France S.A.
Saint Quentin Fallavier, Lyon - FRANKREICH
info@anest-iwata.fr
www.anest-iwata.fr

ANEST IWATA U.K. Ltd.
St. Neots Cambridgeshire - ENGLAND
enquiries@anest-iwata.co.uk
www.anest-iwata.co.uk

ANEST IWATA Iberica S.L.
Badalona - Barcelona - SPANIEN
info@anest-iwata.es
www.anest-iwata.es

ANEST IWATA Scandinavia AB.
Partille, Göteborg - SCHWEDEN
info@anest-iwata.se
www.anest-iwata.se

ANEST IWATA Polska Sp. Z o.o.
Poznań – POLEN
info@anestiwata.com.pl
www.anest-iwata.pl

NORDAMERIKA:

ANEST IWATA USA Inc.
West Chester - Ohio - U.S.A.
inquiry@anestiwata.com
www.anestiwata.com

SÜDAMERIKA:

ANEST IWATA DO BRASIL COMERCIAL Ltda.
Sao Paulo - BRASILIEN
contato@anest-iwata.net.br
www.anest-iwata.net.br

AUSTRALIEN:

ANEST IWATA Australia Pty Ltd.
Sidney - AUSTRALIEN
info@anest-iwata.com.au
www.anest-iwata.com.au

AFRIKA:

ANEST IWATA South Africa Pty Ltd.
Johannesburg - REPUBLIK SÜDAFRIKA
www.anest-iwata.co.za

ASIEN:

ANEST IWATA Coating Solutions Corporation
Yokohama - JAPAN
www.anest-iwata.co.jp

ANEST IWATA Motherson Coating Equipment Ltd.
Noida - INDIEN
sales@aim.motherson.com
www.motherson.com/anest-iwata-motherson.html

ANEST IWATA Russia LLC
Moscow - RUSSLAND
tam@anestiwata.ru
www.anestiwata.ru

ANEST IWATA Shanghai Corporation
Shanghai - CHINA
customer@anest-iwata-sh.com
www.anest-iwata-sh.com

ANEST IWATA Taiwan Corporation
Hu-Kuo - TAIWAN R.O.C.
service@anestiwata.com.tw
www.anestiwata.com.tw

ANEST IWATA Vietnam CO. Ltd.
Ho Chi Minh City - VIETNAM
info@anest-iwata.vn
www.anest-iwatasoutheastasia.com

PT. ANEST IWATA Indonesia
Jakarta - INDONESIEN
www.anest-iwatasoutheastasia.com

ANEST IWATA Southeast Asia CO. Ltd.
Bangkok - THAILAND
info@anest-iwata.co.th
www.anest-iwatasoutheastasia.com

HAUPTSITZ:

ANEST IWATA Corporation
Yokohama - JAPAN
www.anest-iwata.co.jp

ANEST IWATA Strategic Center S.r.l
Cardano al Campo (VA) - ITALIEN
info@anest-iwata-st.com
www.anest-iwataeu.com

Gültig ab 01.01.2019